(19)中华人民共和国国家知识产权局

(12)实用新型专利

(10)授权公告号 CN 214932294 U
(45)授权公告日 2021.11.30

(21)申请号 202120373992.8

(22)申请日 2021.02.10

(73)专利权人 韵斐诗化妆品(上海)有限公司
地址 201406 上海市奉贤区庄行镇钜庭路1558号

(72)发明人 刘珂

(51)Int.Cl.
B65D 75/32(2006.01)
B65D 75/52(2006.01)

权利要求书1页 说明书3页 附图5页

(54)实用新型名称

一种吸塑包装盒

(57)摘要

本实用新型提出了一种吸塑包装盒,包括壳体,所述壳体包括位于壳体中心下凹设置的置容腔以及位于置容腔外缘的热封边,所述热封边上热封有用于罩住置容腔的热封膜,所述热封膜面向置容腔的一面设有吸液海绵,所述热封膜背向置容腔的一面设有翻折片,所述翻折片中线位置与热封膜热封连接,其两侧设有可翻折的翻折耳。本实用新型具有造型美观,洁净卫生,便于启封,也便于涂布及握持的优点。

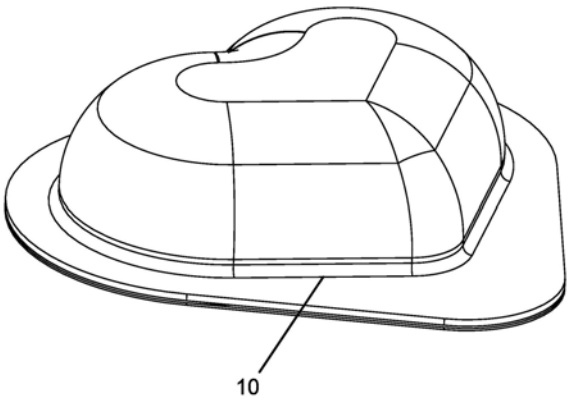

CN 214932294 U

1.一种吸塑包装盒,包括壳体,所述壳体包括位于壳体中心下凹设置的置容腔以及位于置容腔外缘的热封边,所述热封边上热封有用于罩住置容腔的热封膜,其特征在于:所述热封膜面向置容腔的一面设有吸液海绵,所述热封膜背向置容腔的一面设有翻折片,所述翻折片中线位置与热封膜热封连接,其两侧设有可翻折的翻折耳。

2.根据权利要求1所述的一种吸塑包装盒,其特征在于:所述热封边与热封膜之间的热封线沿置容腔外缘轮廓设置,所述热封边与热封膜上还设有位于热封线外侧,且彼此轮廓对应的外延边及外延膜。

3.根据权利要求2所述的一种吸塑包装盒,其特征在于:所述置容腔、热封膜及热封边轮廓均呈心形,所述外延边及外延膜位于心形轮廓的心尖位置。

4.根据权利要求1所述的一种吸塑包装盒,其特征在于:所述吸液海绵轮廓呈心形。

5.根据权利要求1所述的一种吸塑包装盒,其特征在于:所述翻折片轮廓呈心形并小于置容腔投影轮廓。

6.根据权利要求1所述的一种吸塑包装盒,其特征在于:所述翻折片中线位置设有与热封膜热封连接的熔接部,所述翻折耳位于熔接部两侧。

7.根据权利要求6所述的一种吸塑包装盒,其特征在于:所述翻折片面向热封膜的一面或背向热封膜的一面其熔接部与翻折耳对接处设有翻折槽。

8.根据权利要求1所述的一种吸塑包装盒,其特征在于:所述翻折耳上开设有握持孔。

9.根据权利要求1所述的一种吸塑包装盒,其特征在于:所述壳体为透明吸塑壳体。

一种吸塑包装盒

技术领域

[0001] 本实用新型涉及包装盒领域，具体涉及一种吸塑包装盒。

背景技术

[0002] 包装盒种类繁多，其中吸塑包装盒常被用于盛放药品、化妆品等物品，其中化妆品中有较大一类属于液体，在装入吸塑包装盒后，使用时需要揭开热封膜使用，但是对于一些用于涂抹的液体，往往需要另配涂抹用的海绵，而海绵与化妆品分开放置容易发生海绵遗失，或者污染等问题，影响使用安全。

实用新型内容

[0003] 基于上述问题，本实用新型目的在于提供一种造型美观，洁净卫生，便于启封，也便于涂布及握持的吸塑包装盒。

[0004] 针对以上问题，提供了如下技术方案：一种吸塑包装盒，包括壳体，所述壳体包括位于壳体中心下凹设置的置容腔以及位于置容腔外缘的热封边，所述热封边上热封有用于罩住置容腔的热封膜，所述热封膜面向置容腔的一面设有吸液海绵，所述热封膜背向置容腔的一面设有翻折片，所述翻折片中线位置与热封膜热封连接，其两侧设有可翻折的翻折耳。

[0005] 上述结构中，通过在热封膜面向置容腔的一面设置吸液海绵，使吸液海绵直接封装入壳体内，并被置容腔内的溶液浸润，便于使用，也能有效避免吸液海绵丢失的情况发生，满足一次性使用，同时也保证了洁净卫生；使用时将翻折片的翻折耳往远离吸液海绵的一面翻折，便于用于手握持进行涂抹，保证了使用的便捷性。

[0006] 本实用新型进一步设置为，所述热封边与热封膜之间的热封线沿置容腔外缘轮廓设置，所述热封边与热封膜上还设有位于热封线外侧，且彼此轮廓对应的外延边及外延膜。

[0007] 上述结构中，外延边及外延膜位于热封线外侧，在揭除热封膜时能便于手指拿捏受力，从而找到合适的揭开角度将热封膜沿热封线剥离。

[0008] 本实用新型进一步设置为，所述置容腔、热封膜及热封边轮廓均呈心形，所述外延边及外延膜位于心形轮廓的心尖位置。

[0009] 上述结构中，心形的置容腔所形成的壳体具有美观性佳的优点，同时外延边及外延膜位于心形轮廓的心尖位置又能合理的利用该部位的外形，保证美观的同时又能方便使用者启封。

[0010] 本实用新型进一步设置为，所述吸液海绵轮廓呈心形。

[0011] 上述结构中，吸液海绵轮廓小于置容腔内腔轮廓。

[0012] 本实用新型进一步设置为，所述翻折片轮廓呈心形并小于置容腔投影轮廓。

[0013] 上述结构中，翻折片轮廓小于置容腔投影轮廓便于热封膜与热封边剥离，如翻折片轮廓大于或等于置容腔投影轮廓，会导致热封膜与热封边分离时因翻折片带来的刚性支撑，造成热封膜难与热封边产生剥离夹角而影响热封膜的揭除。

[0014] 本实用新型进一步设置为,所述翻折片中线位置设有与热封膜热封连接的熔接部,所述翻折耳位于熔接部两侧。

[0015] 上述结构中,熔接部位于翻折片心形轮廓的底部心尖至顶部心窝位置。

[0016] 本实用新型进一步设置为,所述翻折片面向热封膜的一面或背向热封膜的一面其熔接部与翻折耳对接处设有翻折槽。

[0017] 上述结构中,翻折槽可削弱翻折片的厚度,使熔接部与翻折耳对接处能更好的折弯。

[0018] 本实用新型进一步设置为,所述翻折耳上开设有握持孔。

[0019] 上述结构中,握持孔可在手指握持时增加摩擦力,避免发生打滑。

[0020] 本实用新型进一步设置为,所述壳体为透明吸塑壳体。

[0021] 上述结构中,透明吸塑材质的壳体具有美观性好的有优点,同时可向消费者展示包装盒自带吸液海绵的商品特性。

[0022] 本实用新型的有益效果:通过在热封膜面向置容腔的一面设置吸液海绵,使吸液海绵直接封装入壳体内,并被置容腔内的溶液浸润,便于使用,也能有效避免吸液海绵丢失的情况发生,满足一次性使用,同时也保证了洁净卫生;使用时将翻折片的翻折耳往远离吸液海绵的一面翻折,便于用于手握持进行涂抹,保证了使用的便捷性。

附图说明

[0023] 图1为本实用新型的壳体结构示意图。

[0024] 图2为本实用新型的翻折片结构示意图。

[0025] 图3为本实用新型的翻折片的翻折耳翻折状态结构示意图。

[0026] 图4为本实用新型的爆炸结构示意图。

[0027] 图5为本实用新型的壳体全剖结构示意图。

[0028] 图中标号含义:10-壳体;11-置容腔;12-热封边;121-外延边;20-热封膜;201-热封线;202-外延膜;21-吸液海绵;22-翻折片;221-翻折耳;2211-握持孔;222-熔接部;223-翻折槽;a-心尖;b-心窝。

具体实施方式

[0029] 下面结合附图和实施例,对本实用新型的具体实施方式作进一步详细描述。以下实施例用于说明本实用新型,但不用来限制本实用新型的范围。

[0030] 参考图1至图5,如图1至图5所示的一种吸塑包装盒,包括壳体10,所述壳体10包括位于壳体10中心下凹设置的置容腔11以及位于置容腔11外缘的热封边12,所述热封边12上热封有用于罩住置容腔11的热封膜20,所述热封膜20面向置容腔11的一面设有吸液海绵21,所述热封膜20背向置容腔11的一面设有翻折片22,所述翻折片22中线位置与热封膜20热封连接,其两侧设有可翻折的翻折耳221。

[0031] 上述结构中,通过在热封膜20面向置容腔11的一面设置吸液海绵21,使吸液海绵21直接封装入壳体10内,并被置容腔11内的溶液浸润,便于使用,也能有效避免吸液海绵21丢失的情况发生,满足一次性使用,同时也保证了洁净卫生;使用时将翻折片22的翻折耳221往远离吸液海绵21的一面翻折,便于用于手握持进行涂抹,保证了使用的便捷性。

[0032] 本实施例中，所述热封边12与热封膜20之间的热封线201沿置容腔11外缘轮廓设置，所述热封边12与热封膜20上还设有位于热封线201外侧，且彼此轮廓对应的外延边121及外延膜202。

[0033] 上述结构中，外延边121及外延膜202位于热封线201外侧，在揭除热封膜20时能便于手指拿捏受力，从而找到合适的揭开角度将热封膜20沿热封线201剥离。

[0034] 本实施例中，所述置容腔11、热封膜20及热封边12轮廓均呈心形，所述外延边121及外延膜202位于心形轮廓的心尖a位置。

[0035] 上述结构中，心形的置容腔11所形成的壳体10具有美观性佳的优点，同时外延边121及外延膜202位于心形轮廓的心尖a位置又能合理的利用该部位的外形，保证美观的同时又能方便使用者启封。

[0036] 本实施例中，所述吸液海绵21轮廓呈心形。

[0037] 上述结构中，吸液海绵21轮廓小于置容腔11内腔轮廓。

[0038] 本实施例中，所述翻折片22轮廓呈心形并小于置容腔11投影轮廓。

[0039] 上述结构中，翻折片22轮廓小于置容腔11投影轮廓便于热封膜20与热封边12剥离，如翻折片22轮廓大于或等于置容腔11投影轮廓，会导致热封膜20与热封边12分离时因翻折片22带来的刚性支撑，造成热封膜20难与热封边12产生剥离夹角而影响热封膜20的揭除。

[0040] 本实施例中，所述翻折片22中线位置设有与热封膜20热封连接的熔接部222，所述翻折耳221位于熔接部222两侧。

[0041] 上述结构中，熔接部222位于翻折片22心形轮廓的底部心尖a至顶部心窝b位置。

[0042] 本实施例中，所述翻折片22面向热封膜20的一面或背向热封膜20的一面其熔接部222与翻折耳221对接处设有翻折槽223。

[0043] 上述结构中，翻折槽223可削弱翻折片22的厚度，使熔接部222与翻折耳221对接处能更好的折弯。

[0044] 本实施例中，所述翻折耳221上开设有握持孔2211。

[0045] 上述结构中，握持孔2211可在手指握持时增加摩擦力，避免发生打滑。

[0046] 本实施例中，所述壳体10为透明吸塑壳体。

[0047] 上述结构中，透明吸塑材质的壳体10具有美观性好的有优点，同时可向消费者展示包装盒自带吸液海绵21的商品特性。

[0048] 本实用新型的有益效果：通过在热封膜20面向置容腔11的一面设置吸液海绵21，使吸液海绵21直接封装入壳体10内，并被置容腔11内的溶液浸润，便于使用，也能有效避免吸液海绵21丢失的情况发生，满足一次性使用，同时也保证了洁净卫生；使用时将翻折片22的翻折耳221往远离吸液海绵21的一面翻折，便于用于手握持进行涂抹，保证了使用的便捷性。

[0049] 以上所述仅是本实用新型的优选实施方式，应当指出，对于本技术领域的普通技术人员来说，在不脱离本实用新型技术原理的前提下，还可以做出若干改进和变型，上述假设的这些改进和变型也应视为本实用新型的保护范围。

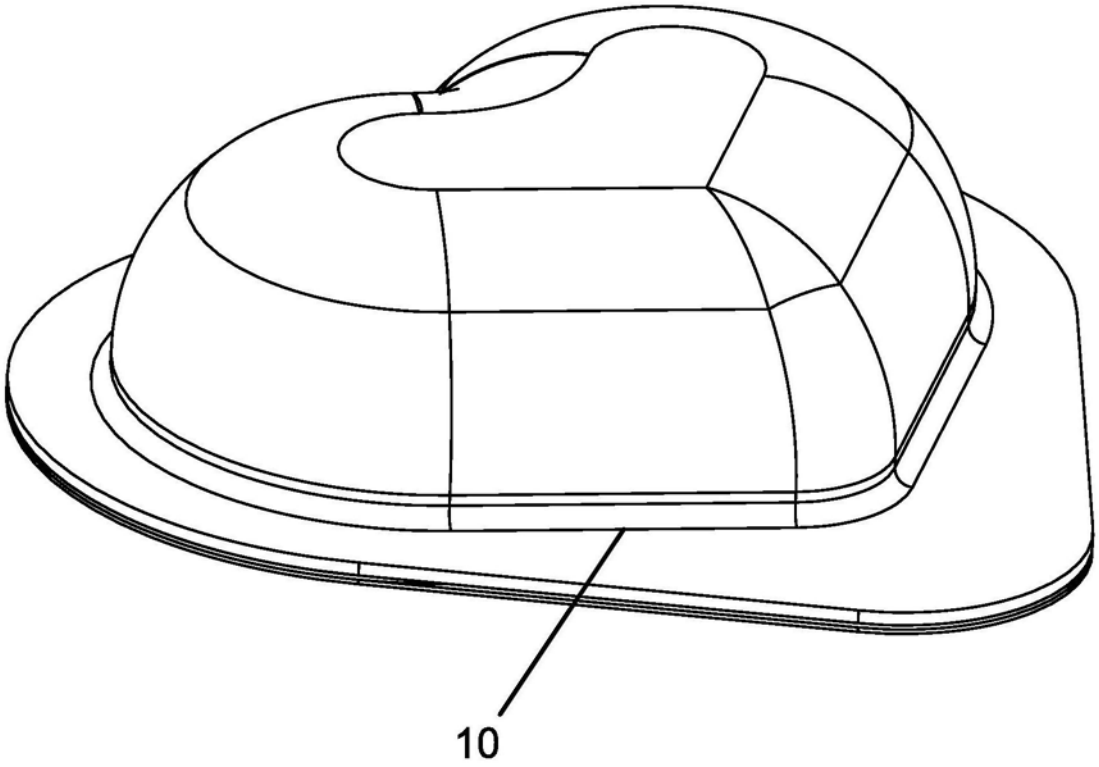

图1

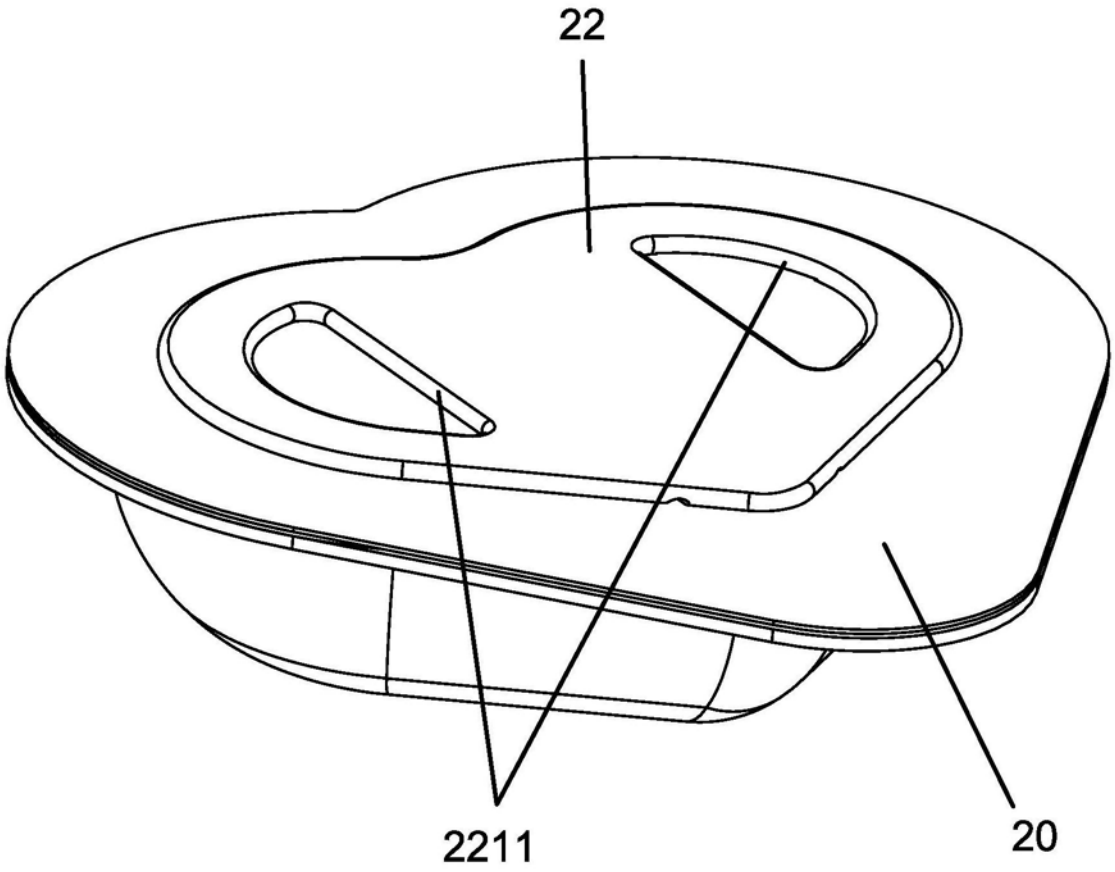

图2

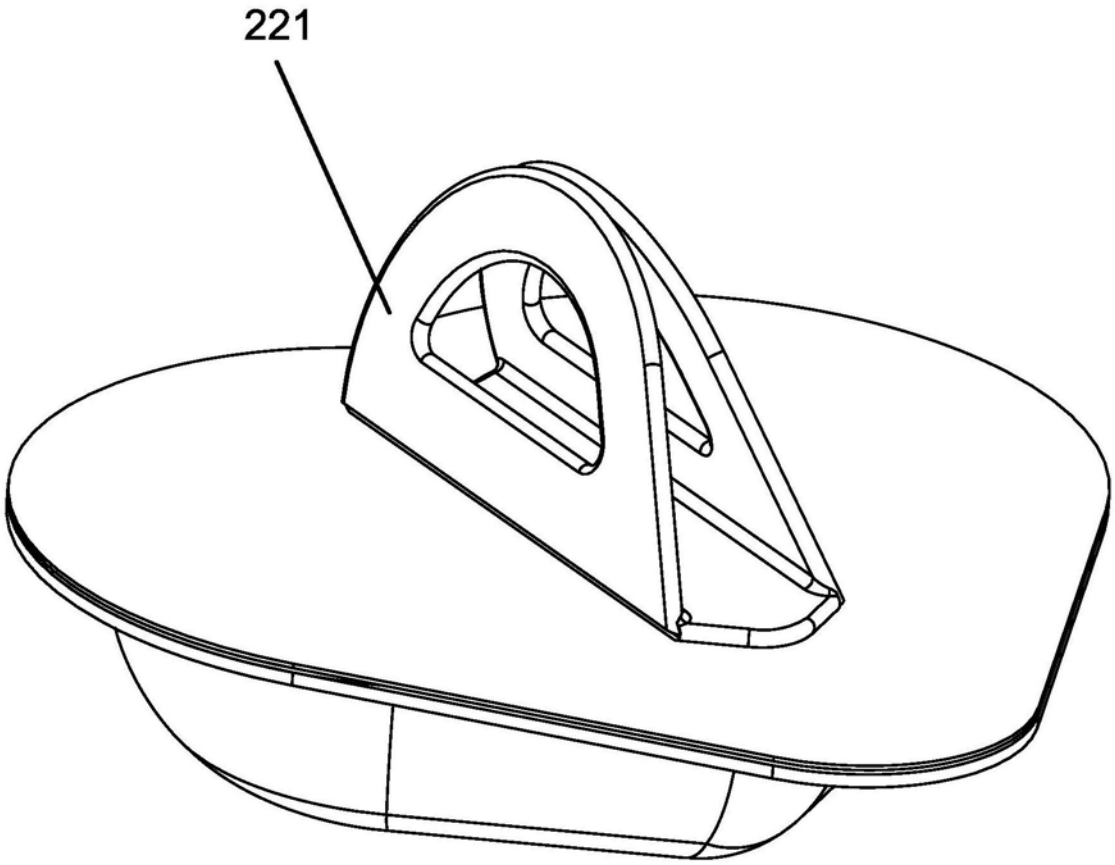

图3

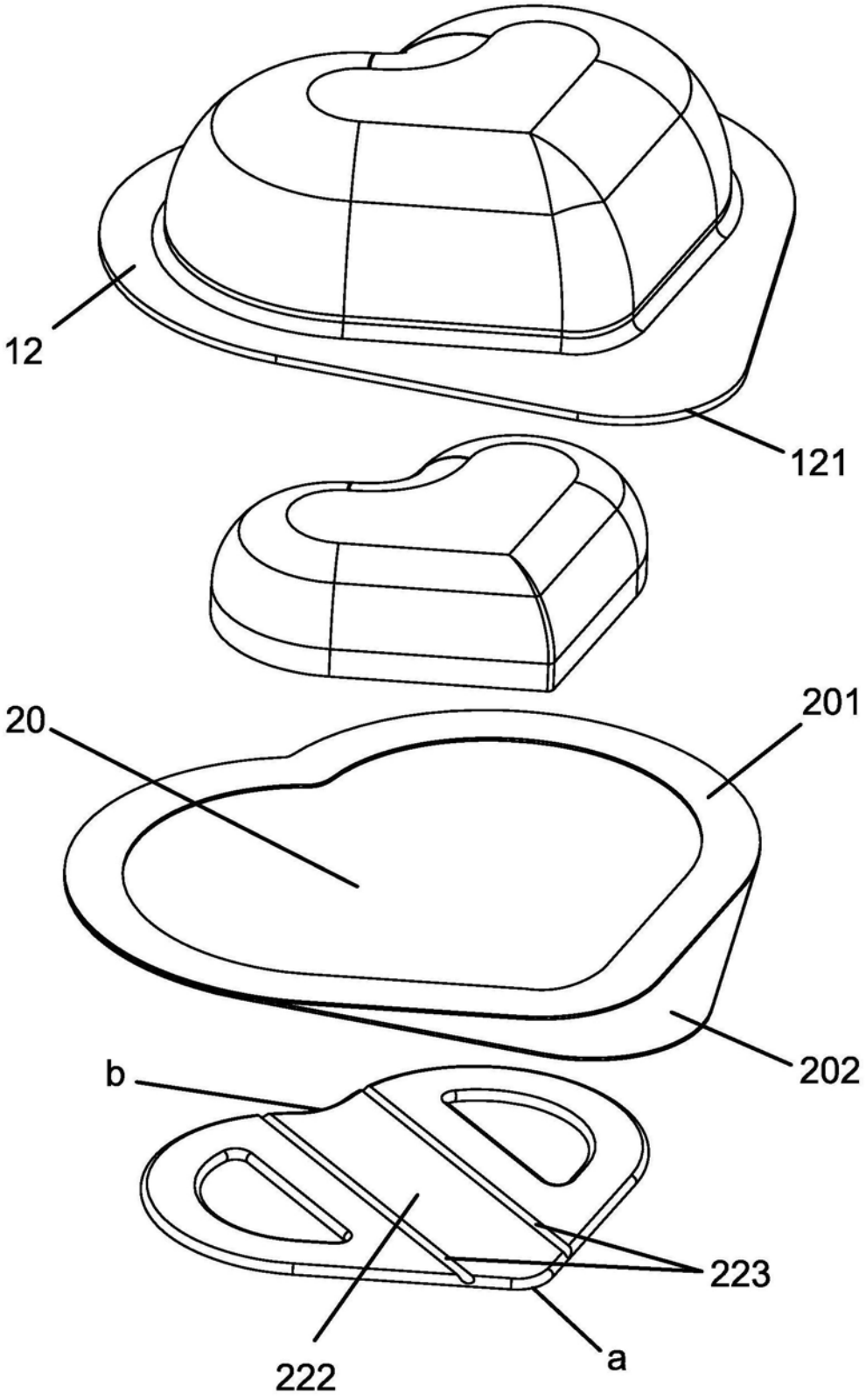

图4

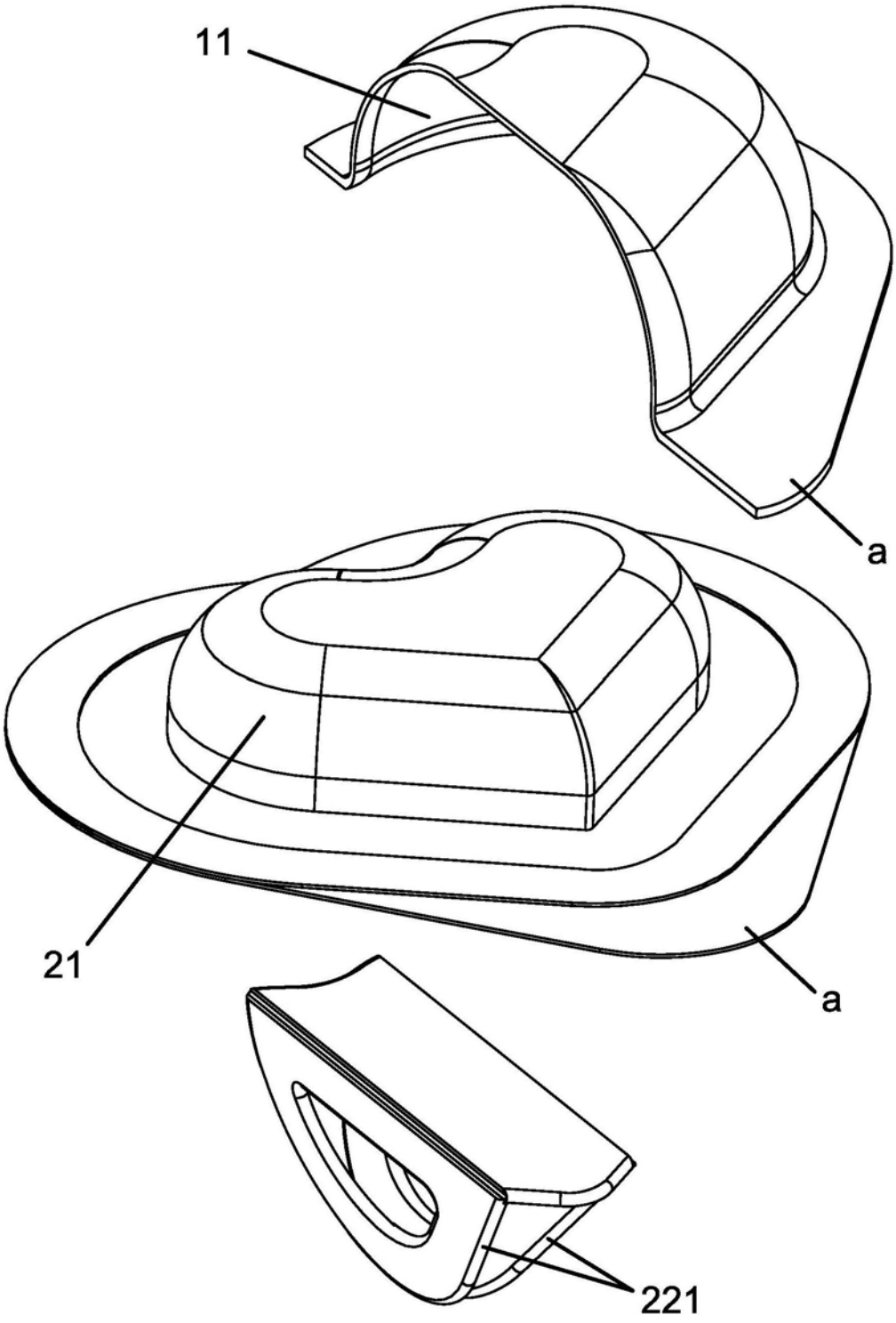

图5