(19)中华人民共和国国家知识产权局

(12)实用新型专利

(10)授权公告号 CN 202388714 U
(45)授权公告日 2012.08.22

(21)申请号 201120472866.4

(22)申请日 2011.11.24

(73)专利权人 谢凯华
地址 256214 山东省滨州市邹平县码头镇三合工业园(邹平天利化工设备有限公司)

(72)发明人 谢凯华 谢晓平

(74)专利代理机构 济南诚智商标专利事务所有限公司 37105
代理人 王汝银

(51)Int.Cl.
B29C 45/26(2006.01)

权利要求书 1 页 说明书 1 页 附图 1 页

(54)实用新型名称

一种制备叶滤片的下模具

(57)摘要

一种制备叶滤片的下模具，它包括模具本体，所述模具本体的中央处为模腔，在所述模腔的侧板上设有通孔，所述拉杆穿过通孔后两端通过螺母紧固在模具上，所述模具本体的四周设有固定孔。本实用新型是专门用于制备叶滤片的模具，结构设计合理，可以一次的制备出合格的毛坯件。

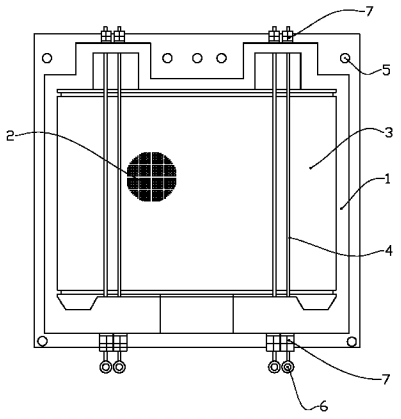

CN 202388714 U

1. 一种制备叶滤片的下模具，其特征在于，包括模具本体，所述模具本体的中央处为模腔，在所述模腔的侧板上设有通孔，一拉杆穿过通孔后两端通过螺母紧固在模具上，所述模具本体的四周设有固定孔。

2. 根据权利要求 1 所述的一种制备叶滤片的下模具，其特征是，在所述拉杆的一端设有环状的拉环。

一种制备叶滤片的下模具

技术领域

[0001] 本实用新型涉及化工工业叶滤机中的叶滤片的制备模具，具体地说是一种制备叶滤片的下模具。

背景技术

[0002] 化工设备中的真空叶滤机是一种常用设备，其中叶滤片又是叶滤机中的关键部件。通常的来说，叶滤片都是通过注塑成型的方式来制备毛坯件的，然后通过机加工的工艺最终完成叶滤片的制备。所以模具设计的合理与否，直接关系到叶滤片的制造成本和制造质量。

实用新型内容

[0003] 本实用新型的目的在于提供一种制备叶滤片的下模具，结构更合理，既能满足制备高质量注塑件的要求，又能实现多特征的成型，综合性能更优。

[0004] 本实用新型解决其技术问题所采取的技术方案是：一种制备叶滤片的下模具，其特征在于，包括模具本体，所述模具本体的中央处为模腔，在所述模腔的侧板上设有通孔，一拉杆穿过通孔后两端通过螺母紧固在模具上，所述模具本体的四周设有固定孔。

[0005] 在所述拉杆的一端设有环状的拉环。

[0006] 本实用新型的有益效果是：本实用新型是专门用于制备叶滤片的模具，结构设计合理，可以一次的制备出合格的毛坯件。

附图说明

[0007] 图 1 为本实用新型的结构示意图；

[0008] 图中：1 模具本体，2 花纹，3 模腔，4 拉杆，5 固定孔，6 拉环，7 螺母。

具体实施方式

[0009] 如图 1 所示，一种制备叶滤片的下模具，它包括模具本体 1，模具本体 1 是由底板和侧板通过焊接而成的，在底板上雕刻有花纹 2，图中只画出了部分花纹。模具 1 本体的中央处为模腔 3，在模腔的侧板上设有通孔，通孔两两一对布置在相对的侧面上，拉杆 4 穿过通孔后两端通过螺母 7 紧固在模具上，拉杆 4 大部分处于模腔的空间内，如图所示，拉杆 4 共四只。模具本体 1 的四周设有固定孔 5，可以是使用螺栓将模具本体固定在安装平台上。为便于拉杆的拔出，在所述拉杆 4 的一端设有环状的拉环 6，可以方便的将拉环拉出，形成预制孔。

[0010] 除说明书所述的技术特征外，均为本专业技术人员的已知技术。

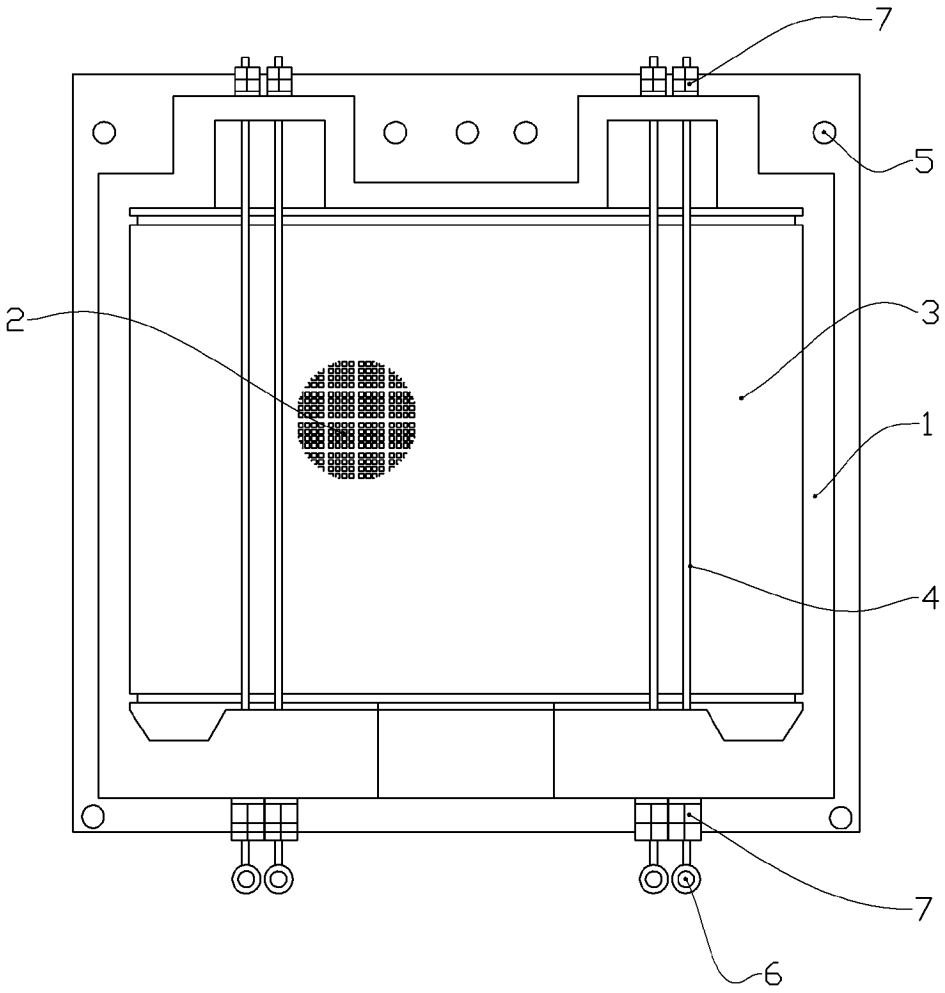

图 1