(19)国家知识产权局

(12)实用新型专利

(10)授权公告号 CN 219782760 U
(45)授权公告日 2023.10.03

(21)申请号 202223580557.6

(22)申请日 2022.12.30

(73)专利权人 李晶莹
地址 610000 四川省成都市高新区盛邦街333号4栋4单元1902号

(72)发明人 李晶莹 徐丽莉

(74)专利代理机构 北京广溢知识产权代理有限公司 16001
专利代理师 张盼

(51)Int.Cl.
A61B 90/60(2016.01)

权利要求书1页 说明书3页 附图4页

(54)实用新型名称

一种麻醉练习用辅助支架

(57)摘要

本实用新型公开了一种麻醉练习用辅助支架，包括辅助支架主体，所述辅助支架主体下端设有底座，且底座下端均匀卡合有防滑吸附垫，所述底座上端连接有固定杆，且固定杆内活动插设有升降调节杆，所述升降调节杆上端连接有固定座，且固定座内活动卡合有活动座，所述活动座上端连接有连接座，且连接座侧面设有活动连接片，所述辅助支架主体上端设有支撑座，且支撑座与活动连接片连接，所述支撑座内侧均匀连接有凸起块，且支撑座内侧卡合有防护垫，且防护垫与凸起块之间均设有复位弹簧。该麻醉练习用辅助支架能够使麻醉师在麻醉练习时能够得到肘部支撑处理，减轻学习者手肘部位的酸痛情况，同时学习者能够灵活的操作手部，易于提高麻醉练习效果。

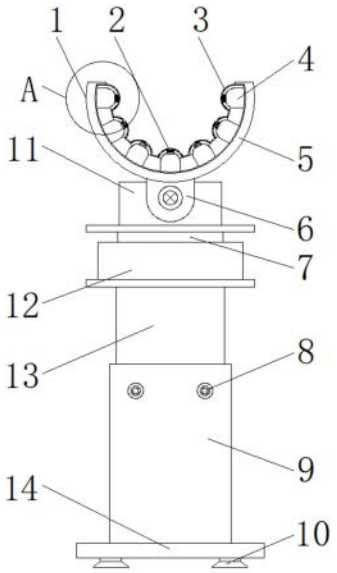

CN 219782760 U

1.一种麻醉练习用辅助支架,包括辅助支架主体(1),其特征在于:所述辅助支架主体(1)下端设有底座(14),且底座(14)下端均匀卡合有防滑吸附垫(10),所述底座(14)上端连接有固定杆(9),且固定杆(9)内活动插设有升降调节杆(13),所述升降调节杆(13)上端连接有固定座(12),且固定座(12)内活动卡合有活动座(7),所述活动座(7)上端连接有连接座(11),且连接座(11)侧面设有活动连接片(6),所述辅助支架主体(1)上端设有支撑座(5),且支撑座(5)与活动连接片(6)连接,所述支撑座(5)内侧均匀连接有凸起块(4),且支撑座(5)内侧卡合有防护垫(3),且防护垫(3)与凸起块(4)之间均设有复位弹簧(2)。

2.根据权利要求1所述的一种麻醉练习用辅助支架,其特征在于:所述防护垫(3)上也均匀设有与凸起块(4)位置相对应的弧形凸起,且防护垫(3)上的弧形凸起与凸起块(4)相互卡合。

3.根据权利要求1所述的一种麻醉练习用辅助支架,其特征在于:所述凸起块(4)为柱体结构,且凸起块(4)外侧也为弧形面。

4.根据权利要求3所述的一种麻醉练习用辅助支架,其特征在于:所述凸起块(4)与复位弹簧(2)通过卡合固定,且复位弹簧(2)相对凸起块(4)的弧形切面垂直,且复位弹簧(2)与防护垫(3)胶合固定。

5.根据权利要求1所述的一种麻醉练习用辅助支架,其特征在于:所述支撑座(5)为U型结构,且支撑座(5)通过活动连接片(6)与连接座(11)活动连接。

6.根据权利要求1所述的一种麻醉练习用辅助支架,其特征在于:所述固定杆(9)与升降调节杆(13)为方形结构,且固定杆(9)相对的两侧贯穿有用于升降调节杆(13)紧固的紧固螺母(8)。

一种麻醉练习用辅助支架

技术领域

[0001] 本实用新型涉及麻醉装置技术领域，具体为一种麻醉练习用辅助支架。

背景技术

[0002] 麻醉是施行手术时或进行诊断性检查操作为消除疼痛、保障病人安全、创造良好的手术条件而采取的各种方法，亦用于控制疼痛。进行手术或诊断性检查操作时，病人会感到疼痛，需要用麻醉药或其他方式使之暂时失去知觉。手术或检查操作还可引起精神紧张和反射性不良反应，如胃肠道手术可引起恶心、呕吐。长时间的不舒适的体位(如俯卧位)，可增加病人的不适和痛苦。因此应使病人在舒适、安静的环境中，在对不良刺激无反应、暂时失去记忆的情况下接受手术。

[0003] 现有的麻醉师能够熟练的对病人进行麻醉注射处理，离不开长期的麻醉练习，麻醉医师在进行麻醉注射的练习时，运用手部力量，快速且准确的下针，但是长期的练习，会使学习者手肘部位出现酸痛，达不到良好的练习效果。

实用新型内容

[0004] 本实用新型的目的在于提供一种麻醉练习用辅助支架，以解决上述背景技术提出的目前市场上麻醉师能够熟练的对病人进行麻醉注射处理，离不开长期的麻醉练习，麻醉医师在进行麻醉注射的练习时，运用手部力量，快速且准确的下针，但是长期的练习，会使学习者手肘部位出现酸痛，达不到良好的练习效果的问题。

[0005] 为实现上述目的，本实用新型提供如下技术方案：一种麻醉练习用辅助支架，包括辅助支架主体，所述辅助支架主体下端设有底座，且底座下端均匀卡合有防滑吸附垫，所述底座上端连接有固定杆，且固定杆内活动插设有升降调节杆，所述升降调节杆上端连接有固定座，且固定座内活动卡合有活动座，所述活动座上端连接有连接座，且连接座侧面设有活动连接片，所述辅助支架主体上端设有支撑座，且支撑座与活动连接片连接，所述支撑座内侧均匀连接有凸起块，且支撑座内侧卡合有防护垫，且防护垫与凸起块之间均设有复位弹簧。

[0006] 优选的，所述防护垫上也均匀设有与凸起块位置相对应的弧形凸起，且防护垫上的弧形凸起与凸起块相互卡合。

[0007] 优选的，所述凸起块为柱体结构，且凸起块外侧也为弧形面。

[0008] 优选的，所述凸起块与复位弹簧通过卡合固定，且复位弹簧相对凸起块的弧形切面垂直，且复位弹簧与防护垫胶合固定。

[0009] 优选的，所述支撑座为U型结构，且支撑座通过活动连接片与连接座活动连接。

[0010] 优选的，所述固定杆与升降调节杆为方形结构，且固定杆相对的两侧贯穿有用于升降调节杆紧固的紧固螺母。

[0011] 与现有技术相比，本实用新型的有益效果是：该麻醉练习用辅助支架能够使麻醉师在麻醉练习时能够得到肘部支撑处理，减轻学习者手肘部位的酸痛情况，同时学习者能

够灵活的操作手部，易于提高麻醉练习效果。该麻醉练习用辅助支架通过外侧为弧形凸起的结构进行手肘的支撑处理，使手肘处具有按摩效果，避免手肘易疲劳，同时防护垫设置凸起块外侧，具有防护的作用，有效的对麻醉练习起到辅助的作用。

附图说明

[0012] 图1为本实用新型一种麻醉练习用辅助支架结构示意图；

[0013] 图2为本实用新型一种麻醉练习用辅助支架图1中A处放大结构示意图；

[0014] 图3为本实用新型一种麻醉练习用辅助支架的支撑座俯视图；

[0015] 图4为本实用新型一种麻醉练习用辅助支架的固定杆与升降调节杆连接俯视图。

[0016] 图中：1、辅助支架主体；2、复位弹簧；3、防护垫；4、凸起块；5、支撑座；6、活动连接片；7、活动座；8、紧固螺母；9、固定杆；10、防滑吸附垫；11、连接座；12、固定座；13、升降调节杆；14、底座。

具体实施方式

[0017] 下面将结合本实用新型实施例中的附图，对本实用新型实施例中的技术方案进行清楚、完整地描述，显然，所描述的实施例仅仅是本实用新型一部分实施例，而不是全部的实施例。基于本实用新型中的实施例，本领域普通技术人员在没有做出创造性劳动前提下所获得的所有其他实施例，都属于本实用新型保护的范围。

[0018] 请参阅图1-4，本实用新型提供一种技术方案：一种麻醉练习用辅助支架，包括辅助支架主体1，辅助支架主体1下端设有底座14，且底座14下端均匀卡合有防滑吸附垫10，底座14上端连接有固定杆9，且固定杆9内活动插设有升降调节杆13，固定杆9与升降调节杆13为方形结构，且固定杆9相对的两侧贯穿有用于升降调节杆13紧固的紧固螺母8，此结构固定杆9与升降调节杆13之间通过升降调节，可以调节成麻醉师需要的高度，以便适应不同麻醉师的使用，升降调节杆13上端连接有固定座12，且固定座12内活动卡合有活动座7，活动座7上端连接有连接座11，且连接座11侧面设有活动连接片6，辅助支架主体1上端设有支撑座5，且支撑座5与活动连接片6连接，支撑座5为U型结构，且支撑座5通过活动连接片6与连接座11活动连接，此结构支撑座5在麻醉师进行麻醉练习时，能够对麻醉师的手肘卡进行支托处理，支撑座5可以由活动连接片6与连接座11的配合进行偏转转动处理，同时支撑座5可以由活动座7与固定座12的转动进行旋转，使支撑座5能够适应麻醉师麻醉练习时的手肘活动处理，支撑座5内侧均匀连接有凸起块4，凸起块4为柱体结构，且凸起块4外侧也为弧形面，此结构凸起块4能够对麻醉师的支撑起到按摩的作用，避免了麻醉师支撑在一个平面上，从而避免麻醉师在进行麻醉练习时容易疲劳，凸起块4的弧形面起到防护的作用，且支撑座5内侧卡合有防护垫3，防护垫3上也均匀设有与凸起块4位置相对应的弧形凸起，且防护垫3上的弧形凸起与凸起块4相互卡合，此结构防护垫3采用现有的硅胶材质，在麻醉师通过辅助支架主体1的辅助支撑进行麻醉练习时，能够将手肘卡在支撑座5内，防护垫3通过硅胶材质的软材质，使麻醉师得到舒适的支撑处理，防护垫3上的弧形凸起与凸起块4相互卡合，使得防护垫3不易错位，且防护垫3与凸起块4之间均设有复位弹簧2，凸起块4与复位弹簧2通过卡合固定，且复位弹簧2相对凸起块4的弧形切面垂直，且复位弹簧2与防护垫3胶合固定，此结构复位弹簧2可以对防护垫3起到复位的作用，保持防护垫3的形状，以便辅助支

架主体1的使用。

[0019] 工作原理:在使用该麻醉练习用辅助支架时,首先将辅助支架主体1放置在桌面,辅助支架主体1由底座14下端的防滑吸附垫10进行防护定位处理,使用者通过辅助支架主体1的辅助支撑进行麻醉练习时,使升降调节杆13相对固定杆9调节,使支撑座5调整到自身需要的高度,再拧紧紧固螺母8进行固定,之后使用者将手肘卡入支撑座5的U型结构内,防护垫3通过压缩复位弹簧2对使用者进行支撑防护处理,使用者通过辅助支架主体1的辅助进行麻醉练习时,使用者能够利用支撑座5下端的活动连接片6相对连接座11进行偏转处理,使连接座11通过活动座7与固定座12的转动连接进行转动调节处理,凸起块4通过凸起结构对使用者的手肘进行按摩支撑处理,避免使用者长时间练习而产生手部疲劳,在使用者的手肘离开辅助支架主体1后,防护垫3在复位弹簧2的支撑下复位,从而完成一系列工作。

[0020] 尽管参照前述实施例对本实用新型进行了详细的说明,对于本领域的技术人员来说,其依然可以对前述各实施例所记载的技术方案进行修改,或者对其中部分技术特征进行等同替换,凡在本实用新型的精神和原则之内,所作的任何修改、等同替换、改进等,均应包含在本实用新型的保护范围之内。

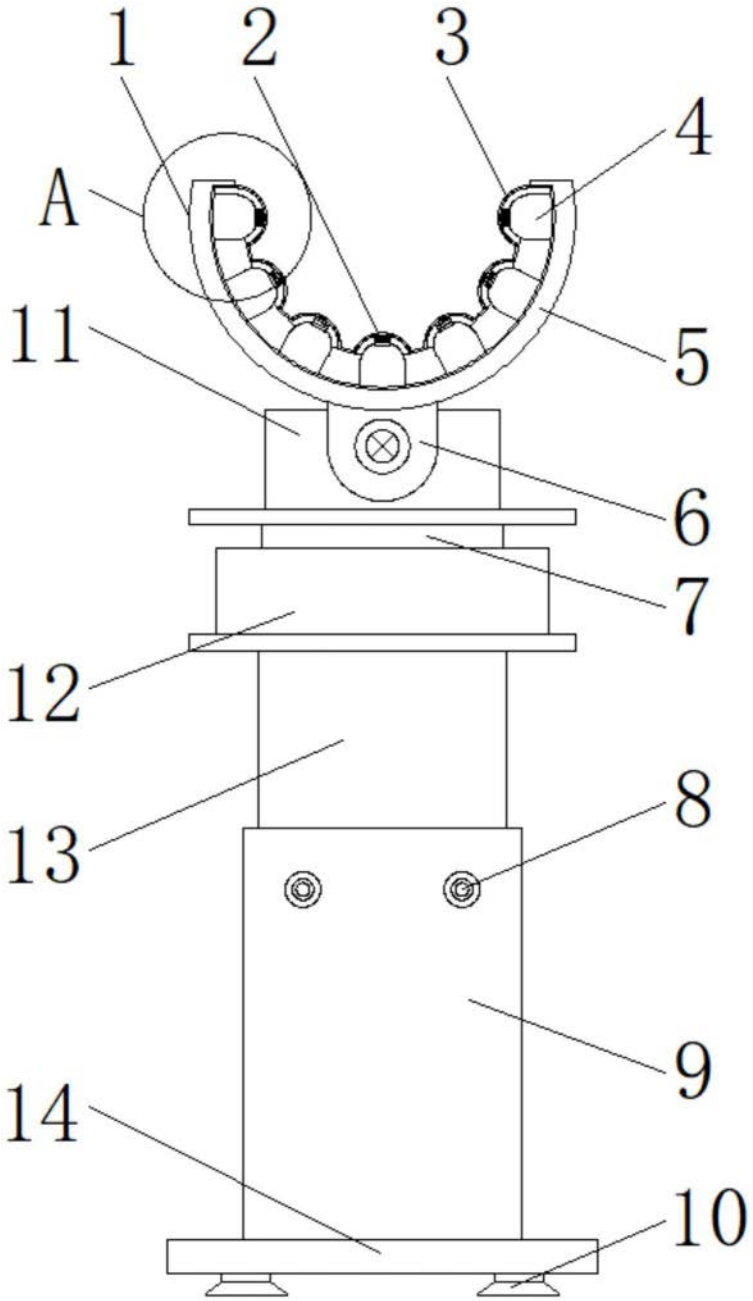

图1

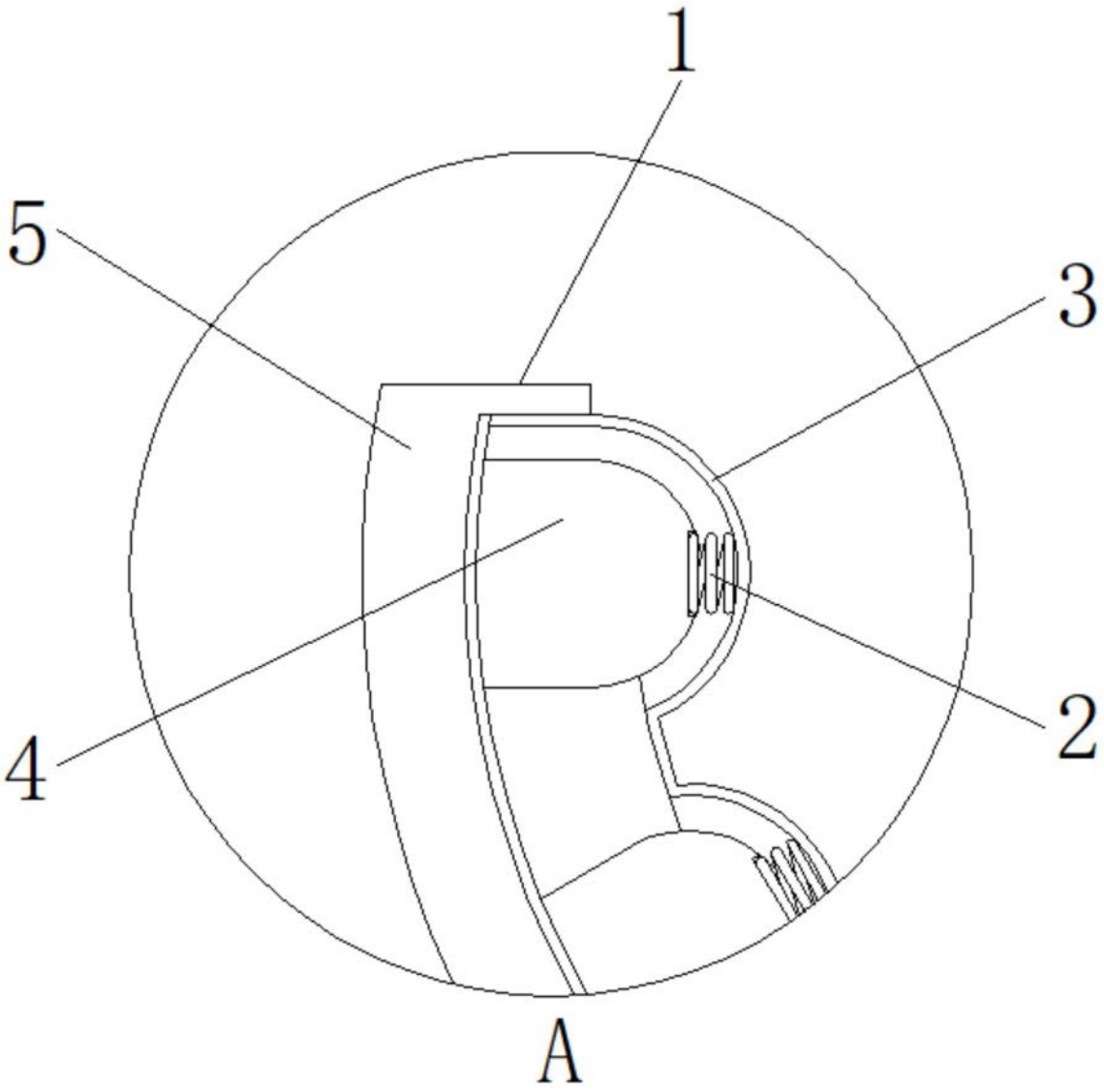

图2

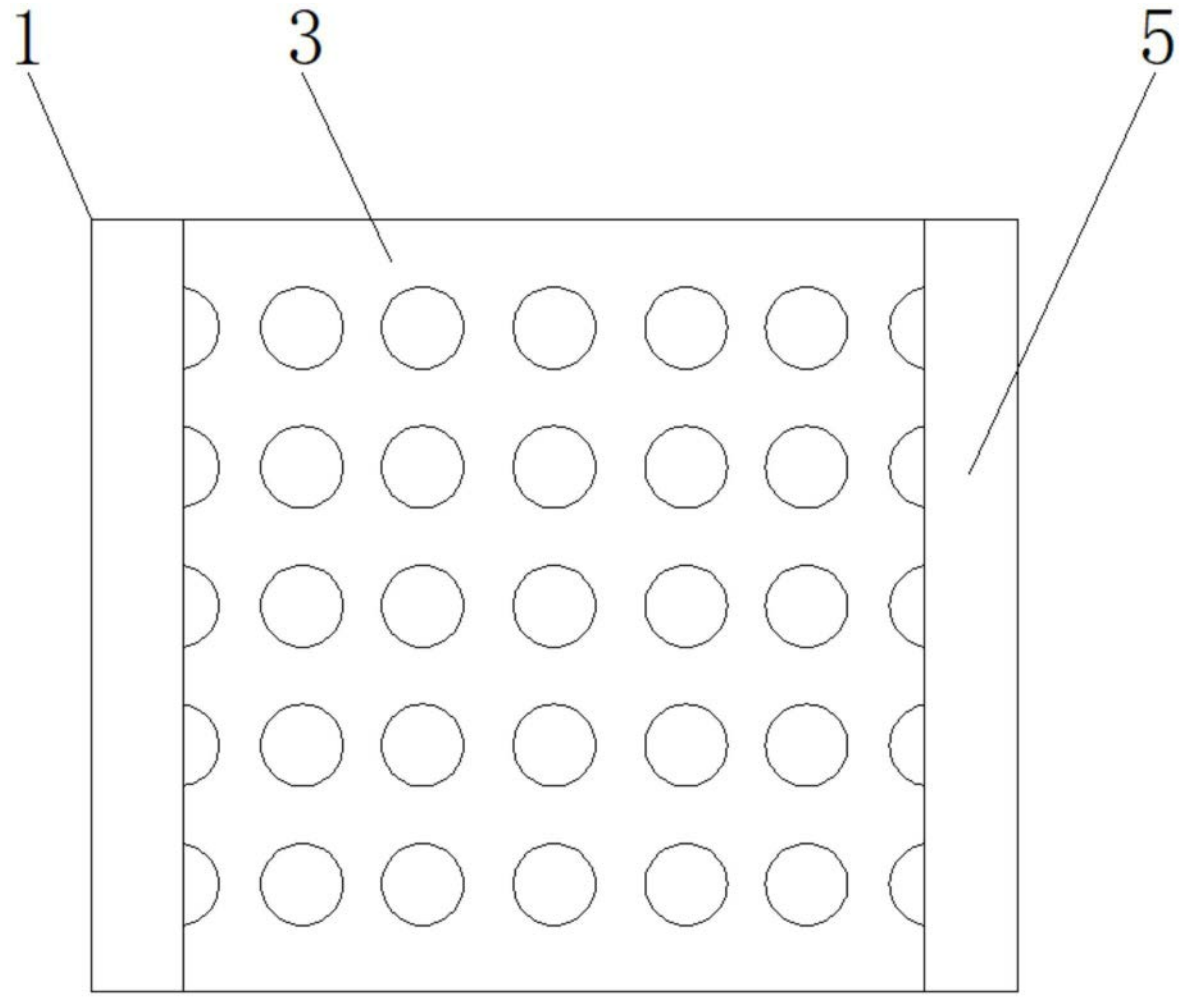

图3

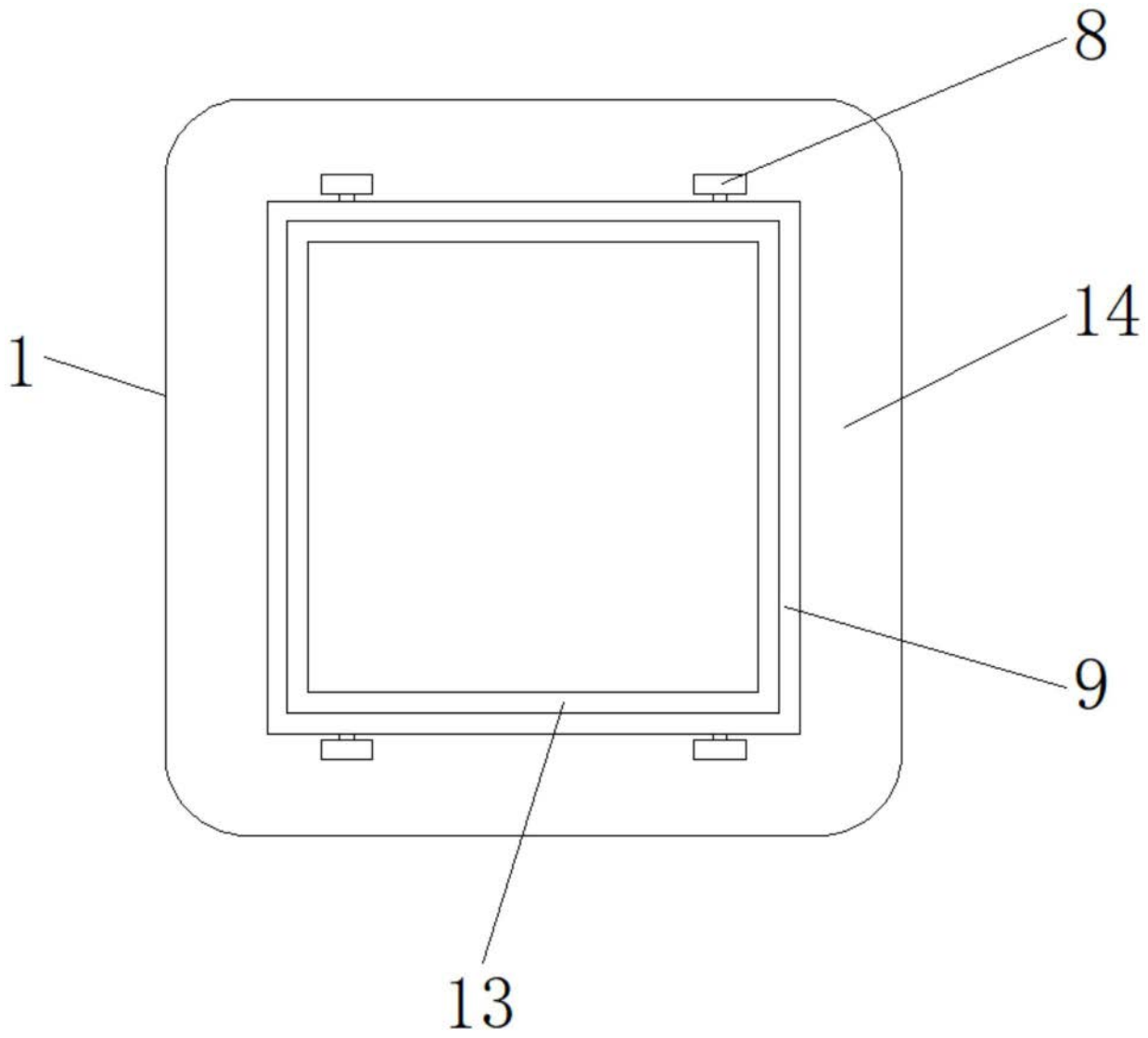

图4