[19] 中华人民共和国国家知识产权局

[51] Int. Cl.
B25B 13/00 (2006.01)
B25B 13/04 (2006.01)
B25B 13/16 (2006.01)
B25G 1/10 (2006.01)

[12] 发明专利申请公布说明书

[21] 申请号 200810031516.7

[43] 公开日 2008 年 10 月 29 日

[11] 公开号 CN 101293339A

[22] 申请日 2008.6.12

[21] 申请号 200810031516.7

[71] 申请人 湖南省嘉禾县湘江工具厂

地址 424500 湖南省嘉禾县塘村镇工业区湖南省嘉禾县湘江工具厂

[72] 发明人 周华刚

权利要求书 1 页 说明书 2 页 附图 1 页

[54] 发明名称

多功能活扳手

[57] 摘要

本发明涉及一种多功能活扳手，属于常用工具技术领域。它包括一端具有用螺杆控制开合的钳口(1)，另一端为手柄(2)；在手柄(2)与钳口(1)的结合处还设有一至三个不同型号的六角丝母呆扳孔(3)。本发明结构简单，使用方便，解决了现有活扳手用途单一的问题。

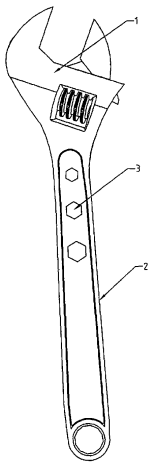

1、一种多功能活扳手，它包括一端具有用螺杆控制开合的钳口（1），另一端为手柄（2）；其特征是：在所述的手柄（2）与钳口（1）的结合处还设有一至三个不同型号的六角丝母呆扳孔（3）。

2、如权利要求1所述的多功能活扳手，其特征是：所述的手柄（2）的外表面覆盖有胶质层（4）；手柄的尾端还设有一个梅花扳手孔（5）。

多功能活扳手

技术领域

本发明涉及常用工具的制造技术领域，具体指一种多功能活扳手。

背景技术

现有的活扳手，通常都是在手柄前端设有两个钳口，一个固定，另一个可左右滑动，使用时用手指旋动活动钳口下面的横向蜗杆，通过旋动蜗杆，带动设在活动钳口下部的齿条，控制钳口的张开程度。然后将钳口推入六角螺母相对平行的两边，顺时针或逆时针推动手柄，即能将螺栓旋动，堪称方便、实用。但是它也有不足之处：遇到不同规格的螺母需要随时反复调整钳口开度，特别是常用的规格的几种螺母，其工作效率远不如呆扳手。

所以现有技术的活扳手的结构还需进一步地改进。

发明内容

本发明要解决的技术问题是：提供一种结构简单，使用方便的多功能活扳手，以解决现有活扳手用途单一的问题。

本发明解决技术问题的技术方案是：一种多功能活扳手，它包括一端具有用螺杆控制开合的钳口，另一端为手柄；在所述的手柄与钳口的结合处还设有一至三个不同型号的六角丝母呆扳孔。

进一步地，所述的手柄的外表面覆盖有胶质层；手柄的尾端还设有一个梅花扳手孔。

当需要扳动螺母时，可用用螺杆控制开合的钳口调整到螺母规格大小的开度使用；也可用与螺母规格相同的六角丝母呆板孔扳动。

本发明与已有技术相比具有如下效果：在不增加活扳手零件的情况下使活口扳手代替具有常用规格的固定扳手，同时胶质层具有绝缘功能，可用于带电的场合下直接作业；胶质层还具有隔热作用，具有不冷手，不烫手，不易打滑的效果，方便野外作业工人的携带。

附图说明

以下结合附图用具体的实施方式详细描述本发明。

图 1 是本本发明的一种结构示意图；

图 2 是本本发明的另一种结构示意图。

附图中：1、钳口；2 手柄；3 六角丝母呆扳孔 4；胶质层；5 梅花扳手孔。

具体实施方式

实施例 1

一种多功能活扳手，它包括一端具有用螺杆控制开合的钳口 1、另一端为手柄 2；在所述的手柄 2 与钳口 1 的结合处还设有三个不同型号的六角丝母呆扳孔 3。

实施例 2

一种多功能活扳手，它包括一端具有用螺杆控制开合的钳口 1、另一端为手柄 2；所述的手柄 2 的外表面覆盖有胶质绝缘层 4；手柄的尾端还设有一个梅花扳手孔 5。在手柄 2 与钳口 1 的结合处还设有两个不同型号的六角丝母呆扳孔 3。

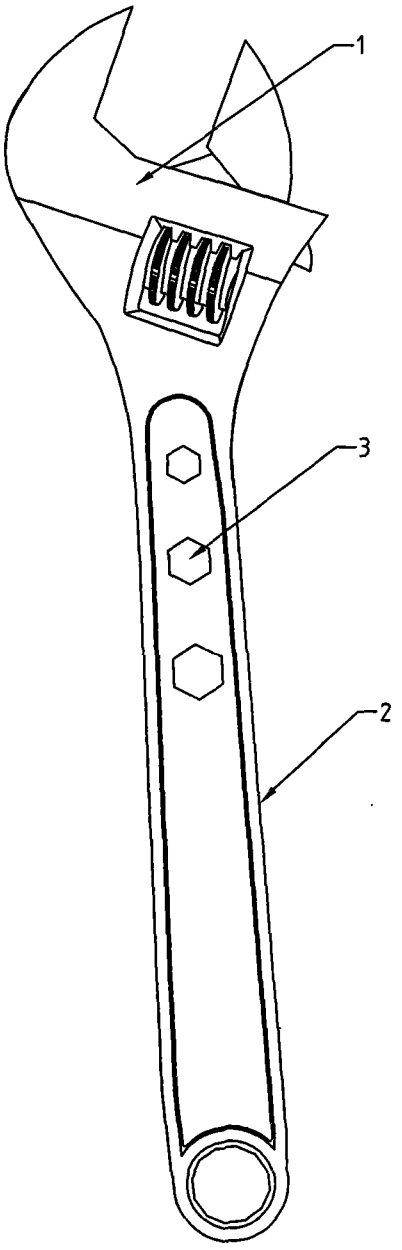

图 1

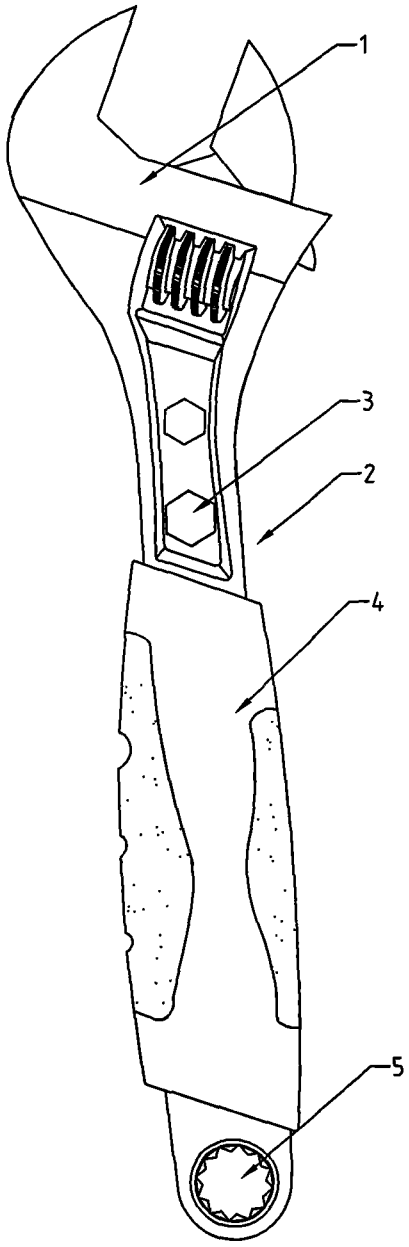

图 2