(19)国家知识产权局

(12)实用新型专利

(10)授权公告号 CN 222234999 U
(45)授权公告日 2024.12.24

(21)申请号 202420964009.3

(22)申请日 2024.05.07

(73)专利权人 广州市临通音响有限公司
地址 510000 广东省广州市白云区江高镇朗头神石路97号101

(72)发明人 赵战 孙旭婷

(74)专利代理机构 广州恒华智信知识产权代理事务所(普通合伙) 44299
专利代理师 区长钊

(51)Int.Cl.
H04R 1/02(2006.01)
F21V 33/00(2006.01)
F21Y 115/10(2016.01)

权利要求书1页 说明书3页 附图3页

(54)实用新型名称

一种带有氛围灯的音箱

(57)摘要

本实用新型涉及音响设备技术领域,尤其为一种带有氛围灯的音箱,在一个实施例中,箱体前壁设置有安装外壳,所述安装外壳上设置有第一发声部和第二发声部,所述第一发声部有两个,均设置在安装外壳主体部,所述第二发声部设置在安装外壳上方,所述第一发声部下方两侧均设置有第一发光部,所述顶盖设置在箱体上方,所述顶盖上设置有操作环和亮度旋钮;在另一个实施例中,音箱的设计类似,但顶盖上的设置有所不同,第二个实施例中的顶盖上设置有散光环体,这个散光环体可以散发出柔和的光线,进一步增强了音箱的氛围效果;本实用新型设计独特,具有发声和照明双重功能,能够为用户带来更好的音乐体验和氛围感受。

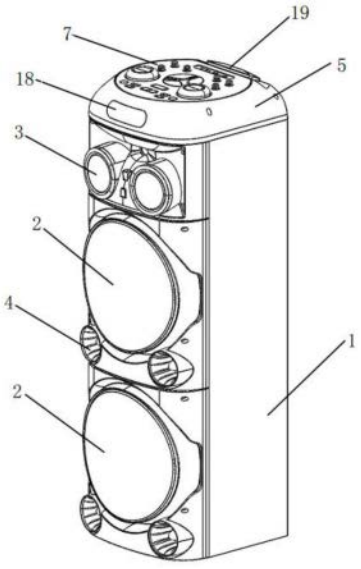

CN 222234999 U

1.一种带有氛围灯的音箱,其特征在于,包括:箱体(1)、第一发声部(2)、第二发声部(3)、第一发光部(4)和顶盖(5),所述箱体(1)前壁设置有安装外壳(6),所述安装外壳(6)上设置有第一发声部(2)和第二发声部(3),所述第一发声部(2)有两个,均设置在安装外壳(6)主体部,所述第二发声部(3)设置在安装外壳(6)上方,所述第一发声部(2)下方两侧均设置有第一发光部(4),所述顶盖(5)设置在箱体(1)上方,所述顶盖(5)上设置有操作环(7)和亮度旋钮(8)。

2.根据权利要求1所述的一种带有氛围灯的音箱,其特征在于,所述亮度旋钮(8)安装在操作环(7)中间,所述操作环(7)内设置有第二发光部(9),调节旋钮(10)和USB接口(11),所述第二发光部(9)为两个发光灯圈,分别设置在亮度旋钮(8)下方两侧。

3.根据权利要求1所述的一种带有氛围灯的音箱,其特征在于,所述第一发声部(2)包括第一喇叭(12)和外层的第一网罩(13),所述第一喇叭(12)通过安装外壳(6)上开设的安装口(14)安装在箱体(1)内,所述第一网罩(13)覆盖在安装口(14)外侧。

4.根据权利要求1所述的一种带有氛围灯的音箱,其特征在于,所述第二发声部(3)包括第二喇叭(15)和外层的第二网罩(16),所述第二喇叭(15)通过安装外壳(6)上开设的安装孔(17)安装在箱体(1)内,所述第二网罩(16)覆盖在安装孔(17)外侧,所述第二发声部(3)有两个。

5.根据权利要求1所述的一种带有氛围灯的音箱,其特征在于,所述顶盖(5)前端设置有显示屏(18),后端设置有拉手(19)。

6.一种带有氛围灯的音箱,其特征在于,包括:箱体(1)、第一发声部(2)、第二发声部(3)、第一发光部(4)和顶盖(5),所述箱体(1)前壁设置有安装外壳(6),所述安装外壳(6)上设置有第一发声部(2)和第二发声部(3),所述第一发声部(2)有两个,均设置在安装外壳(6)主体部,所述第二发声部(3)设置在安装外壳(6)上方,所述第一发声部(2)下方两侧均设置有第一发光部(4),所述顶盖(5)设置在箱体(1)上方,所述顶盖(5)上设置有散光环体(20)。

7.根据权利要求6所述的一种带有氛围灯的音箱,其特征在于,所述散光环体(20)的散光面呈磨砂状的漫散射散光环体(20),所述散光环体(20)中间安装有凸起的半球状触控操作面板(21)。

8.根据权利要求6所述的一种带有氛围灯的音箱,其特征在于,所述第一发声部(2)包括第一喇叭(12)和外层的第一网罩(13),所述第一喇叭(12)通过安装外壳(6)上开设的安装口(14)安装在箱体(1)内,所述第一网罩(13)覆盖在安装口(14)外侧。

9.根据权利要求6所述的一种带有氛围灯的音箱,其特征在于,所述第二发声部(3)包括第二喇叭(15)和外层的第二网罩(16),所述第二喇叭(15)通过安装外壳(6)上开设的安装孔(17)安装在箱体(1)内,所述第二网罩(16)覆盖在安装孔(17)外侧,所述第二发声部(3)有两个。

10.根据权利要求6所述的一种带有氛围灯的音箱,其特征在于,所述顶盖(5)前端设置有显示屏(18),后端设置有拉手(19)。

一种带有氛围灯的音箱

技术领域

[0001] 本实用新型涉及音响设备技术领域,具体为一种带有氛围灯的音箱。

背景技术

[0002] 随着社会经济的持续发展和人们生活品质的不断提升,人们越来越追求精神层面的满足,娱乐成为了日常生活中不可或缺的一部分。在这样的背景下,消费者对于购买的产品,特别是音箱这样的音频设备,除了期待其提供高品质的音效外,还希望产品能带来更多的娱乐特性,满足多元化的需求。

[0003] 目前音箱在外观设计上的创新确实显得相对匮乏,这使得许多用户在选择音箱时感到无法满足他们的审美需求,除了外观设计上的不足,音箱在兼容性方面也存在明显的短板,许多音箱仍然只支持有限的音频格式和设备连接。这导致了用户在使用音箱时可能无法顺利播放他们喜爱的音乐或连接到他们常用的设备;对于音箱来说,除了音效表现外,它还可以通过多种方式来增强娱乐体验,例如,可以通过内置LED灯光来营造特定的氛围,为用户带来沉浸式的听音体验,为用户打造出身临其境的感觉。

实用新型内容

[0004] 本实用新型的目的在于提供一种带有氛围灯的音箱,以解决上述背景技术中提出的问题。

[0005] 为实现上述目的,本实用新型提供如下技术方案:

[0006] 一种带有氛围灯的音箱,包括箱体、第一发声部,第二发声部、第一发光部和顶盖,所述箱体前壁设置有安装外壳,所述安装外壳上设置有第一发声部和第二发声部,所述第一发声部有两个,均设置在安装外壳主体部,所述第二发声部设置在安装外壳上方,所述第一发声部下方两侧均设置有第一发光部,所述顶盖设置在箱体上方,所述顶盖上设置有操作环和亮度旋钮。

[0007] 优选的,所述亮度旋钮安装在操作环中间,所述操作环内设置有第二发光部,调节旋钮和USB接口,所述第二发光部为两个发光灯圈,分别设置在亮度旋钮下方两侧。

[0008] 优选的,所述第一发声部包括第一喇叭和外层的第一网罩,所述第一喇叭通过安装外壳上开设的安装口安装在箱体内,所述第一网罩覆盖在安装口外侧。

[0009] 优选的,所述第二发声部包括第二喇叭和外层的第二网罩,所述第二喇叭通过安装外壳上开设的安装孔安装在箱体内,所述第二网罩覆盖在安装孔外侧,所述第二发声部有两个。

[0010] 优选的,所述顶盖前端设置有显示屏,后端设置有拉手。

[0011] 为实现上述目的,本实用新型还提供如下技术方案:

[0012] 一种带有氛围灯的音箱,其特征在于,包括箱体、第一发声部、第二发声部、第一发光部和顶盖,所述箱体前壁设置有安装外壳,所述安装外壳上设置有第一发声部和第二发声部,所述第一发声部有两个,均设置在安装外壳主体部,所述第二发声部设置在安装外壳

上方,所述第一发声部下方两侧均设置有第一发光部,所述顶盖设置在箱体上方,所述顶盖上设置有散光环体。

[0013] 优选的,所述散光环体的散光面呈磨砂状的漫散射散光环体,所述散光环体中间安装有凸起的半球状触控操作面板。

[0014] 优选的,所述第一发声部包括第一喇叭和外层的第一网罩,所述第一喇叭通过安装外壳上开设的安装口安装在箱体内,所述第一网罩覆盖在安装口外侧。

[0015] 优选的,所述第二发声部包括第二喇叭和外层的第二网罩,所述第二喇叭通过安装外壳上开设的安装孔安装在箱体内,所述第二网罩覆盖在安装孔外侧,所述第二发声部有两个。

[0016] 优选的,所述顶盖前端设置有显示屏,后端设置有拉手。

[0017] 与现有技术相比,本实用新型的技术效果和优点是:

[0018] 本实用新型通过精心设计,融入了多个发声部,显著提升了音质表现。这种布局不仅让音场更加宽广,音色更加丰富多彩,还为用户带来了高质量的音效享受;与此同时,音箱巧妙地结合了音响发声与氛围照明功能,既提供了震撼的听觉体验,又为用户营造了多样化的视觉和氛围享受。此外,还地预留了USB接口,便于用户轻松连接外部设备,进行功能扩展,如连接移动设备播放音乐、外接音频源等,为用户的使用带来了极大的便利性和扩展性。

附图说明

[0019] 图1为本实用新型实施例1的整体结构示意图;

[0020] 图2为本实用新型实施例1的主视图;

[0021] 图3为本实用新型实施例1的俯视图;

[0022] 图4为本实用新型箱体内部件拆分图;

[0023] 图5为本实用新型实施例2的整体结构示意图。

[0024] 图中:1、箱体;2、第一发声部;3、第二发声部;4、第一发光部;5、顶盖;6、安装外壳;7、操作环;8、亮度旋钮;9、第二发光部;10、调节旋钮;11、USB接口;12、第一喇叭;13、第一网罩;14、安装口;15、第二喇叭;16、第二网罩;17、安装孔;18、显示屏;19、拉手;20、散光环体;21、触控操作面板。

具体实施方式

[0025] 下面将结合本实用新型实施例中的附图,对本实用新型实施例中的技术方案进行清楚、完整地描述,显然,所描述的实施例仅仅是本实用新型一部分实施例,而不是全部的实施例。基于本实用新型中的实施例,本领域普通技术人员在没有做出创造性劳动前提下所获得的所有其他实施例,都属于本实用新型保护的范围。

[0026] 实施例1:请参阅图1至图4,本实用新型提供一种技术方案:

[0027] 一种带有氛围灯的音箱,包括箱体1、第一发声部2、第二发声部3、第一发光部4和顶盖5,所述箱体1前壁设置有安装外壳6,所述安装外壳6上设置有第一发声部2和第二发声部3,所述第一发声部2有两个,均设置在安装外壳6主体部,所述第二发声部3设置在安装外壳6上方,所述第一发声部2下方两侧均设置有第一发光部4,所述顶盖5设置在箱体1上方,

所述顶盖5上设置有操作环7和亮度旋钮8。

[0028] 具体的,所述亮度旋钮8安装在操作环7中间,所述操作环7内设置有第二发光部9,调节旋钮10和USB接口11,所述第二发光部9为两个发光灯圈,分别设置在亮度旋钮8下方两侧。

[0029] 此实施例中,通过设置第一发声部2第二发声部3,音箱能够实现更宽广的音场和更丰富的音色,提高了音质表现,第一发光部4和第二发光部9提供的氛围照明功能,可以为用户创造出不同的视觉和氛围体验,通过操作环7上的调节旋钮10和亮度旋钮8,用户可以轻松地控制音箱的音量和氛围灯的亮度,通过顶盖5上预留的USB接口11,可以方便地连接外部设备,如移动设备、外接音频源等,这使得音箱的功能得到了进一步的扩展,满足了用户的不同需求。

[0030] 实施例2:请参阅图5,本实用新型提供一种技术方案:

[0031] 一种带有氛围灯的音箱,其特征在于,包括箱体1、第一发声部2、第二发声部3、第一发光部4和顶盖5,所述箱体1前壁设置有安装外壳6,所述安装外壳6上设置有第一发声部2和第二发声部3,所述第一发声部2有两个,均设置在安装外壳6主体部,所述第二发声部3设置在安装外壳6上方,所述第一发声部2下方两侧均设置有第一发光部4,所述顶盖5设置在箱体1上方,所述顶盖5上设置有散光环体20。

[0032] 具体的,所述散光环体20的散光面呈磨砂状的漫散射散光环体20,所述散光环体20中间安装有凸起的半球状触控操作面板21。

[0033] 与前述实施例相比,本实施例中与上述实施例音箱的主体设计相类似,通过设置多个发声部,音箱能够实现更宽广的音场和更丰富的音色,但顶盖上的设置有所不同,本实施例中的顶盖上设置有散光环体,这个散光环体可以散发出柔和的光线,进一步增强了音箱的氛围效果,散光环体20中间的触控操作面板21使得用户可以轻松控制音箱的各项功能,如调节音量、切换氛围灯光模式等,无需复杂的按键或遥控器,音箱的整体设计简洁大方,线条流畅,外观美观。

[0034] 具体的,所述第一发声部2包括第一喇叭12和外层的第一网罩13,所述第一喇叭12通过安装外壳6上开设的安装口14安装在箱体1内,所述第一网罩13覆盖在安装口14外侧。

[0035] 具体的,所述第二发声部3包括第二喇叭15和外层的第二网罩16,所述第二喇叭15通过安装外壳6上开设的安装孔17安装在箱体1内,所述第二网罩16覆盖在安装孔17外侧,所述第二发声部3有两个。第一发声部2和第二发声部3通过第一喇叭12和第二喇叭15的振动产生声音,并通过第一网罩13和第二网罩16进行导向和扩散,为用户提供高质量的音效体验,同时网罩能够防止灰尘和其他杂质进入,使得音箱在音质和外观上都表现出色。

[0036] 具体的,第一发光部4采用LED照明射灯,LED照明射灯的应用不仅为音箱增添了照明功能,还为用户带来了更加舒适和环保的使用体验。

[0037] 具体的,所述顶盖5前端设置有显示屏18,后端设置有拉手19。

[0038] 本实用新型,其余未叙述部分为现有或公知技术。

[0039] 尽管已经示出和描述了本实用新型的实施例,对于本领域的普通技术人员而言,可以理解在不脱离本实用新型的原理和精神的情况下可以对这些实施例进行多种变化、修改、替换和变型,本实用新型的范围由所附权利要求及其等同物限定。

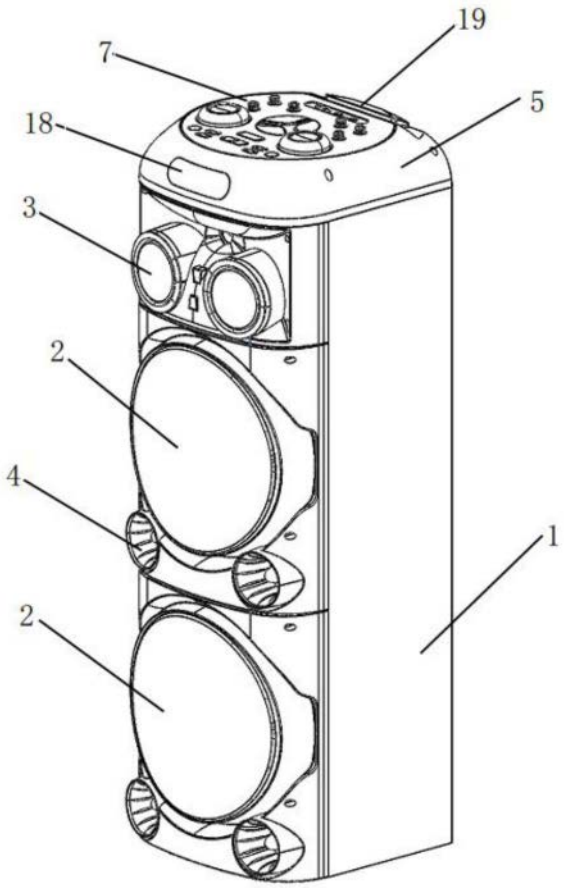

图1

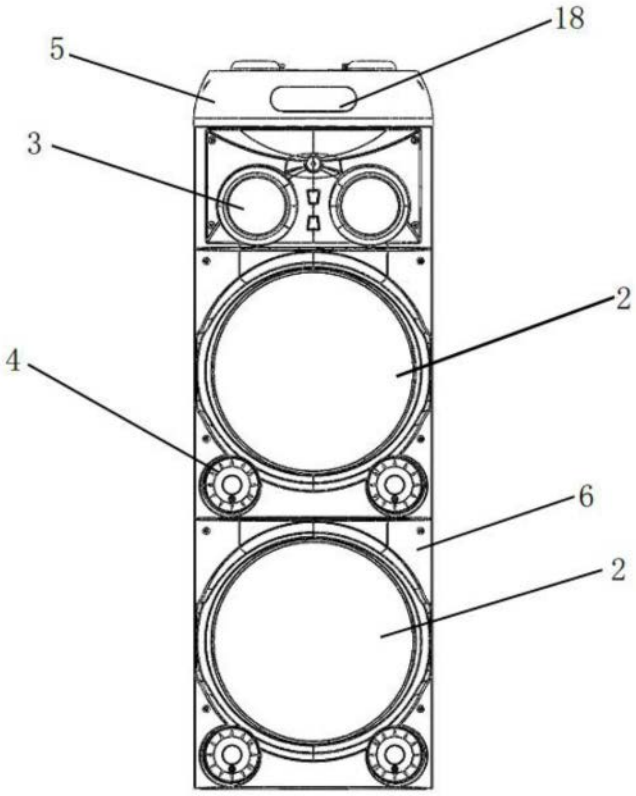

图2

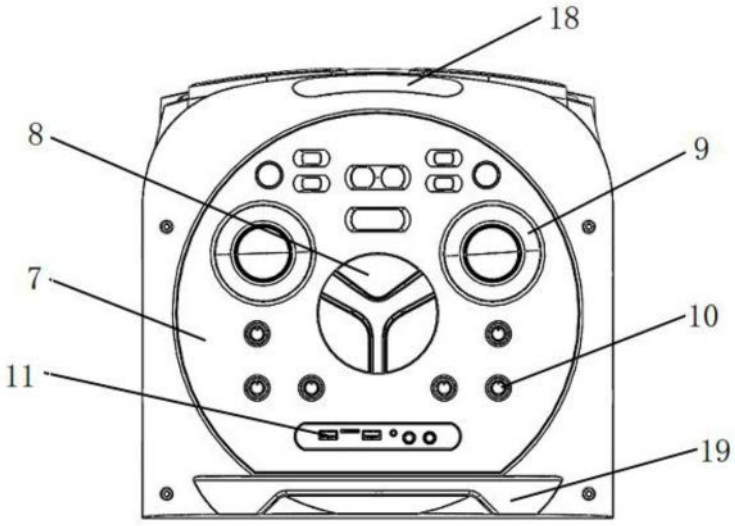

图3

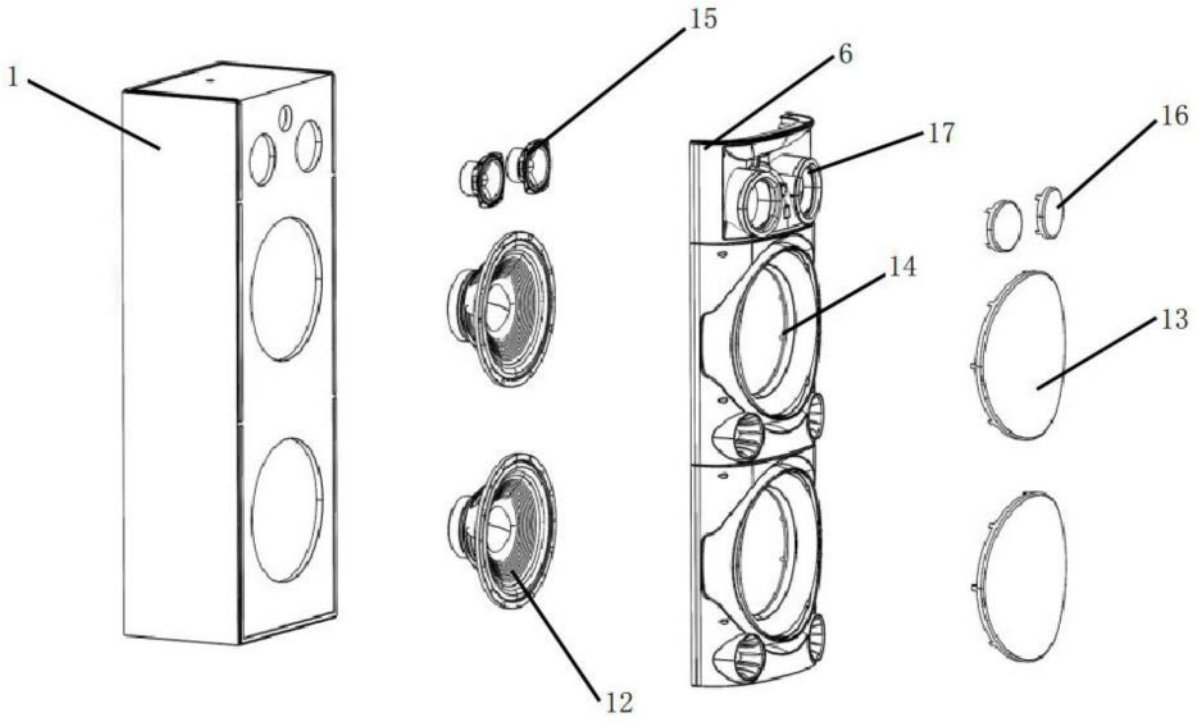

图4

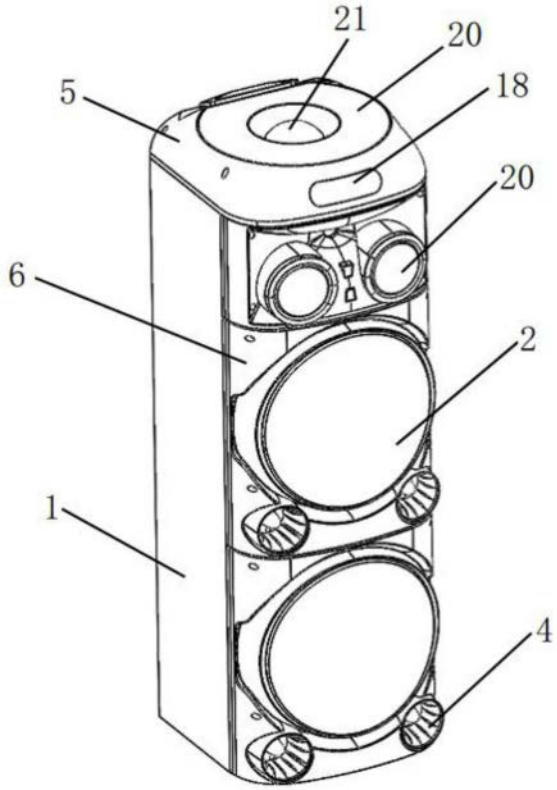

图5