(19)中华人民共和国国家知识产权局

(12)发明专利申请

(10)申请公布号 CN 105476768 A
(43)申请公布日 2016.04.13

(21)申请号 201410470122.7

(22)申请日 2014.09.16

(71)申请人 葛芙蓉
地址 274000 山东省菏泽市牡丹区解放大街688号

(72)发明人 葛芙蓉

(74)专利代理机构 济南泉城专利商标事务所 37218
代理人 刘庆兰

(51)Int.Cl.
A61G 7/00(2006.01)
A61G 7/05(2006.01)

权利要求书1页 说明书2页 附图1页

(54)发明名称

一种多功能儿科护理床

(57)摘要

本发明属于医疗器械装置技术领域，特别涉及一种多功能儿科护理床，包括床板和床腿，床板前端设有床头板，其特征是：所述床板两侧设有侧挡板，尾端设有床尾板，侧挡板和床尾板分别插接于床板的插接孔内，床板下端连接有转轴，转轴末端连接有杂物筐，床头板上连接有输液架。床板底部设有用于放置饭盒的抽屉和用于放置洗脸盆的脸盆架；床尾板上端铰接有用于吃饭或写字、画画的桌板，使用时，桌板两端搭接在侧挡板上，不用时，桌板翻转靠在床尾板外侧。本发明的有益效果是：可防止患儿滚落，同时也便于医务人员护理；杂物筐可放置玩具、杂物等，不用时推入床下，实用方便；减轻了医务人员和家长的工作难度，同时也减轻了患儿的痛苦。

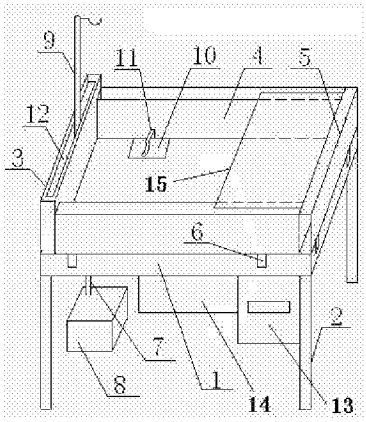

CN 105476768 A

1. 一种多功能儿科护理床，包括床板（1）和床腿（2），床板（1）前端设有床头板（3），其特征是：所述床板（1）两侧设有侧挡板（4），尾端设有床尾板（5），侧挡板（4）和床尾板（5）分别插接于床板（1）的插接孔（6）内，床板（1）下端连接有转轴（7），转轴（7）末端连接有杂物筐（8），床头板（3）上连接有输液架（9）；床板（1）两侧设有肢体托（10），肢体托（10）上设有弹力压臂带（11）；输液架（9）插设于床头板（3）的轨道（12）内；床板底部设有用于放置饭盒的抽屉和用于放置洗脸盆的脸盆架；床尾板上端铰接有用于吃饭或写字、画画的桌板，使用时，桌板两端搭接在侧挡板（4）上，不用时，桌板翻转靠在窗尾板外侧。

一种多功能儿科护理床

[0001] （一）技术领域

本发明属于医疗器械装置技术领域，特别涉及一种多功能儿科护理床。

[0002] （二）背景技术

现在的儿科护理床，一般都仅是由床板和床腿构成，没有任何防护措施，患儿一般较易躁动，稍有不慎就会从床上滚下来，存在一定的安全隐患；但如果把床四周全都固定围起来，护理人员在给患儿检查、护理时会比较不便。患儿治疗期间，家长经常会提供一些玩具供其玩耍，目前的病床没有放置杂物的地方，通常放置在床边，使病床显得极为凌乱。在给患儿进行输液时，需要大人强制性握住穿刺部位，且根据不同患儿的不同情况，患儿输液的位置也不尽相同。

[0003] （三）发明内容

本发明为了弥补现有技术的不足，提供了一种便于护理、防止患儿滚落、附带有杂物筐的多功能儿科护理床。

[0004] 本发明是通过如下技术方案实现的：

一种多功能儿科护理床，包括床板和床腿，床板前端设有床头板，其特征是：所述床板两侧设有侧挡板，尾端设有床尾板，侧挡板和床尾板分别插接于床板的插接孔内，床板下端连接有转轴，转轴末端连接有杂物筐，床头板上连接有输液架。所述床板两侧设有肢体托，肢体托上设有弹力压臂带。所述输液架插设于床头板的轨道内。床板底部设有用于放置饭盒的抽屉和用于放置洗脸盆的脸盆架；床尾板上端铰接有用于吃饭或写字、画画的桌板，使用时，桌板两端搭接在侧挡板上，不用时，桌板翻转靠在床尾板外侧。

[0005] 本发明的有益效果是：可防止患儿滚落，同时也便于医务人员护理；杂物筐可放置玩具、杂物等，不用时推入床下，实用方便；减轻了医务人员和家长的工作难度，同时也减轻了患儿的痛苦。

[0006] （四）附图说明

下面结合附图对本发明作进一步的说明。

[0007] 附图 1 为本发明的结构示意图；

图中，1 床板，2 床腿，3 床头板，4 侧挡板，5 床尾板，6 插接孔，7 转轴，8 杂物筐，9 输液架，10 肢体托，11 弹力压臂带，12 轨道，13 抽屉，14 脸盆架，15 桌板。

[0008] （五）具体实施方式

附图为本发明的一种具体实施例。该实施例包括床板 1 和床腿 2，床板 1 前端设有床头板 3，床板 1 两侧设有侧挡板 4，尾端设有床尾板 5，侧挡板 4 和床尾板 5 分别插接于床板 1 的插接孔 6 内，床板 1 下端连接有转轴 7，转轴 7 末端连接有杂物筐 8，床头板 3 上连接有输液架 9。床板 1 两侧设有肢体托 10，肢体托 10 上设有弹力压臂带 11。输液架 9 插设于床头板 3 的轨道 12 内。床板底部设有用于放置饭盒的抽屉 13 和用于放置洗脸盆的脸盆架 14；床尾板上端铰接有用于吃饭或写字、画画的桌板 15，使用时，桌板两端搭接在侧挡板 4 上，不用时，桌板翻转靠在窗尾板外侧。

[0009] 采用本发明的一种多功能儿科护理床，当患儿躺于床板 1 上后，分别将侧挡板 4 和

床尾板 5 掺入插接孔 6 内，这样患儿就不会滚落下来；当医务人员来对患儿进行检查、护理时，可根据需要，拿下任何一个侧挡板 4 或床尾板 5，便于护理。患儿使用的玩具、杂物等可放入杂物筐 8 内，平时不用时，可推动杂物筐 8，在转轴 7 的作用下推入床板 1 下部，一点也不碍事。输液架 9 插入床头板 3 的轨道 12 内，可根据不同需要移动输液架 9 的位置。在给患儿进行检查时，将手臂搭在肢体托 10 上，并用弹力压臂带 11 固定即可。

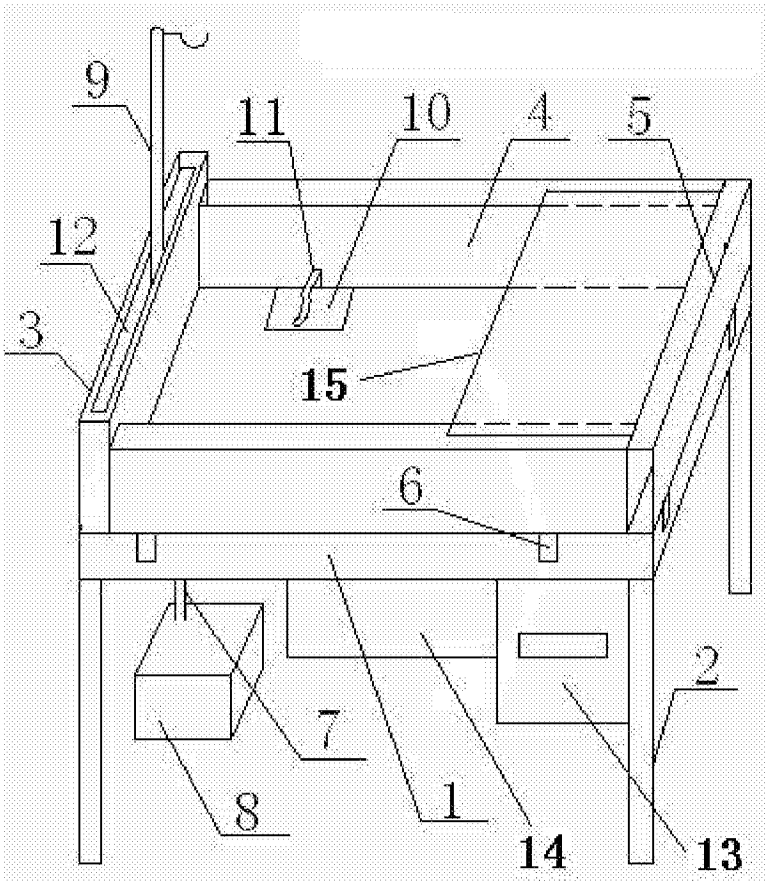

图 1