(19)中华人民共和国国家知识产权局

(12)实用新型专利

(10)授权公告号 CN 214341378 U
(45)授权公告日 2021.10.08

(21)申请号 202022189101.1

(22)申请日 2020.09.29

(73)专利权人 昆山山里红商贸有限公司
地址 215334 江苏省苏州市昆山开发区前进东路289号楼2815室

(72)发明人 陈琳

(74)专利代理机构 上海尚象专利代理有限公司 31335
代理人 徐炫

(51)Int.Cl.
A47F 5/00(2006.01)
A47F 5/10(2006.01)
A47F 5/025(2006.01)
A47F 5/12(2006.01)

权利要求书1页 说明书5页 附图3页

(54)实用新型名称

一种通讯产品销售用展示装置

(57)摘要

本实用新型属于展示装置技术领域，涉及一种通讯产品销售用展示装置，包括支撑台、机动仓、第一轴承和第一转轴，机动仓开设在支撑台内部，第一轴承固定连接在机动仓内壁，第一转轴穿设在第一轴承中，第一转轴表面固定连接有第一齿轮。其有益效果是，该通讯产品销售用展示装置，通过设置第一电机、第一齿轮和第二齿轮，当人们需要对该装置进行横向调节时，人们只需要通过控制开关控制第一电机运作，从而带动第一齿轮运作，在第一齿轮和第二齿轮的配合下，从而得以带动载有第一展示台和第二展示台的活动台进行旋转，当载有第一展示台和第二展示台的活动台的角度移动至指定位置时，人们只需要通过控制开关控制第一电机停止运作即可。

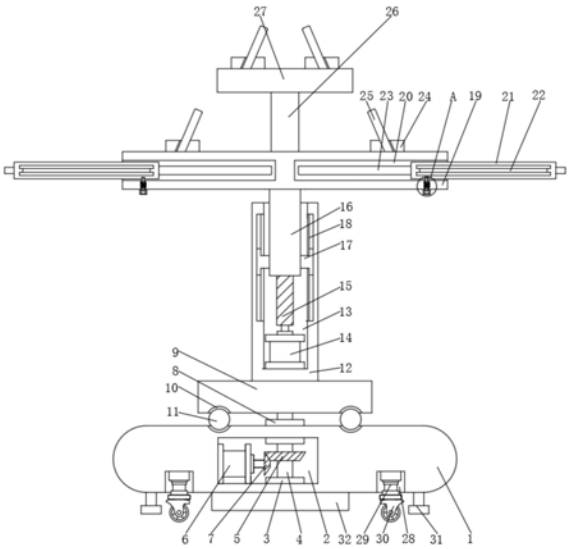

CN 214341378 U

1.一种通讯产品销售用展示装置，包括支撑台(1)、机动仓(2)、第一轴承(3)和第一转轴(4)，其特征在于：所述机动仓(2)开设在支撑台(1)内部，所述第一轴承(3)固定连接在机动仓(2)内壁，所述第一转轴(4)穿设在第一轴承(3)中，所述第一转轴(4)表面固定连接有第一齿轮(5)，所述机动仓(2)内部固定连接有第一电机(6)，所述第一电机(6)的输出轴右端固定连接有第二齿轮(7)，所述第一齿轮(5)和第二齿轮(7)相啮合，所述机动仓(2)表面穿设有第二轴承(8)，所述第一转轴(4)穿设在第二轴承(8)中，所述第一转轴(4)上端固定连接有活动台(9)，所述活动台(9)下表面开设有滑轨(10)，所述滑轨(10)共有两组，另一组滑轨(10)开设在支撑台(1)上表面，所述滑轨(10)内部设置有滚珠(11)，所述滚珠(11)共有多个，并且排列在滑轨(10)内部，所述活动台(9)上表面固定连接有升降台(12)，所述升降台(12)内部开设有升降仓(13)，所述升降仓(13)内部固定连接有第二电机(14)，所述第二电机(14)的输出轴上端固定连接有螺纹柱(15)，所述螺纹柱(15)上端螺纹连接有螺纹管(16)，所述螺纹管(16)的上端固定连接有第一展示台(19)，所述第一展示台(19)上表面固定连接有卡槽(24)，所述卡槽(24)中卡接有通讯产品本体(25)，所述通讯产品本体(25)共有多个，并且排列在第一展示台(19)上表面。

2.根据权利要求1所述的一种通讯产品销售用展示装置，其特征在于：所述螺纹管(16)侧面固定连接有第一滑块(17)，所述升降仓(13)内壁开设有第一滑槽(18)，所述第一滑块(17)滑动连接在第一滑槽(18)中，所述第一滑块(17)和第一滑槽(18)各有两组，并且对称设置在螺纹管(16)两侧。

3.根据权利要求1所述的一种通讯产品销售用展示装置，其特征在于：所述第一展示台(19)内部开设有活动仓(20)，所述活动仓(20)内部穿设有扩展板(21)，所述扩展板(21)侧面固定连接有第二滑块(22)，所述活动仓(20)内壁开设有第二滑槽(23)，所述第二滑块(22)滑动连接在第二滑槽(23)中，所述第二滑槽(23)和第二滑块(22)各有两组，并且对称设置在扩展板(21)两侧。

4.根据权利要求3所述的一种通讯产品销售用展示装置，其特征在于：第一展示板内部开设有限位槽(34)，所述限位槽(34)中穿设有限位杆(35)，所述限位杆(35)表面固定连接有限位块(36)，所述限位杆(35)的表面固定套接有弹簧(37)，所述限位杆(35)的下端固定连接有手柄(38)，所述扩展板(21)下表面开设有定位槽(39)，所述限位杆(35)的上端卡接在定位槽(39)中。

5.根据权利要求1所述的一种通讯产品销售用展示装置，其特征在于：所述第一展示台(19)上表面固定连接有支撑杆(26)，所述支撑杆(26)上端固定连接有第二展示台(27)。

6.根据权利要求1所述的一种通讯产品销售用展示装置，其特征在于：所述支撑台(1)下表面固定连接有伸缩槽(28)，所述伸缩槽(28)中固定连接有电动推杆(29)，所述电动推杆(29)的另一端固定连接有车轮组(30)，所述车轮组(30)共有四个，并且呈矩形排列在支撑台(1)下端，所述支撑台(1)下表面固定连接有基座(31)，所述基座(31)共有四个，并且呈矩形排列在支撑台(1)下表面。

7.根据权利要求1所述的一种通讯产品销售用展示装置，其特征在于：所述支撑台(1)下表面固定连接有蓄电池(32)，所述支撑台(1)正面固定连接有控制开关(33)，所述控制开关(33)内部设置有微处理器。

一种通讯产品销售用展示装置

技术领域

[0001] 本实用新型属于展示装置技术领域，具体涉及一种通讯产品销售用展示装置。

背景技术

[0002] 随着科学技术的快速发展，通讯产品的更新换代速度也越来越快，就目前而言，在一款新的通讯产品生产出来之后，厂家会对产品进行展示；以便于客户可以更加方便快捷的了解新产品，一个好的展示柜可以为参观者留下好的印象，也能为产品带来好的展示机会，进一步的带动更好的经济效益，现如今，市面上大多数的展示装置大多以柜台为主，众多的产品放置在一起，进而无法突出产品，同时产品放置架大多为固定不动的，导致客户无法直观的看到产品背面，进而带来不便，为解决以上问题，我们推出了以下装置。

实用新型内容

[0003] 为解决上述背景技术中提出的问题。本实用新型提供了一种通讯产品销售用展示装置，其解决了调节不便的技术问题。

[0004] 为实现上述目的，本实用新型提供如下技术方案：一种通讯产品销售用展示装置，包括支撑台、机动仓、第一轴承和第一转轴，所述机动仓开设在支撑台内部，所述第一轴承固定连接在机动仓内壁，所述第一转轴穿设在第一轴承中，所述第一转轴表面固定连接有第一齿轮，所述机动仓内部固定连接有第一电机，所述第一电机的输出轴右端固定连接有第二齿轮，所述第一齿轮和第二齿轮相啮合，所述机动仓表面穿设有第二轴承，所述第一转轴穿设在第二轴承中，所述第一转轴上端固定连接有活动台，所述活动台下表面开设有滑轨，所述滑轨共有两组，另一组滑轨开设在支撑台上表面，所述滑轨内部设置有滚珠，所述滚珠共有多个，并且排列在滑轨内部，所述活动台上表面固定连接有升降台，所述升降台内部开设有升降仓，所述升降仓内部固定连接有第二电机，所述第二电机的输出轴上端固定连接有螺纹柱，所述螺纹柱上端螺纹连接有螺纹管，所述螺纹管的上端固定连接有第一展示台，所述第一展示台上表面固定连接有卡槽，所述卡槽中卡接有通讯产品本体，所述通讯产品本体共有多个，并且排列在第一展示台上表面。

[0005] 作为本实用新型的进一步方案：所述螺纹管侧面固定连接有第一滑块，所述升降仓内壁开设有第一滑槽，所述第一滑块滑动连接在第一滑槽中，所述第一滑块和第一滑槽各有两组，并且对称设置在螺纹管两侧。

[0006] 作为本实用新型的进一步方案：所述第一展示台内部开设有活动仓，所述活动仓内部穿设有扩展板，所述扩展板侧面固定连接有第二滑块，所述活动仓内壁开设有第二滑槽，所述第二滑块滑动连接在第二滑槽中，所述第二滑槽和第二滑块各有两组，并且对称设置在扩展板两侧。

[0007] 作为本实用新型的进一步方案：第一展示板内部开设有限位槽，所述限位槽中穿设有限位杆，所述限位杆表面固定连接有限位块，所述限位杆的表面固定套接有弹簧，所述限位杆的下端固定连接有手柄，所述扩展板下表面开设有定位槽，所述限位杆的上端卡接

在定位槽中。

[0008] 作为本实用新型的进一步方案:所述第一展示台上表面固定连接有支撑杆,所述支撑杆上端固定连接有第二展示台。

[0009] 作为本实用新型的进一步方案:所述支撑台下表面固定连接有伸缩槽,所述伸缩槽中固定连接有电动推杆,所述电动推杆的另一端固定连接有车轮组,所述车轮组共有四个,并且呈矩形排列在支撑台下端,所述支撑台下表面固定连接有基座,所述基座共有四个,并且呈矩形排列在支撑台下表面。

[0010] 作为本实用新型的进一步方案:所述支撑台下表面固定连接有蓄电池,所述支撑台正面固定连接有控制开关,所述控制开关内部设置有微处理器。

[0011] 与现有技术相比,本实用新型的有益效果是:

[0012] 1、该通讯产品销售用展示装置,通过设置第一电机、第一齿轮和第二齿轮,当人们需要对该装置进行横向调节时,人们只需要通过控制开关控制第一电机运作,从而带动第一齿轮运作,在第一齿轮和第二齿轮的配合下,从而得以带动载有第一展示台和第二展示台的活动台进行旋转,当载有第一展示台和第二展示台的活动台的角度移动至指定位置时,人们只需要通过控制开关控制第一电机停止运作即可,方便了人们对载有第一展示台和第二展示台的活动台的角度进行调节。

[0013] 2、该通讯产品销售用展示装置,通过设置第二电机、螺纹柱和螺纹管,当人们需要对第一展示台和第二展示台的高度进行调节时,人们只需要通过控制开关控制第二电机运作,从而得以带动螺纹柱转动,在螺纹柱和螺纹管的配合下,从而得以带动第一展示台和第二展示台进行移动,当第一展示台和第二展示台的高度调节至指定高度后,人们只需要通过控制开关控制第二电机停止运作即可,方便了人们对第一展示台和第二展示台的高度进行调节。

[0014] 3、该通讯产品销售用展示装置,通过设置限位杆、弹簧和定位槽,当人们需要对第一展示台的展示面积进行扩展时,人们只需要通过拉动手柄,使得限位杆与定位槽相脱离,然后通过拉动扩展板侧面的把手将扩展板拉出活动仓内部,当扩展板移动至指定位置后,人们只需要将手柄松开,在弹簧的作用下,从而得以将限位杆向上移动,使得限位杆与定位槽进行卡接,完成对扩展板进行固定。

附图说明

[0015] 附图用来提供对本实用新型的进一步理解,并且构成说明书的一部分,与本实用新型的实施例一起用于解释本实用新型,并不构成对本实用新型的限制。在附图中:

[0016] 图1为本实用新型正视剖视的结构示意图;

[0017] 图2为本实用新型正视的结构示意图;

[0018] 图3为本实用新型图1中A处放大的结构示意图;

[0019] 图4为本实用新型中电机立体的结构示意图;

[0020] 图中:1、支撑台;2、机动仓;3、第一轴承;4、第一转轴;5、第一齿轮;6、第一电机;7、第二齿轮;8、第二轴承;9、活动台;10、滑轨;11、滚珠;12、升降台;13、升降仓;14、第二电机;15、螺纹柱;16、螺纹管;17、第一滑块;18、第一滑槽;19、第一展示台;20、活动仓;21、扩展板;22、第二滑块;23、第二滑槽;24、卡槽;25、通讯产品本体;26、支撑杆;27、第二展示台;

28、伸缩槽;29、电动推杆;30、车轮组;31、基座;32、蓄电池;33、控制开关;34、限位槽;35、限位杆;36、限位块;37、弹簧;38、手柄;39、定位槽。

具体实施方式

[0021] 下面将结合本实用新型实施例中的附图,对本实用新型实施例中的技术方案进行清楚、完整地描述,显然,所描述的实施例仅仅是本实用新型一部分实施例,而不是全部的实施例。基于本实用新型中的实施例,本领域普通技术人员在没有做出创造性劳动前提下所获得的所有其他实施例,都属于本实用新型保护的范围。

[0022] 实施例

[0023] 请参阅图1-4,本实用新型提供以下技术方案:一种通讯产品销售用展示装置,包括支撑台1、机动仓2、第一轴承3和第一转轴4,机动仓2开设在支撑台1内部,第一轴承3固定连接在机动仓2内壁,第一转轴4穿设在第一轴承3中,第一转轴4表面固定连接有第一齿轮5,机动仓2内部固定连接有第一电机6,第一电机6的输出轴右端固定连接有第二齿轮7,第一齿轮5和第二齿轮7相啮合,该通讯产品销售用展示装置,通过设置第一电机6、第一齿轮5和第二齿轮7,当人们需要对该装置进行横向调节时,人们只需要通过控制开关33控制第一电机6运作,从而带动第一齿轮5运作,在第一齿轮5和第二齿轮7的配合下,从而得以带动载有第一展示台19和第二展示台27的活动台9进行旋转,当载有第一展示台19和第二展示台27的活动台9的角度移动至指定位置时,人们只需要通过控制开关33控制第一电机6停止运作即可,方便了人们对载有第一展示台19和第二展示台27的活动台9的角度进行调节,机动仓2表面穿设有第二轴承8,第一转轴4穿设在第二轴承8中,第一转轴4上端固定连接有活动台9,活动台9下表面开设有滑轨10,滑轨10共有两组,另一组滑轨10开设在支撑台1上表面,滑轨10内部设置有滚珠11,滚珠11共有多个,并且排列在滑轨10内部,活动台9上表面固定连接有升降台12,升降台12内部开设有升降仓13,升降仓13内部固定连接有第二电机14,第二电机14的输出轴上端固定连接有螺纹柱15,螺纹柱15上端螺纹连接有螺纹管16,该通讯产品销售用展示装置,通过设置第二电机14、螺纹柱15和螺纹管16,当人们需要对第一展示台19和第二展示台27的高度进行调节时,人们只需要通过控制开关33控制第二电机14运作,从而得以带动螺纹柱15转动,在螺纹柱15和螺纹管16的配合下,从而得以带动第一展示台19和第二展示台27进行移动,当第一展示台19和第二展示台27的高度调节至指定高度后,人们只需要通过控制开关33控制第二电机14停止运作即可,方便了人们对第一展示台19和第二展示台27的高度进行调节,螺纹管16的上端固定连接有第一展示台19,第一展示台19上表面固定连接有卡槽24,卡槽24中卡接有通讯产品本体25,通讯产品本体25共有多个,并且排列在第一展示台19上表面。

[0024] 具体的,螺纹管16侧面固定连接有第一滑块17,升降仓13内壁开设有第一滑槽18,第一滑块17滑动连接在第一滑槽18中,第一滑块17和第一滑槽18各有两组,并且对称设置在螺纹管16两侧。

[0025] 具体的,第一展示台19内部开设有活动仓20,活动仓20内部穿设有扩展板21,扩展板21侧面固定连接有第二滑块22,活动仓20内壁开设有第二滑槽23,第二滑块22滑动连接在第二滑槽23中,第二滑槽23和第二滑块22各有两组,并且对称设置在扩展板21两侧。

[0026] 具体的,第一展示板内部开设有限位槽34,限位槽34中穿设有限位杆35,限位杆35

表面固定连接有限位块36，限位杆35的表面固定套接有弹簧37，限位杆35的下端固定连接有手柄38，扩展板21下表面开设有定位槽39，限位杆35的上端卡接在定位槽39中，该通讯产品销售用展示装置，通过设置限位杆35、弹簧37和定位槽39，当人们需要对第一展示台19的展示面积进行扩展时，人们只需要通过拉动手柄38，使得限位杆35与定位槽39相脱离，然后通过拉动扩展板21侧面的把手将扩展板21拉出活动仓20内部，当扩展板21移动至指定位置后，人们只需要将手柄38松开，在弹簧37的作用下，从而得以将限位杆35向上移动，使得限位杆35与定位槽39进行卡接，完成对扩展板21进行固定。

[0027] 具体的，第一展示台19上表面固定连接有支撑杆26，支撑杆26上端固定连接有第二展示台27。

[0028] 具体的，支撑台1下表面固定连接有伸缩槽28，伸缩槽28中固定连接有电动推杆29，电动推杆29的另一端固定连接有车轮组30，车轮组30共有四个，并且呈矩形排列在支撑台1下端，支撑台1下表面固定连接有基座31，基座31共有四个，并且呈矩形排列在支撑台1下表面。

[0029] 具体的，支撑台1下表面固定连接有蓄电池32，支撑台1正面固定连接有控制开关33，控制开关33内部设置有微处理器。

[0030] 本实用新型的工作原理为：

[0031] S1、在使用时，首先将该装置移动至指定位置，然后通过控制开关33控制电动推杆29运作，从而带动车轮组30移动，当车轮组30与地面发生分离，同时基座31与地面进行接触时，人们只需要通过控制开关33控制电动推杆29停止运作，从而保证了该装置在进行正常移动的过程中得以保持稳定的工作状态；

[0032] S2、当人们需要对该装置进行横向调节时，人们只需要通过控制开关33控制第一电机6运作，从而带动第一齿轮5运作，在第一齿轮5和第二齿轮7的配合下，从而得以带动载有第一展示台19和第二展示台27的活动台9进行旋转，当载有第一展示台19和第二展示台27的活动台9的角度移动至指定位置时，人们只需要通过控制开关33控制第一电机6停止运作即可，方便了人们对载有第一展示台19和第二展示台27的活动台9的角度进行调节；

[0033] S3、当人们需要对第一展示台19和第二展示台27的高度进行调节时，人们只需要通过控制开关33控制第二电机14运作，从而得以带动螺纹柱15转动，在螺纹柱15和螺纹管16的配合下，从而得以带动第一展示台19和第二展示台27进行移动，当第一展示台19和第二展示台27的高度调节至指定高度后，人们只需要通过控制开关33控制第二电机14停止运作即可，方便了人们对第一展示台19和第二展示台27的高度进行调节。

[0034] S4、当人们需要对第一展示台19的展示面积进行扩展时，人们只需要通过拉动手柄38，使得限位杆35与定位槽39相脱离，然后通过拉动扩展板21侧面的把手将扩展板21拉出活动仓20内部，当扩展板21移动至指定位置后，人们只需要将手柄38松开，在弹簧37的作用下，从而得以将限位杆35向上移动，使得限位杆35与定位槽39进行卡接，完成对扩展板21进行固定。

[0035] 在本实用新型的描述中，需要理解的是，术语“第一”、“第二”仅用于描述目的，而不能理解为指示或暗示相对重要性或者隐含指明所指示的技术特征的数量。由此，限定有“第一”、“第二”的特征可以明示或者隐含地包括一个或者更多个该特征。在本实用新型的描述中，“多个”的含义是两个或两个以上，除非另有明确具体的限定。

[0036] 在本实用新型中，除非另有明确的规定和限定，术语“安装”、“相连”、“连接”、“固定”等术语应做广义理解，例如，可以是固定连接，也可以是可拆卸连接，或成一体；可以是机械连接，也可以是电连接；可以是直接相连，也可以通过中间媒介间接相连；可以是两个元件内部的连通或两个元件的相互作用关系。对于本领域的普通技术人员而言，可以根据具体情况理解上述术语在本实用新型中的具体含义。

[0037] 在本实用新型中，除非另有明确的规定和限定，第一特征在第二特征“上”或“下”，可以是第一和第二特征直接接触，或第一和第二特征通过中间媒介间接接触。而且，第一特征在第二特征“之上”、“上方”和“上面”，可以是第一特征在第二特征正上方或斜上方，或仅仅表示第一特征水平高度高于第二特征。第一特征在第二特征“之下”、“下方”和“下面”，可以是第一特征在第二特征正下方或斜下方，或仅仅表示第一特征水平高度低于第二特征。

[0038] 在本说明书的描述中，术语“一个实施例”、“一些实施例”、“实施例”、“示例”、“具体示例”或“一些示例”等的描述，是指结合该实施例或示例描述的具体特征、结构、材料或者特点包含于本实用新型的至少一个实施例或示例中。在本说明书中，对上述术语的示意性表述不必须针对的是相同的实施例或示例。而且，描述的具体特征、结构、材料或者特点可以在任一个或多个实施例或示例中以合适的方式结合。此外，在不相互矛盾的情况下，本领域的技术人员可以将本说明书中描述的不同实施例或示例以及不同实施例或示例的特征进行结合和组合。

[0039] 尽管上面已经示出和描述了本实用新型的实施例，可以理解的是，上述实施例是示例性的，不能理解为对本实用新型的限制，本领域的普通技术人员在本实用新型的范围内可以对上述实施例进行改动、修改、替换和变型。

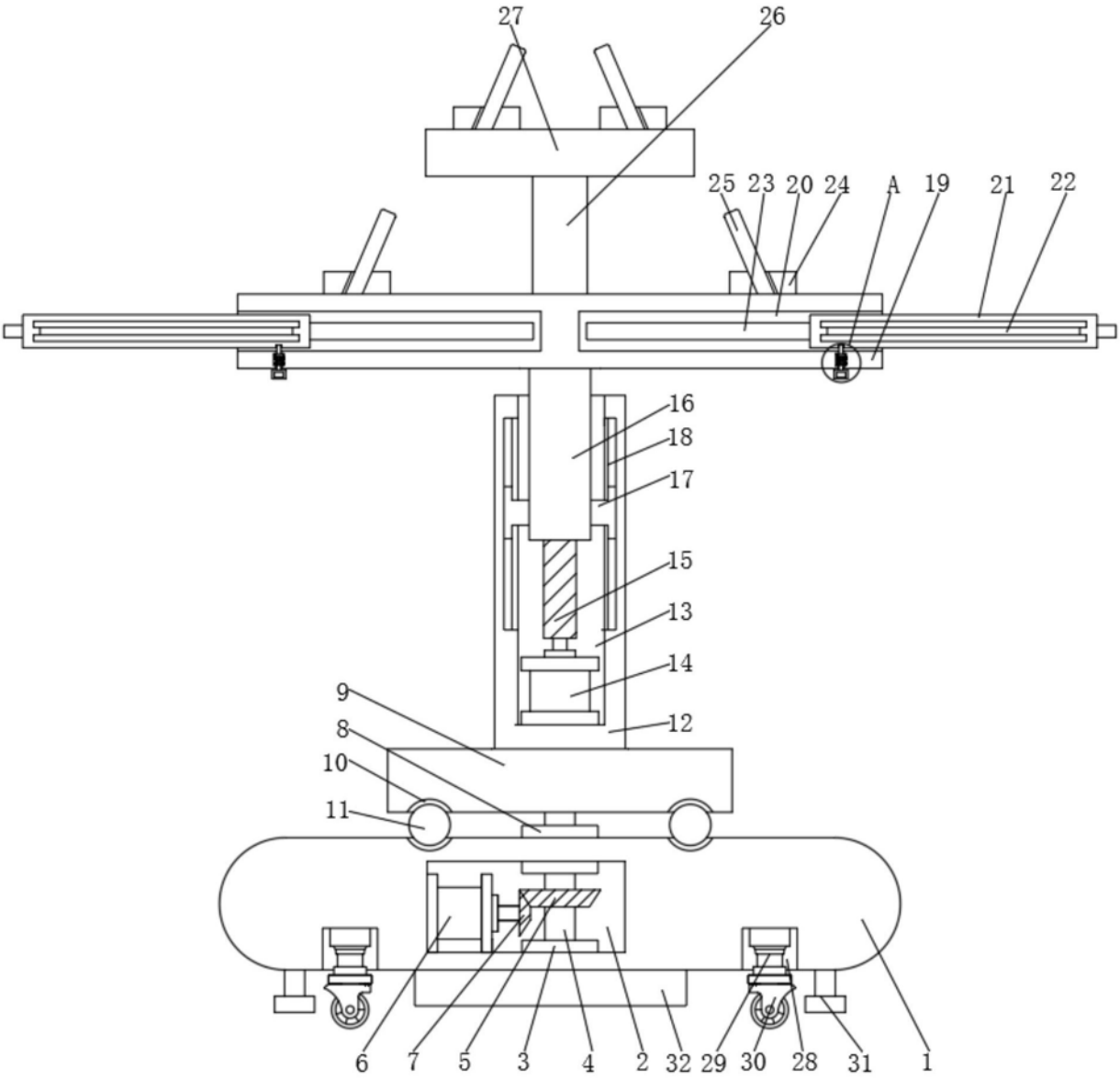
27
26
25
23
20
24
A
19
21
22
16
18
17
15
13
14
9
8
12
10
11
6
7
5
3
4
2
32
29
30
28
31
1

图1

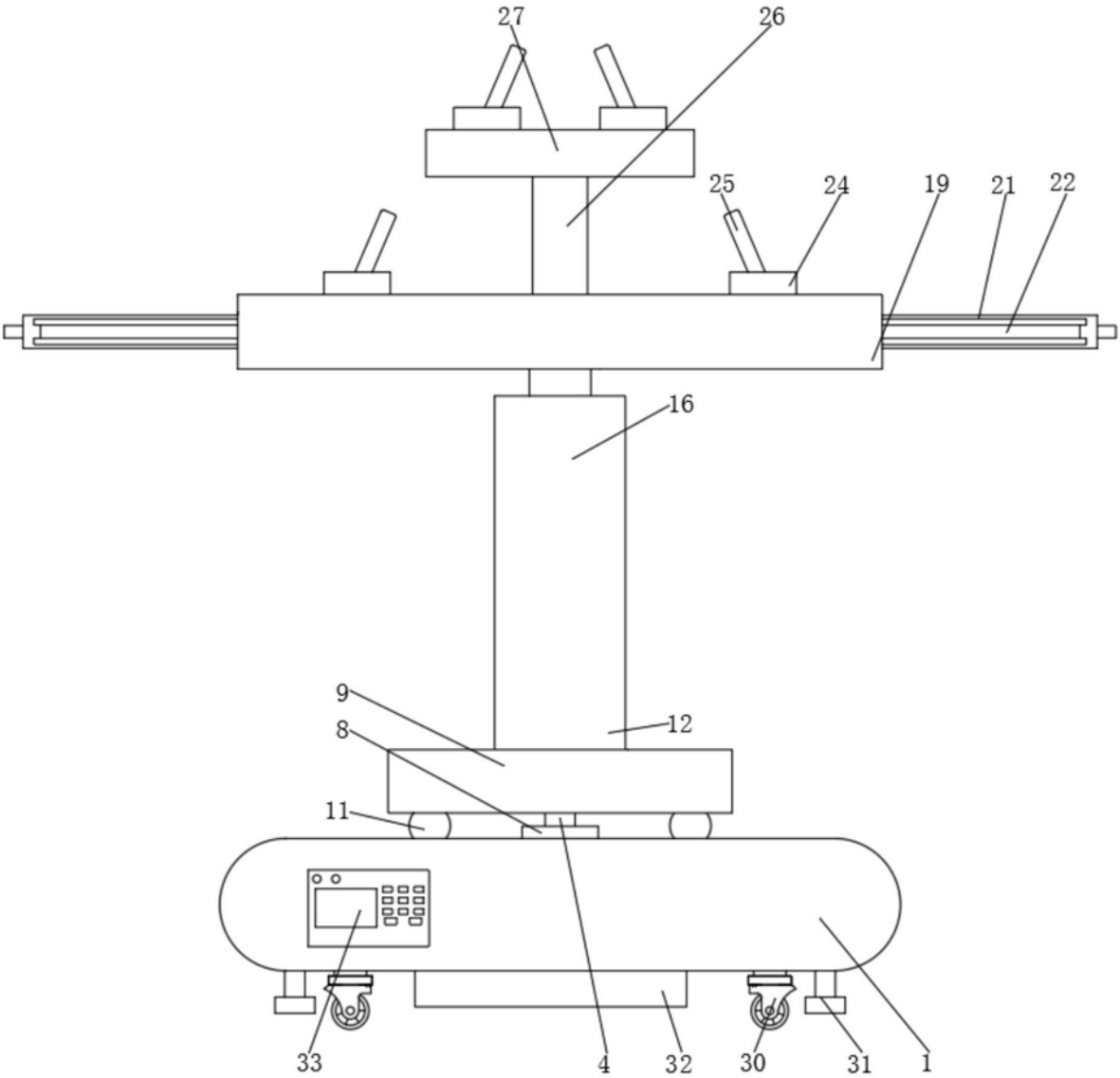

图2

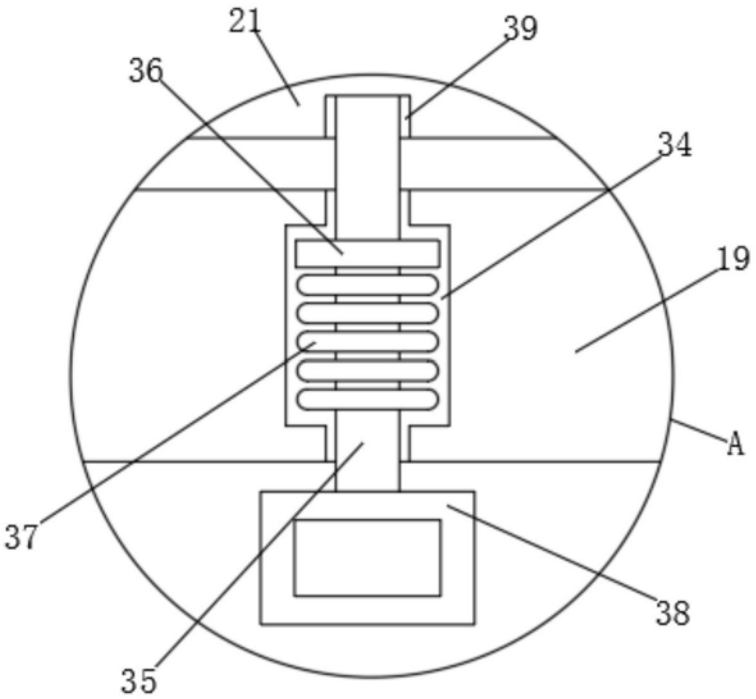

图3

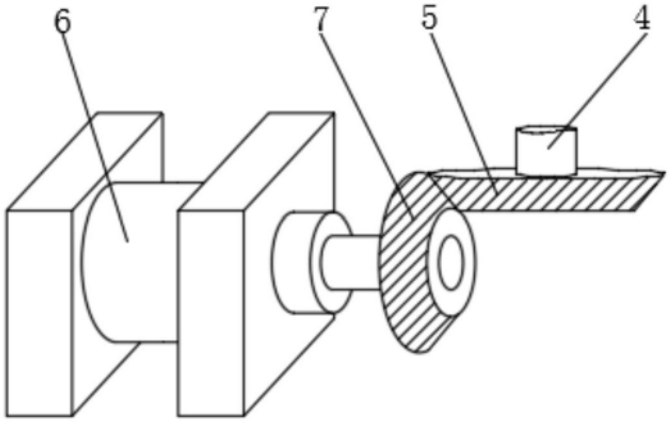

图4