(19)中华人民共和国国家知识产权局

(12)实用新型专利

(10)授权公告号 CN 205062528 U
(45)授权公告日 2016.03.02

(21)申请号 201520802959.7

(22)申请日 2015.10.13

(73)专利权人 绍兴托普利包装有限公司
地址 312071 浙江省绍兴市袍江工业区王斗公路

(72)发明人 平炬 平亚兰 李新谋 王芳祥

(51)Int.Cl.
D06F 73/00(2006.01)

权利要求书1页 说明书3页 附图2页

(54)实用新型名称

一种吸鼓风熨烫机

(57)摘要

本实用新型公开了一种吸鼓风熨烫机，解决了传统三维立式熨烫台熨烫适应性小，不能和熨斗配合熨烫的缺点，其技术方案要点是一种吸鼓风熨烫机，包括机台，所述机台上部设有熨烫台，所述熨烫台内部设有气腔和加热器，所述熨烫台表面设有和气腔连通的通气孔，所述气腔和真空鼓风机连通，所述熨烫台形状为直板形，所述熨烫台设有熨斗和蒸汽发生装置，所述蒸汽发生装置和熨斗通过蒸汽气管相连，本实用新型可以对多种衣物进行熨烫，还能用熨斗来加快熨烫的效果和效率。

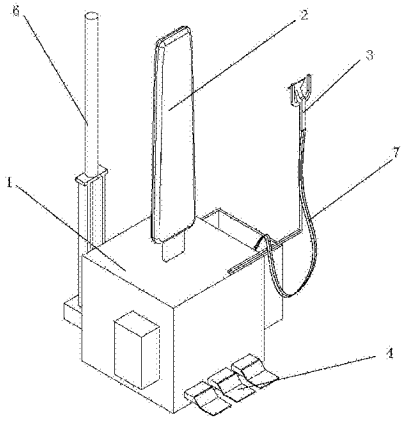

CN 205062528 U

1. 一种吸鼓风熨烫机，包括机台，所述机台上部设有熨烫台，所述熨烫台内部设有气腔和加热器，所述熨烫台表面设有和气腔连通的通气孔，所述气腔和真空鼓风机连通，其特征在于：所述熨烫台形状为直板形，所述熨烫台设有熨斗和蒸汽发生装置，所述蒸汽发生装置和熨斗通过蒸汽气管相连。

2. 根据权利要求 1 所述的一种吸鼓风熨烫机，其特征在于：所述熨烫台表面套设有透气布套。

3. 根据权利要求 2 所述的一种吸鼓风熨烫机，其特征在于：所述机台前方设有控制踏板。

4. 根据权利要求 3 所述的一种吸鼓风熨烫机，其特征在于：所述机台一侧设有熨斗架。

一种吸鼓风熨烫机

技术领域

[0001] 本实用新型涉及通过加热或加蒸汽使服装除皱展平设备的技术领域，具体涉及一种吸鼓风熨烫机。

背景技术

[0002] 熨烫机是一种熨整设备，其雏形是熨烫台和熨斗的组合，其主要目的是通过蒸汽或者热载体与衣物接触，除去衣物的水分的同时将衣物烫平。

[0003] 熨烫机有很多类型，其中一种是吸鼓风熨烫机。吸鼓风熨烫机的特点是熨烫台上设有很多小气孔，熨烫台内部和真空鼓风机连通。衣物放置在熨烫台上，并通过真空鼓风机的吸气作用固定在熨烫台上。或者真空鼓风机鼓气，衣物吹膨胀后可以被方便地取下。另外还可以实现熨烫台的内部加热，保证衣物的熨烫质量。

[0004] 专利申请号 CN201420656078.4 公开了一种立体熨烫台，包括基台、固定在基台上的具中空结构的三维人体模型上段部，表面分布多个通孔，其与基台的连接部具有至少一个通风口。基台内部设有与通风口相连通的吸风装置和鼓风装置，用于将所述三维人体模型上段部中的空气吸出或向其鼓风，并可具有功能切换装置。

[0005] 但是这种立体熨烫机由于有独特的三维人体模型结构，导致不能适应各式各样的服装，而且对衣物上一些部位熨烫效果不好，例如衣领、衣袖。还有这种立体熨烫机难以和熨斗配合来强化熨烫的效果。

实用新型内容

[0006] 针对现有技术存在的不足，本实用新型的目的在于提供一种适合熨烫包括衣服、裤子在内的衣物，强化熨烫效果的吸鼓风熨烫机。

[0007] 为实现上述目的，本实用新型提供了如下技术方案：一种吸鼓风熨烫机，包括机台，所述机台上部设有熨烫台，所述熨烫台内部设有气腔和加热器，所述熨烫台表面设有和气腔连通的通气孔，所述气腔和真空鼓风机连通，所述熨烫台形状为直板形，所述熨烫台设有熨斗和蒸汽发生装置，所述蒸汽发生装置和熨斗通过蒸汽气管相连。

[0008] 通过采用上述技术方案，直板形的熨烫台可以套设衣物，并对它们进行加热熨烫，同时直板形的熨烫台可以与熨斗配合，进行按压熨烫，方便地熨烫衣领、衣袖等部位。

[0009] 本实用新型进一步设置为：所述熨烫台表面套设有透气布套。

[0010] 通过采用上述技术，透气布套上的气孔小，气孔密度大，可以产生较大的吸力，将衣物吸在熨烫台上。同时可以提供一个平坦的熨烫表面，提高了竖直熨烫台的熨烫效果。

[0011] 本实用新型进一步设置为：所述机台前方设有控制踏板。

[0012] 通过采用上述技术方案，所述熨烫台通过控制踏板来控制真空鼓风机吸气或者鼓气，同时空余的双手可以将衣物套到熨烫台上或者将衣物从熨烫台上取走，提高了竖直熨烫台的工作效率和熨烫台的工作效果。

[0013] 本实用新型进一步设置为：所述机台一侧设有熨斗架。

[0014] 通过采用上述技术方案，所述机台一侧设有熨斗架，熨斗可以挂在熨斗架上，防止熨斗乱放所导致的事故。

[0015] 跟现有技术相比，本实用新型可以吸鼓风熨烫机的熨烫台可以套设多种衣物。并且在吸鼓风熨烫机上附加了熨斗和为熨斗提供蒸汽的蒸汽发生器，实现了附加熨斗熨烫的功能，提高了熨烫效果和熨烫效率。

附图说明

[0016] 图 1 为本实用新型吸鼓风熨烫机的结构示意图；

[0017] 图 2 为本实用新型吸鼓风熨烫机的熨烫台通气孔分布图。

[0018] 附图标记：1、机台；2、熨烫台；3、熨斗；4、控制踏板；5、通气孔；6、蒸汽发生器；7、蒸汽气管。

具体实施方式

[0019] 参照图 1 至图 2 对本实用新型实施例做进一步说明。

[0020] 本实用新型是一种吸鼓风熨烫机，包括机台 1 和熨斗 3，机台 1 上部设有熨烫台 2，熨烫台 2 内部设有气腔和加热器，加热器可以直接对熨烫台 2 进行加热。熨烫台 2 前后表面都设有通气孔 5，通气孔 5 和气腔连通。气腔和真空鼓风机连通，通过真空鼓风机的吸鼓风作用，可以将衣物紧密吸附在熨烫台 2 上。熨烫台 2 竖直设置在机台 1 上，衣物套在熨烫台 2 上因为自身重力可以自由展开。熨烫台 2 上还套有透气布套。透气布套上密布布料本身带有的小气孔。气孔越小，气流越急，提供的吸力越大，衣物在熨烫台 2 上的吸附越牢固。机台 1 下方还设有三个控制踏板 4，分别控制鼓风、吸风、加热三种功能。

[0021] 机台 1 后方有设有蒸汽发生装置 6，蒸汽发生器通过蒸汽气管 7 为熨斗 3 提供蒸汽。直板形的熨烫台 2 可以套设衣物，并对它们进行加热熨烫，同时直板形的熨烫台 2 可以与熨斗 3 配合，进行按压熨烫，方便地熨烫衣领、衣袖等部位。这就使得本实用新型区别与一般的挂式熨烫机。挂式熨烫机没有熨烫台，只能用熨斗非挤压式地对衣物进行吹烫，效果显然没有实用熨烫台压烫好，因为压烫还有熨斗 3 展开摊平的物理作用在帮助进行熨烫。同时也使得本实用新型区别与三维立式熨烫台。三维立式熨烫台不通过熨斗 3，只通过内部蒸汽吸鼓熨烫，不像熨斗 3 集中于一点一般节省蒸汽、增强熨烫效果。

[0022] 机台一侧还设有一个熨斗架，熨斗不工作或者暂时停止工作时可以挂置于熨斗架上。

[0023] 使用流程：先将衣物套设在熨烫台 2 上，通过自身重力进行初步展开，再踩下吸风控制踏板 4，真空吸鼓风机吸气，将衣物吸在熨烫台 2 上。接着踩下加热控制踏板 4，对衣物内表面进行加热。然后取下熨斗 3，对衣物前后分别进行熨烫。在熨烫的时候可以，如果是衣袖，可以折叠到熨烫台上用熨斗熨烫，衣领可以用熨斗翻开熨烫。裤子也可以方便的套在熨烫台上。这样衣物的前后内外都能被熨烫展平。最后踩下鼓风控制踏板 4，吸风变鼓风，将衣物吹起，方便地从熨烫台 2 上取下，在取下的过程中不会产生新的皱褶。

[0024] 本实用新型吸鼓风熨烫机相较于现有的吸鼓风熨烫机可以套设多种衣物。并且在吸鼓风熨烫机上附加了熨斗和为熨斗提供蒸汽的蒸汽发生器，实现了附加熨斗熨烫的功能，提供了熨烫效果和熨烫效率。

[0025] 以上所述仅是本实用新型的优选实施方式，本实用新型的保护范围并不仅局限于上述实施例，凡属于本实用新型思路下的技术方案均属于本实用新型的保护范围。应当指出，对于本技术领域的普通技术人员来说，在不脱离本实用新型原理前提下的若干改进和润饰，这些改进和润饰也应视为本实用新型的保护范围。

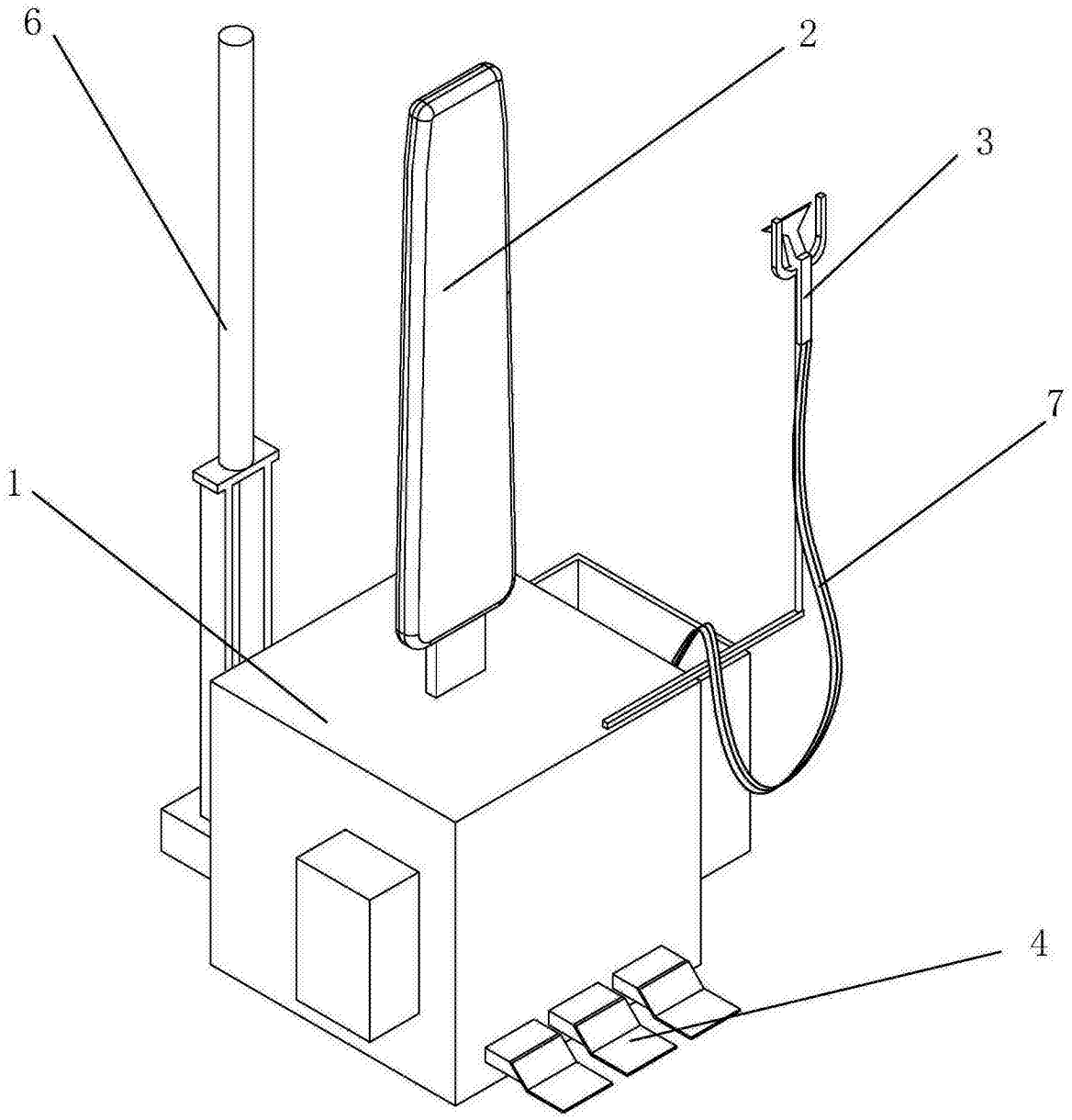

图 1

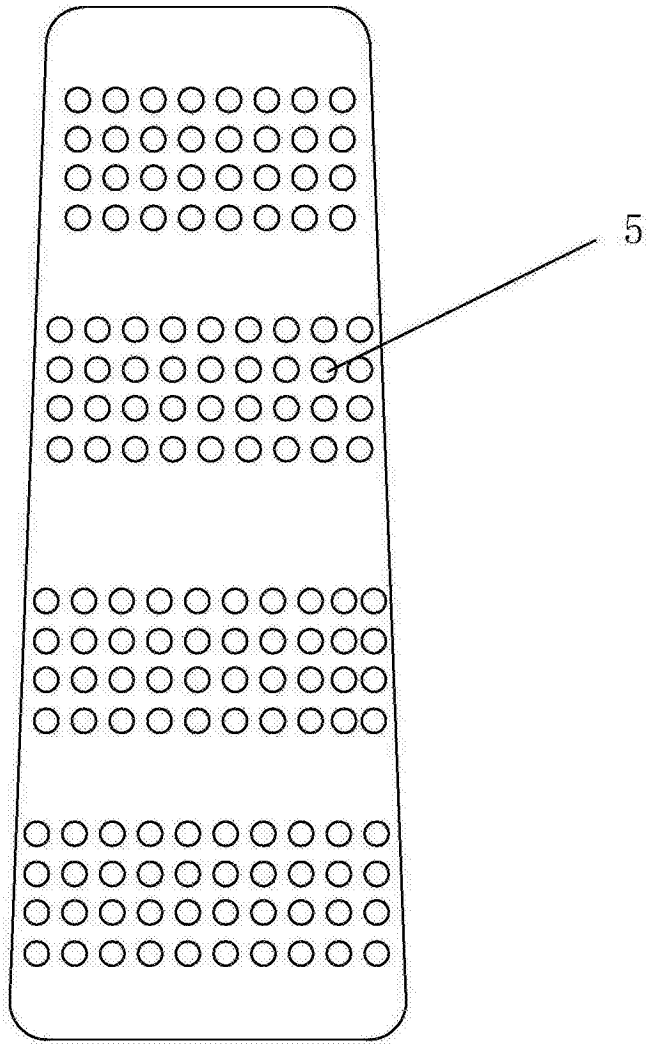

图 2