(19)中华人民共和国国家知识产权局

(12)实用新型专利

(10)授权公告号 CN 202580025 U
(45)授权公告日 2012.12.05

(21)申请号 201220165462.5

(22)申请日 2012.04.18

(73)专利权人 海盐县通惠地质矿山机械有限公司
地址 314300 浙江省嘉兴市海盐县武原街道盐东村

(72)发明人 徐益飞 王建良 陆叶佳 沈其华 李国建

(74)专利代理机构 杭州天欣专利事务所 33209
代理人 王政贵

(51)Int.Cl.
F16J 15/16(2006.01)

权利要求书 1 页 说明书 1 页 附图 1 页

(54)实用新型名称

一种冲击式破碎机的密封装置

(57)摘要

本实用新型公开了一种冲击式破碎机的密封装置，其特征在于：包括轴套、端盖、密封套，所述轴套固定在冲击式破碎机的主轴上，所述端盖套在轴套上，所述端盖、密封套之间设置有耐油密封圈。本实用新型与现有技术相比具有以下优点：结构简单，可以有效防止粉尘进入密封装置，从而延长了使用寿命，减少主机维修次数，保证设备正常运转。

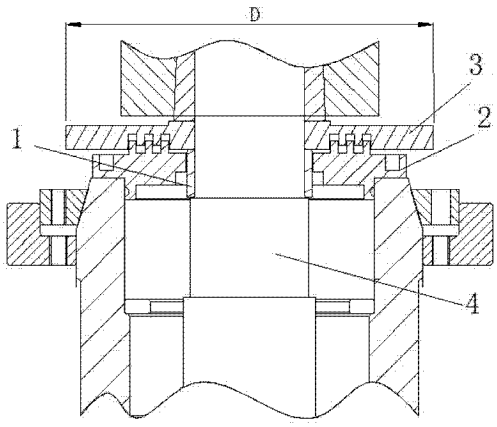

CN 202580025 U

1. 一种冲击式破碎机的密封装置，其特征在于：包括轴套、端盖、密封套，所述轴套固定在冲击式破碎机的主轴上，所述端盖套在轴套上，所述端盖、密封套之间设置有耐油密封圈。

2. 根据权利要求 1 所述的冲击式破碎机的密封装置，其特征在于：所述密封套的直径大于端盖的直径。

3. 根据权利要求 2 所述的冲击式破碎机的密封装置，其特征在于：所述密封套的外圈直径为 500mm。

一种冲击式破碎机的密封装置

技术领域

[0001] 本实用新型涉及一种冲击式破碎机的密封装置。

背景技术

[0002] 破碎机是矿山企业破碎工艺的首道设备，对于采矿、选矿生产影响巨大。通关生产实践发现，其防尘密封部位对破碎机的正常运行有很大限制。现在采用的密封装置很容易侵入粉尘，造成磨损，缩短立轴的使用寿命，从而影响正常生产状况，成本增加。

实用新型内容

[0003] 本实用新型所要解决的技术问题是，克服现有技术存在的缺陷，提供一种能有效防止粉尘进入的冲击式破碎机的密封装置。

[0004] 本实用新型解决上述问题所采用的技术方案是：该冲击式破碎机的密封装置，其特征在于：包括轴套、端盖、密封套，所述轴套固定在冲击式破碎机的主轴上，所述端盖套在轴套上，所述端盖、密封套之间设置有耐油密封圈。

[0005] 本实用新型所述密封套的直径大于端盖的直径。采用这种结构可以有效防止粉尘进入密封装置。

[0006] 本实用新型所述密封套的外圈直径为 500mm。

[0007] 本实用新型与现有技术相比具有以下优点：结构简单，可以有效防止粉尘进入密封装置，从而延长了使用寿命，减少主机维修次数，保证设备正常运转。

附图说明

[0008] 图 1 为本实用新型实施例的安装结构示意图。

具体实施方式

[0009] 下面结合附图和实施例对本实用新型作进一步描述。

[0010] 参见图 1，本实施例冲击式破碎机的密封装置，包括轴套 1、端盖 2、密封套 3，所述轴套 1 固定在冲击式破碎机的主轴 4 上，所述端盖 2 套在轴套 1 上，所述端盖 2、密封套 3 之间设置有耐油密封圈。密封套 3 的直径大于端盖 2 的直径。密封套 3 的外圈直径 D 为 500mm。

[0011] 虽然本实用新型已以实施例公开如上，但其并非用以限定本实用新型的保护范围，任何熟悉该项技术的技术人员，在不脱离本实用新型的构思和范围内所作的更动与润饰，均应属于本实用新型的保护范围。

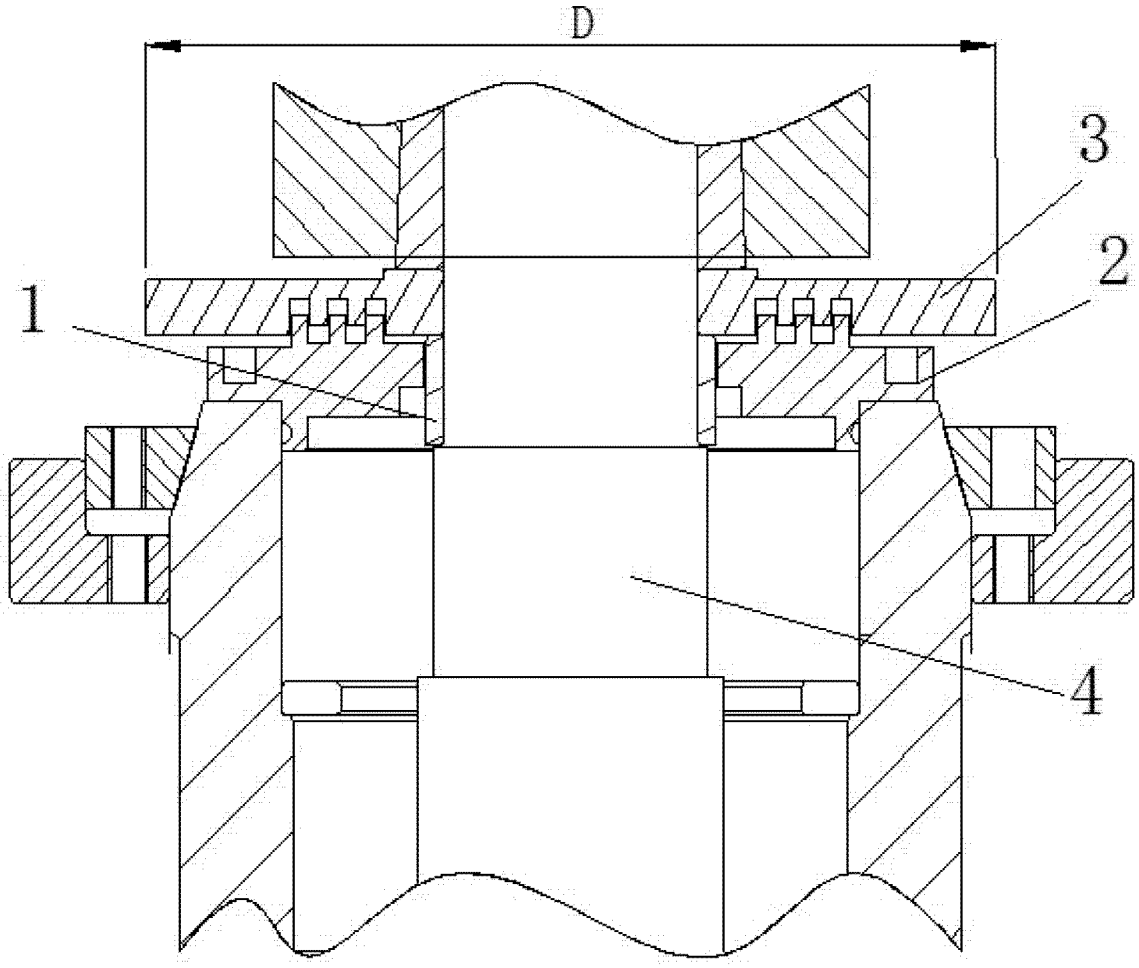

图 1