(19)中华人民共和国国家知识产权局

(12)实用新型专利

(10)授权公告号 CN 215913567 U
(45)授权公告日 2022.03.01

(21)申请号 202122424767.5

(22)申请日 2021.09.30

(73)专利权人 宿州市海得利箱包有限公司
地址 234200 安徽省宿州市灵璧县大庙乡齐张村

(72)发明人 姚金芝 张广 庄娟 钱庆凯

(51)Int.Cl.
A45C 7/00(2006.01)
A45C 13/26(2006.01)
A45C 13/10(2006.01)
A45C 13/30(2006.01)

权利要求书1页 说明书2页 附图2页

(54)实用新型名称

一种两用旅行箱

(57)摘要

本实用新型涉及旅行箱技术领域，具体为一种两用旅行箱。包括对称设置的第一包体，第一包体相互靠近一侧通过拉链连接，第一包体相互靠近一侧上部位置设置有拎带，拎带为尼龙布料制成，第一包体相互远离一侧通过魔术贴固定设置有第二包体，第一包体相互远离一侧设置有与第二包体适配的凹槽，第二包体为圆形结构。能够适应不同的使用需求，根据需要灵活调整所需旅行箱的大小，不仅方便携带，同时空间占用较小。

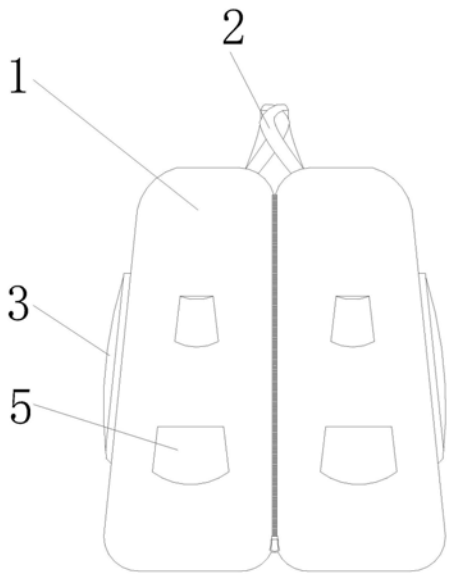

CN 215913567 U

1.一种两用旅行箱,其特征在于:包括对称设置的第一包体(1),所述第一包体(1)相互靠近一侧通过拉链连接,所述第一包体(1)相互靠近一侧上部位置设置有拎带(2),所述拎带(2)为尼龙布料制成,所述第一包体(1)相互远离一侧通过魔术贴固定设置有第二包体(3),所述第一包体(1)相互远离一侧设置有与第二包体(3)适配的凹槽,所述第二包体(3)为圆形结构。

2.根据权利要求1所述的一种两用旅行箱,其特征在于:所述第二包体(3)上设置有布带(4)。

3.根据权利要求1所述的一种两用旅行箱,其特征在于:所述第一包体(1)正面和背部外壁位置设置有口袋(5)。

4.根据权利要求1所述的一种两用旅行箱,其特征在于:所述第一包体(1)相互靠近一侧均设置有背带。

一种两用旅行箱

技术领域

[0001] 本实用新型涉及旅行箱技术领域，具体为一种两用旅行箱。

背景技术

[0002] 旅行箱作为外出公务或旅行的必备品。根据外出时间需要携带的物品的数量是不一致的。

[0003] 然而现有的旅行箱无法适应不同的使用需求，灵活调整旅行箱的大小，不方便携带、空间占用较大。

实用新型内容

[0004] (一)解决的技术问题

[0005] 为了解决现有技术的上述问题，本实用新型提供一种两用旅行箱，能够适应不同的使用需求，根据需要灵活调整所需旅行箱的大小，不仅方便携带，同时空间占用较小。

[0006] (二)技术方案

[0007] 为了达到上述目的，本实用新型采用的主要技术方案：包括对称设置的第一包体，所述第一包体相互靠近一侧通过拉链连接，所述第一包体相互靠近一侧上部位置设置有拎带，所述拎带为尼龙布料制成，所述第一包体相互远离一侧通过魔术贴固定设置有第二包体，所述第一包体相互远离一侧设置有与第二包体适配的凹槽，所述第二包体为圆形结构。

[0008] 优选的，所述第二包体上设置有布带。

[0009] 优选的，所述第一包体正面和背部外壁位置设置有口袋。

[0010] 优选的，所述第一包体相互靠近一侧均设置有背带。

[0011] (三)有益效果

[0012] 本实用新型提供了一种两用旅行箱。具备以下有益效果：

[0013] (1)、根据不同的使用情况，当需要较大的旅行箱时，两个第一包体之间通过拉链进行连接固定，然后把两个拎带合在一起，通过手提起拎带，因为同时使用两个第一包体，承载物较重，合并拎起两个拎带相较拎起一个拎带，能够增加受力面积，减少手掌的疲乏，当需要小点的旅行箱时，拉开连接第一包体的拉链，取用一个第一包体即可，使用时，可以拎起拎带，当需要更小的旅行箱时，可以分离第一包体上的第二包体，然后使用第二包体即可，使用比较灵活，适应范围较广。

[0014] (2)、第一包体相互靠近一侧的背带，可以根据使用需要选择拎起拎带或者通过背带背起。

附图说明

[0015] 图1为本实用新型正视结构图；

[0016] 图2为本实用新型第二包体结构图。

[0017] 图中：1、第一包体；2、拎带；3、第二包体；4、布带；5、口袋。

具体实施方式

[0018] 下面将结合本实用新型实施例中的附图，对本实用新型实施例中的技术方案进行清楚、完整地描述，显然，所描述的实施例仅仅是本实用新型一部分实施例，而不是全部的实施例。基于本实用新型中的实施例，本领域普通技术人员在没有做出创造性劳动前提下所获得的所有其他实施例，都属于本实用新型保护的范围。

[0019] 如图1-2所示，本实施例的两用旅行箱，包括对称设置的第一包体1，第一包体1相互靠近一侧通过拉链连接，第一包体1相互靠近一侧上部位置设置有拎带2，拎带2为尼龙布料制成，第一包体1相互远离一侧通过魔术贴固定设置有第二包体3，第一包体1相互远离一侧设置有与第二包体3适配的凹槽，第二包体3为圆形结构。根据不同的使用情况，当需要较大的旅行箱时，两个第一包体1之间通过拉链进行连接固定，然后把两个拎带2合在一起，通过手提起拎带2，因为同时使用两个第一包体1，承载物较重，合并拎起两个拎带2相较拎起一个拎带2，能够增加受力面积，减少手掌的疲乏，当需要小点的旅行箱时，拉开连接第一包体1的拉链，取用一个第一包体1即可，使用时，可以拎起拎带2，当需要更小的旅行箱时，可以分离第一包体1上的第二包体3，然后使用第二包体3即可，使用比较灵活，适应范围较广。

[0020] 进一步的，第二包体3上设置有布带4。

[0021] 进一步的，第一包体1正面和背部外壁位置设置有口袋5。

[0022] 进一步的，第一包体1相互靠近一侧均设置有背带。第一包体1相互靠近一侧的背带，可以根据使用需要选择拎起拎带2或者通过背带背起。

[0023] 工作原理：

[0024] 根据不同的使用情况，当需要较大的旅行箱时，两个第一包体1之间通过拉链进行连接固定，然后把两个拎带2合在一起，通过手提起拎带2，因为同时使用两个第一包体1，承载物较重，合并拎起两个拎带2相较拎起一个拎带2，能够增加受力面积，减少手掌的疲乏，当需要小点的旅行箱时，拉开连接第一包体1的拉链，取用一个第一包体1即可，使用时，可以拎起拎带2，当需要更小的旅行箱时，可以分离第一包体1上的第二包体3，然后使用第二包体3即可，使用比较灵活，适应范围较广。第一包体1相互靠近一侧的背带，可以根据使用需要选择拎起拎带2或者通过背带背起。

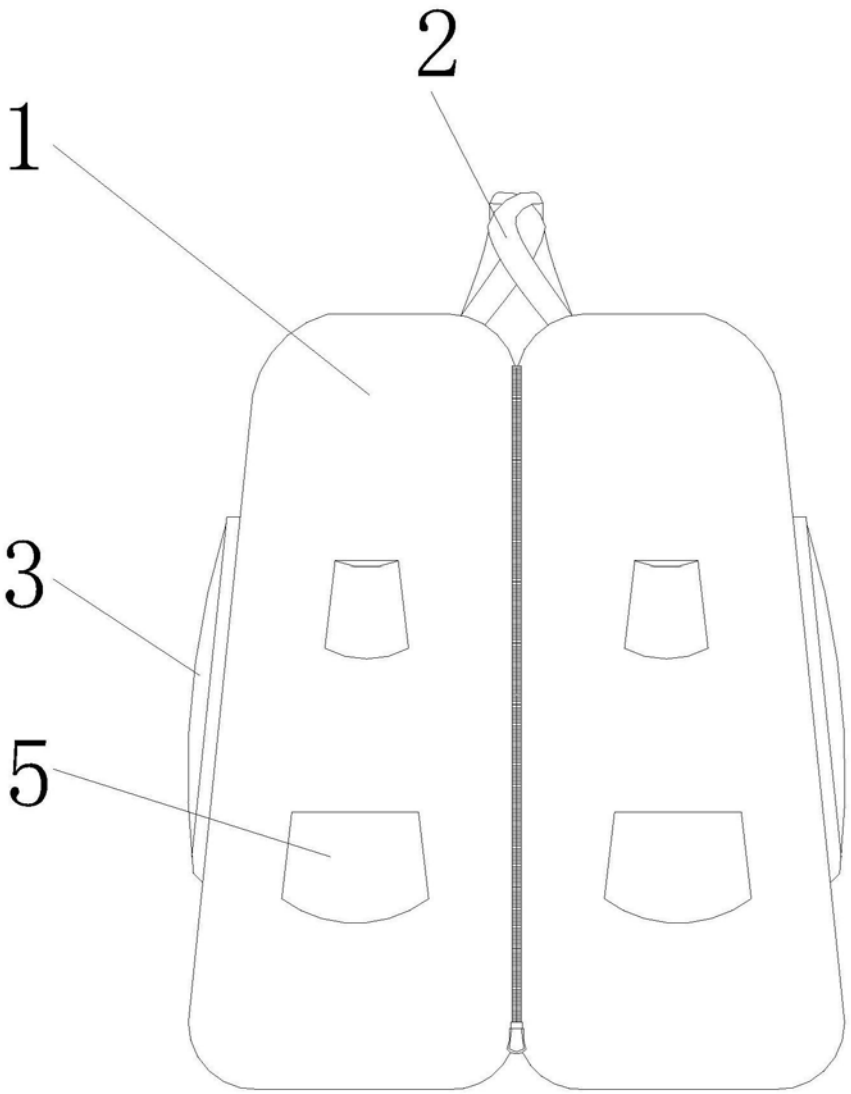

图1

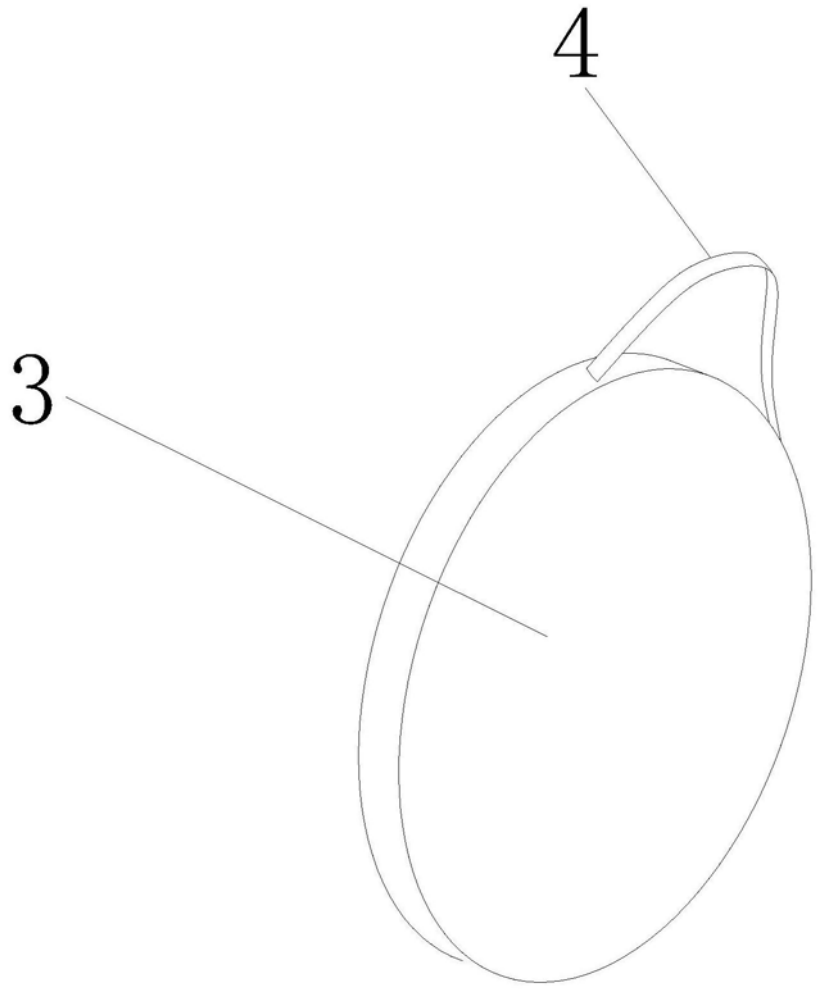

图2