(19)中华人民共和国国家知识产权局

(12)实用新型专利

(10)授权公告号 CN 208235120 U
(45)授权公告日 2018.12.14

(21)申请号 201820408966.2

(22)申请日 2018.03.26

(73)专利权人 绍兴首典纺织有限公司
地址 312030 浙江省绍兴市柯桥区中国轻纺城柯北坯布市场C区1楼1585号

(72)发明人 李春红

(74)专利代理机构 绍兴普华联合专利代理事务所(普通合伙) 33274
代理人 康秀华

(51)Int.Cl.
D06B 3/10(2006.01)
D06B 23/20(2006.01)
D06B 15/02(2006.01)
D06B 13/00(2006.01)
D06B 15/00(2006.01)
D06B 1/02(2006.01)

权利要求书1页 说明书3页 附图1页

(54)实用新型名称

一种布料清洗装置

(57)摘要

本实用新型公开一种布料清洗装置，属于布料清洗设备技术领域，包括基座，其特征在于：所述基座上部左右两侧分别固定连接有左支撑杆和右支撑杆，所述左支撑杆和右支撑杆顶端连接有顶板，所述基座上部从左至右依次连接有第一支撑柱、第二支撑柱和第三支撑柱，所述第一支撑柱、第二支撑柱和第三支撑柱上部分别设置有初洗箱、清洗箱和漂洗箱，所述初洗箱、清洗箱和漂洗箱左右两侧均设有第一引导辊轮，所述初洗箱、清洗箱和漂洗箱内部均设有两个第二引导辊轮。本实用新型提供一种能够有效地针对布料进行初步清洗、清洗液清洗和漂洗，经过三次清洗，确保清洗后布料清洁度的布料清洗装置。

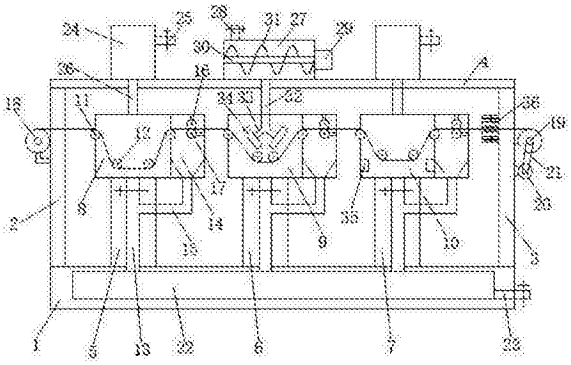

CN 208235120 U

1.一种布料清洗装置，包括基座，其特征在于：所述基座上部左右两侧分别固定连接有左支撑杆和右支撑杆，所述左支撑杆和右支撑杆顶端连接有顶板，所述基座上部从左至右依次连接有第一支撑柱、第二支撑柱和第三支撑柱，所述第一支撑柱、第二支撑柱和第三支撑柱上部分别设置有初洗箱、清洗箱和漂洗箱，所述初洗箱、清洗箱和漂洗箱左右两侧均设有第一引导辊轮，所述初洗箱、清洗箱和漂洗箱内部均设有两个第二引导辊轮，所述初洗箱、清洗箱和漂洗箱下部均连接有落液管，三个所述落液管分别设置在第一支撑柱、第二支撑柱和第三支撑柱内部，所述初洗箱、清洗箱和漂洗箱右侧均设有废液收集腔，所述废液收集腔下部均连接有出液管，三个所述出液管的左端分别与第一支撑柱、第二支撑柱、第三支撑柱内的落液管相连接，所述废液收集腔内部设有挤压辊轮，所述挤压辊轮下部设有支撑辊轮，所述基座内部设有废液池，所述落液管的下端与废液池的上部相连接，所述废液池右侧连接有排污管；所述左支撑杆左侧上部设有放卷辊轮，所述右支撑杆右侧上部设有收卷辊轮和第一电机，所述收卷辊轮和第一电机之间设有传动带；所述顶板上部左右两侧均设有储水罐，所述储水罐右侧均连接有进水管，所述储水罐下部均连接有供水管，所述供水管下端分别与初洗箱和漂洗箱的上部相连接，所述漂洗箱内壁上设有若干超声波震荡器，所述顶板上部中间位置设有搅拌罐，所述搅拌罐上部左侧连接有进液管，所述搅拌罐右侧设有第二电机，所述第二电机左侧连接有电机轴，所述电机轴侧面设有搅拌叶片，所述搅拌罐下部连接有供液主管，所述供液主管下部左右两侧均连接有供液支管，所述供液支管另一端连接有喷头，所述右支撑杆左侧上部设有烘干箱。

2.根据权利要求1所述的一种布料清洗装置，其特征在于：所述废液收集腔内部下侧设有导流块。

3.根据权利要求1所述的一种布料清洗装置，其特征在于：所述烘干箱内部设有两个发热腔，所述发热腔内部设有若干加热管。

4.根据权利要求3所述的一种布料清洗装置，其特征在于：所述烘干箱的顶部和底部均设有风扇。

一种布料清洗装置

技术领域

[0001] 本实用新型公开一种布料清洗装置，属于布料清洗设备技术领域。

背景技术

[0002] 布料清洗在纺织业具有重要的应用。布料生产过程使布料遭受各种污染。因此，在布料出售或购入后，都需要对布料进行清洗，以提高品质。传统清洗费时费力，不能很好满足工业化大生产的需求。

实用新型内容

[0003] 本实用新型的目的在于克服现有技术的不足，提供一种布料清洗装置。

[0004] 为实现上述目的，本实用新型提供了如下技术方案来实现的：

[0005] 一种布料清洗装置，包括基座，所述基座上部左右两侧分别固定连接有左支撑杆和右支撑杆，所述左支撑杆和右支撑杆顶端连接有顶板，所述基座上部从左至右依次连接有第一支撑柱、第二支撑柱和第三支撑柱，所述第一支撑柱、第二支撑柱和第三支撑柱上部分别设置有初洗箱、清洗箱和漂洗箱，所述初洗箱、清洗箱和漂洗箱左右两侧均设有第一引导辊轮，所述初洗箱、清洗箱和漂洗箱内部均设有两个第二引导辊轮，所述初洗箱、清洗箱和漂洗箱下部均连接有落液管，三个所述落液管分别设置在第一支撑柱、第二支撑柱和第三支撑柱内部，所述初洗箱、清洗箱和漂洗箱右侧均设有废液收集腔，所述废液收集腔下部均连接有出液管，三个所述出液管的左端分别与第一支撑柱、第二支撑柱、第三支撑柱内的落液管相连接，所述废液收集腔内部设有挤压辊轮，所述挤压辊轮下部设有支撑辊轮，基座内部设有废液池，所述落液管的下端与废液池的上部相连接，所述废液池右侧连接有排污管；所述左支撑杆左侧上部设有放卷辊轮，所述右支撑杆右侧上部设有收卷辊轮和第一电机，所述收卷辊轮和第一电机之间设有传动带；所述顶板上部左右两侧均设有储水罐，所述储水罐右侧均连接有进水管，所述储水罐下部均连接有供水管，所述供水管下端分别与初洗箱和漂洗箱的上部相连接，所述漂洗箱内壁上设有若干超声波震荡器，所述顶板上部中间位置设有搅拌罐，所述搅拌罐上部左侧连接有进液管，所述搅拌罐右侧设有第二电机，所述第二电机左侧连接有电机轴，所述电机轴侧面设有搅拌叶片，所述搅拌罐下部连接有供液主管，供液主管下部左右两侧均连接有供液支管，所述供液支管另一端连接有喷头，所述右支撑杆左侧上部设有烘干箱。

[0006] 作为优选，所述废液收集腔内部下侧设有导流块。

[0007] 作为优选，所述烘干箱内部设有两个发热腔，所述发热腔内部设有若干加热管。

[0008] 作为优选，所述烘干箱的顶部和底部均设有风扇。

[0009] 与现有技术相比，本实用新型的有益效果是：能够有效地针对布料进行初步清洗、清洗液清洗和漂洗，经过三次清洗，确保清洗后布料的清洁度，并且能够及时地对每次清洗后的布料进行脱水处理，减少滴水，保证工作环境的洁净度。

附图说明

[0010] 图1为本实用新型的结构示意图；

[0011] 图2为本实用新型烘干箱的结构示意图。

[0012] 附图标记：1、基座；2、左支撑杆；3、右支撑杆；4、顶板；5、第一支撑柱；6、第二支撑柱；7、第三支撑柱；8、初洗箱；9、清洗箱；10、漂洗箱；11、第一引导辊轮；12、第二引导辊轮；13、落液管；14、废液收集腔；15、出液管；16、挤压辊轮；17、支撑辊轮；18、放卷辊轮；19、收卷辊轮；20、第一电机；21、传动带；22、废液池；23、排污管；24、储水罐；25、进水管；26、供水管；27、搅拌罐；28、进液管；29、第二电机；30、电机轴；31、搅拌叶片；32、供液主管；33、供液支管；34、喷头；35、超声波震荡器；36、烘干箱；37、发热腔；38、加热管；39、风扇。

具体实施方式

[0013] 下面结合附图所示对本实用新型一种布料清洗装置作进一步描述。

[0014] 如图1、2所示的布料清洗装置，包括基座1，基座1上部左右两侧分别固定连接有左支撑杆2和右支撑杆3，左支撑杆2和右支撑杆3顶端连接有顶板4，基座1上部从左至右依次连接有第一支撑柱5、第二支撑柱6和第三支撑柱7，第一支撑柱5、第二支撑柱6和第三支撑柱7上部分别设置有初洗箱8、清洗箱9和漂洗箱10，初洗箱8、清洗箱9和漂洗箱10左右两侧均设有第一引导辊轮11，初洗箱8、清洗箱9和漂洗箱10内部均设有两个第二引导辊轮12，初洗箱8、清洗箱9和漂洗箱10下部均连接有落液管13，三个落液管13分别设置在第一支撑柱5、第二支撑柱6和第三支撑柱7内部，初洗箱8、清洗箱9和漂洗箱10右侧均设有废液收集腔14，废液收集腔14下部均连接有出液管15，三个出液管15的左端分别与第一支撑柱5、第二支撑柱6、第三支撑柱7内的落液管13相连接，废液收集腔14内部设有挤压辊轮16，挤压辊轮16下部设有支撑辊轮17，基座1内部设有废液池22，落液管13的下端与废液池22的上部相连接，废液池22右侧连接有排污管23；左支撑杆2左侧上部设有放卷辊轮18，右支撑杆3右侧上部设有收卷辊轮19和第一电机20，收卷辊轮19和第一电机20之间设有传动带21；顶板4上部左右两侧均设有储水罐24，储水罐24右侧均连接有进水管25，储水罐24下部均连接有供水管26，供水管26下端分别与初洗箱8和漂洗箱10的上部相连接，漂洗箱10内壁上设有若干超声波震荡器35，顶板4上部中间位置设有搅拌罐27，搅拌罐27上部左侧连接有进液管28，搅拌罐27右侧设有第二电机29，第二电机29左侧连接有电机轴30，电机轴30侧面设有搅拌叶片31，搅拌罐27下部连接有供液主管32，供液主管32下部左右两侧均连接有供液支管33，供液支管33另一端连接有喷头34，右支撑杆3左侧上部设有烘干箱36。作为优选，废液收集腔14内部下侧设有导流块。作为优选，烘干箱36内部设有两个发热腔37，发热腔37内部设有若干加热管38。作为优选，烘干箱36的顶部和底部均设有风扇39。

[0015] 该装置在具体实施时，启动第一电机20，第一电机20的输出端利用传动带21带动收卷辊轮19转动，收卷辊轮19对布料进行收卷，同时放卷辊轮18对布料进行放卷，使得布料向右移动。布料由第一引导辊轮11导入初洗箱8内，在储水罐24内储存有清水，清水从进水管25进入初洗箱8，使布料在初洗箱8内进行初步清洗。布料再进入清洗箱9内，将清洗液从进液管28倒入搅拌罐27内，启动第二电机29，电机轴30带动搅拌叶片31转动，搅拌叶片31对搅拌罐27中的清洗液进行搅拌，使清洗液内的各成分分布得更加均匀，搅拌后的清洗液从

供液主管32、供液支管33进入喷头34后喷出，喷洒在布料上，对布料进行冲洗。布料最后进入漂洗箱10内，利用漂洗箱10中的清水对布料进行漂洗，除去布料中残留的清洗液成分，利用超声波震荡器35发出的超声波带动水流动，从而更好地对布料进行清洗。在初洗箱8、清洗箱9和漂洗箱10中完成初步清洗、清洗液清洗、漂洗后的布料进入右侧的废液收集腔14内，利用挤压辊轮16和支撑辊轮17对布料进行挤压，挤出布料内的水分。挤出的水从出液管15进入落液管13，再落入废液池22内进行收集，收集到的废水统一从排污管23中排出进行处理。完成清洗后的布料进入烘干箱36，加热管38通电后发热，对从中间通过的布料进行烘干处理。风扇39产生的风力吹向加热管38，将热量均匀地分布到布料上，使得烘干更加彻底。完成清洗和烘干的面料由收卷辊轮19收卷。

[0016] 以上所述仅是本实用新型的优选实施方式，本实用新型的保护范围并不仅局限于上述实施例，凡属于本实用新型思路下的技术方案均属于本实用新型的保护范围。应当指出，对于本技术领域的普通技术人员来说，在不脱离本实用新型原理前提下的若干改进和润饰，这些改进和润饰也应视为本实用新型的保护范围。

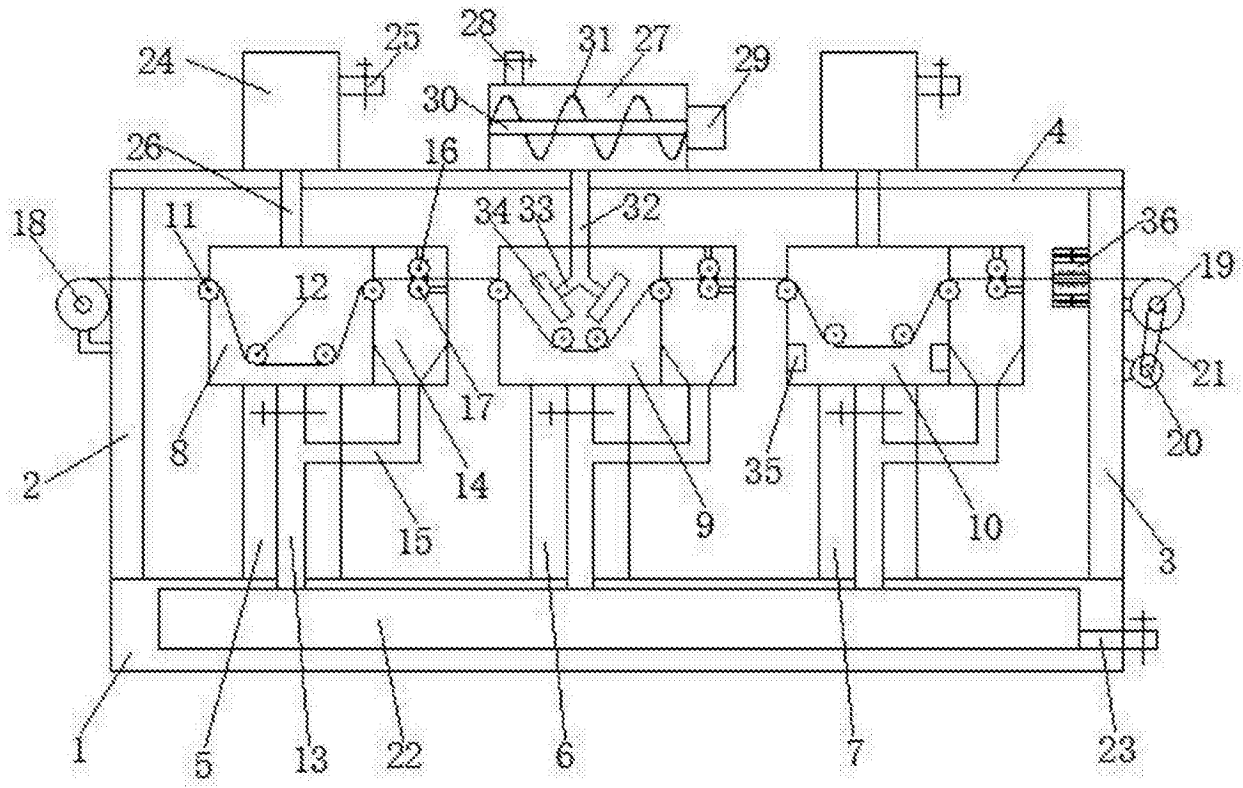
24
25
28
31
27
29
30
26
16
4
18
11
34
33
32
36
19
12
21
17
20
8
14
35
2
15
9
10
3
1
5
13
22
6
7
23

图1

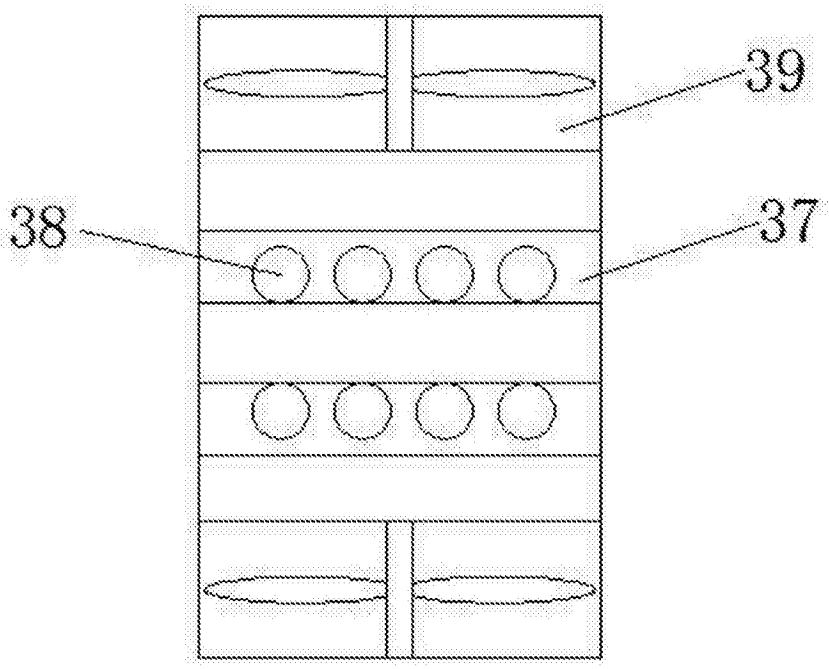
39
38
37

图2