(19) 대한민국특허청(KR)
(12) 등록특허공보(B1)

(45) 공고일자 2022년06월20일
(11) 등록번호 10-2410741
(24) 등록일자 2022년06월15일

(51) 국제특허분류(Int. Cl.)
B42D 3/12 (2006.01) *B42D 3/18* (2006.01)
B42D 5/00 (2006.01)
(52) CPC특허분류
B42D 3/12 (2013.01)
B42D 3/18 (2013.01)
(21) 출원번호 10-2020-0034759
(22) 출원일자 2020년03월23일
심사청구일자 2020년03월23일
(65) 공개번호 10-2021-0118494
(43) 공개일자 2021년10월01일
(56) 선행기술조사문헌
KR1020080110308 A*
KR2019980025005 U*
KR2020100000572 U*
http://blog.naver.com/giftemart/220506385581*
*는 심사관에 의하여 인용된 문헌

(73) 특허권자
신송빈
부산광역시 동래구 아시아드대로146번길 1, 102동 403호 (사직동, 사직롯데캐슬더클래식)
(72) 발명자
신송빈
부산광역시 동래구 아시아드대로146번길 1, 102동 403호 (사직동, 사직롯데캐슬더클래식)

전체 청구항 수 : 총 2 항 심사관 : 정원식

(54) 발명의 명칭 **포스트잇이 내장되는 필기장**

(57) 요 약

본 발명은 노트나 수첩 등과 같이 필기를 할 수 있는 필기장에 관련되는 것으로서, 특히 필기장 자체에 포스트잇이 내장되도록 한 포스트잇이 내장되는 필기장에 관한 기술로서, 전면표지; 후면표지; 상기 전면표지와 후면표지 사이에 일단이 구속되어 펼쳐질 수 있는 다수매로 이루어진 내지;를 포함하되, 상기 내지의 타단, 상단, 하단 중 최소 어느 한쪽 가장자리를 따라 절개된 포스트잇 설치부가 형성되고, 상기 포스트잇 설치부를 통해 소정매수의 포스트잇 뭉치를 상기 후면표지 상면에 구속시키거나 이탈되지 않도록 한 것을 특징으로 한다.

대 표 도 - 도2

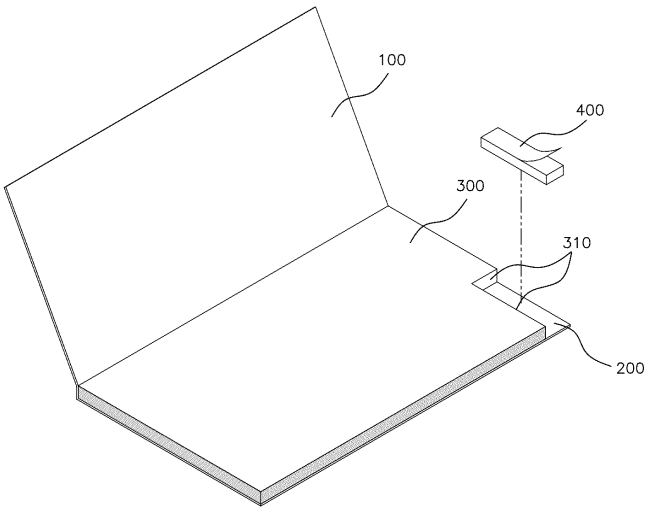

(52) CPC특허분류
B42D 5/006 (2013.01)

명 세 서

청구범위

청구항 1

노트나 수첩과 같은 필기장에 있어서,

전면표지;

후면표지;

상기 전면표지와 후면표지 사이에 일단이 구속되어 펼쳐질 수 있는 다수매로 이루어진 내지;를 포함하되,

상기 내지의 타단, 상단, 하단 중 최소 어느 한쪽 가장자리를 따라 절개된 포스트잇 설치부가 형성되고, 상기 포스트잇 설치부를 통해 소정매수의 포스트잇 뭉치를 상기 후면표지 상면에 구속시키거나 이탈되지 않도록 하되,

상기 포스트잇 설치부에 대응하는 상기 후면표지 상면에 상기 포스트잇 뭉치를 넣을 수 있는 수납케이스가 설치되도록 하고, 상기 수납케이스의 일측면은 손가락을 집어넣을 수 있도록 부분적으로 개구되어 있는 것을 특징으로 하는 포스트잇이 내장되는 필기장.

청구항 2

삭제

청구항 3

삭제

청구항 4

제 1 항에 있어서,

상기 수납케이스의 상부를 덮을 수 있는 덮개가 구비되는 것을 특징으로 하는 포스트잇이 내장되는 필기장.

발명의 설명

기 술 분 야

[0001] 본 발명은 노트나 수첩 등과 같이 필기를 할 수 있는 필기장에 관련되는 것으로서, 특히 필기장 자체에 포스트잇이 내장되도록 한 포스트잇이 내장되는 필기장에 관한 기술이다.

배 경 기 술

[0003] 포스트잇은 소정크기의 종이를 적층하되 일단 부분만을 접착제로 서로 연결되게 하여 한장씩 떼내어 사용하도록 한 것이다.

[0004] 포스트잇을 노트나 수첩의 내지에 중요사항에 대한 표시 혹은 추가적인 주석을 적어두기 위해 많이 사용되고 있고, 책갈피와 같은 용도로도 활용되고 있다.

[0005] 포스트잇은 다양한 사이즈, 색상으로 제공되고 있으며, 보통 개별적으로 포스트잇을 구매하여 연필통이나 가방에 넣어두고 필요시 꺼내어 사용하는 경우가 대부분이다.

[0006] 하지만 일상생활에서 항상 포스트잇을 휴대하고 다닌 다는 것은 매우 불편한 일이 아닐 수 없으며, 별도로 소지하는 경우에도 깜박잊고 집에 두고 나오는 경우도 많다.

[0007] 본 발명과 관련한 종래기술로는 대한민국 등록실용신안 제20-0274945호의 "포스트잇이 부착된 노트"가

있었으며, 도 1은 종래기술에 따른 포스트잇이 부착된 노트의 사용 상태를 보여주는 사시도이다.

[0008] 도시된 것처럼, 종래기술은 양측 표지(101, 103)를 접철가능하게 구성한 노트 본체(100)와, 본체의 내측에 접철가능하게 결합된 노트지(102)를 포함하여 이루어지는 포스트잇이 부착된 노트에 있어서, 일측의 표지(101)와 상기 노트지(102)의 사이에 배치된 속표지(130)와, 상기 속표지(130) 상면의 소정 위치에 부착되는 포스트잇(110)을 더 포함하며, 상기 포스트잇(110)과 동일한 위치와 면적을 갖게 관통된 안착구멍(120)을 상기 표지(101)에 형성한 것을 특징으로 하는 포스트잇이 부착된 노트이다.

[0009] 종래기술의 경우 노트 자체에 포스트잇이 구비되게 하여 사용상 편리함을 제공하고자 한 것이나, 포스트잇을 설치하기 위해 속표지에 포스트잇을 부착하고, 표지에 안착구멍을 형성시켜서 포스트잇이 표지 상면으로 노출되도록 한 것이다.

[0010] 하지만, 종래기술은 표지 자체를 두껍게 하지 않은 한 포스트잇의 매수를 많이 할 수 없고, 포스트잇의 매수를 많이 하는 경우 표지보다 포스트잇이 높게 돌출되므로 노트 자체의 두께가 포스트잇의 돌출정도 만큼 두꺼워지는 문제점이 있고, 노출 상태의 포스트잇은 쉽게 손상되거나 떨어질 수 있다는 문제점도 있다.

선행기술문헌

특허문헌

[0012] (특허문헌 0001) 대한민국 실용신안 제20-0274945호

발명의 내용

해결하려는 과제

[0013] 따라서 본 발명에서는 노트나 수첩 등의 필기장에 포스트잇이 내장되도록 하되, 원 노트나 수첩의 두께나 가로세로 길이에 변화를 주지 않으면서 포스트잇을 편리하게 사용할 수 있도록 하는 필기장을 제공하고자 한다.

과제의 해결 수단

[0015] 제시한 바와 같은 과제 달성을 위한 본 발명의 포스트잇이 내장되는 필기장은, 전면표지; 후면표지; 상기 전면표지와 후면표지 사이에 일단이 구속되어 펼쳐질 수 있는 다수매로 이루어진 내지;를 포함하되, 상기 내지의 타단, 상단, 하단 중 최소 어느 한쪽 가장자리를 따라 절개된 포스트잇 설치부가 형성되고, 상기 포스트잇 설치부를 통해 소정매수의 포스트잇 뭉치를 상기 후면표지 상면에 구속시키거나 이탈되지 않도록 한 것을 것을 특징으로 한다.

[0016] 바람직하게 상기 포스트잇 설치부에 대응하는 상기 후면표지 상면에 상기 포스트잇 뭉치를 넣을 수 있는 수납케이스가 설치되는 것을 특징으로 한다.

[0017] 바람직하게 상기 수납케이스의 일측면은 손가락을 집어넣을 수 있도록 부분적으로 개구되어 있는 것을 특징으로 한다.

[0018] 바람직하게 상기 수납케이스의 상부를 덮을 수 있는 덮개가 구비되는 것을 특징으로 한다.

발명의 효과

[0020] 본 발명에 의한 포스트잇이 내장되는 필기장은 각종 노트나 수첩, 다이어리 등의 필기장 자체의 치수나 형상에 큰 변화를 주지 않으면서도 다량의 포스트잇이 내장되도록 함으로써 사용자는 필기를 할 때 포스트잇을 떼내어 중요부분을 표시 내지 추가적이 내용을 기재할 수 있다는 효과를 제공하게 된다.

[0021] 그리고 본 발명의 포스트잇이 내장되는 필기장은 별도로 포스트잇을 챙기거나 휴대할 필요가 없다는 효과가 있고, 포스트잇이 쉽게 손상되거나 탈락되지 않으로 유용하게 사용할 수 있다는 효과가 있다.

도면의 간단한 설명

[0023] 도 1은 종래기술에 따른 포스트잇이 부착된 노트의 사용 상태를 보여주는 사시도.

도 2는 본 발명의 일 실시예에 따른 포스트잇이 내장되는 필기장의 제1실시예에 대한 사시도.

도 3은 본 발명의 제2실시예에 따른 포스트잇이 내장되는 필기장의 사시도.

도 4는 도 3에서 주요부의 분해 사시도.

도 5는 본 발명의 제3실시예의 사시도.

발명을 실시하기 위한 구체적인 내용

[0024] 이하, 본 발명에 의한 포스트잇이 내장되는 필기장에 대해 보다 상세한 설명을 하도록 하며, 첨부되는 도면을 참조하는 것으로 한다. 단, 제시되는 도면들은 본 발명의 기술적 사상에 대한 하나의 실시예임을 지적해둔다.

[0026] 도 2는 본 발명의 일 실시예에 따른 포스트잇이 내장되는 필기장의 제1실시예에 대한 사시도이며, 도 3은 본 발명의 제2실시예에 따른 포스트잇이 내장되는 필기장의 사시도이며, 도 4는 도 3에서 주요부의 분해 사시도이며, 도 5는 본 발명의 제3실시예의 사시도를 나타낸 것이다.

[0028] 도시된 바와 같이 본 발명에 따른 포스트잇이 내장되는 필기장은, 통상적인 노트나 수첩, 다이어리 등의 기본적인 구성을 포함한다.

[0029] 즉, 일반적인 노트, 수첩, 다이어리 등의 필기장과 같이 전면표지(100)와 후면표지(200)가 마련되며, 전면표지(100)와 후면표지(200) 사이에 일단이 구속되어 펼쳐질 수 있도록 다수매로 이루어지는 내지(300)가 포함된다.

[0030] 내지(300)의 매수는 다양할 수 있으며, 작게는 수십매 정도일 수 있고, 100여매 이상이 될 수 있는 바, 내지의 매수 자체는 특별히 제한되는 것은 아니다.

[0031] 그리고 일반적인 노트, 수첩, 다이어리 등은 직사각형이나 정사각형 등의 형상을 이루며, 이들에 사용되는 내지 역시 직사각형이나 정사각형을 이루게 된다.

[0032] 하지만 본 발명의 경우 전면표지(100)와 후면표지(200) 사이에 구속되는 내지(300)들은 일부 또는 전체 내지(300)들에 절개된 포스트잇 설치부(310)가 형성된다는 특징이 있다. 즉, 본 발명에서 사용되는 내지(300) 중 일부 또는 전체는 단순한 직사각형 혹은 정사각형이 아니라 최소 하나 이상의 포스트잇 설치부(310)를 갖게 된다.

[0033] 구체적으로 내지(300)의 타단, 상단, 하단 중 최소 어느 한쪽 가장자리를 따라 절개되는 포스트잇 설치부(310)가 형성되게 하며, 복수매의 내지(300)들이 적층됨으로써 포스트잇 설치부(310) 역시 내지들의 적층 높이까지 형성될 수 있다.

[0034] 본 실시예에서는 내지(300) 전체에 포스트잇 설치부(310)가 형성되는 것을 보여주며, 내지(300)의 타단, 상단, 하단의 각 가장자리에 포스트잇 설치부(310)가 형성될 수 있고, 혹은 상단 또는 하단과 타단이 교차되는 모서리 영역을 포함하는 형태로 포스트잇 설치부(310)가 형성될 수도 있다.

[0035] 포스트잇의 형상에 따라 포스트잇 설치부(310)의 형상도 달라질 수 있으며, 도 5와 같이 삼각형의 포스트잇을 사용하는 경우 포스트잇 설치부(310)도 삼각형태로 형성되도록 하면 된다.

[0036] 소정의 포스트잇 설치부(310)에 포스트잇 뭉치(400)를 배치하여 포스트잇 뭉치(400)를 후면표지(200) 상면에 구속되게 하거나 이탈되지 않도록 한다.

[0037] 도 2와 같이 포스트잇 뭉치(400)의 가장 배면을 후면표지(200) 상면에 접착제나 양면테이프를 이용하여 부착시킴으로써 구속이 이루어지게 할 수 있다.

[0038] 한편, 도 3 내지 도5와 같이 후면표지(200) 상면에 포스트잇 뭉치(400)를 배치하여 이탈되지 않도록 하는 경우에는 포스트잇 설치부(310)에 대응하는 후면표지(200) 상면에 포스트잇 뭉치(400)를 넣을 수 있는 수납케이스(500)를 설치하도록 한다.

[0039] 수납케이스(500)의 하면에 접착제를 바르거나 양면테이프를 붙여서 후면표지(200) 상면에 고정될 수 있도록 한다. 수납케이스(500)의 상부는 개방되게 하여 포스트잇 뭉치(400)를 넣을 수 있도록 한다.

[0040] 또한 바람직하게 수납케이스(500)의 일측면은 손가락을 집어넣을 수 있도록 부분적으로 개구되는 핑거부(510)가 형성되게 한다.

[0041] 이처럼 수납케이스(500)에 소정 매수가 결합된 포스트잇 뭉치(400)를 삽입시켜두면 포스트잇 뭉치(400)는 포스

트잇 설치부(310)로부터 이탈되지 않으며, 사용자는 필요시 포스트잇 뭉치(400)로부터 포스트잇을 한장씩 떼내어 필기장에 붙여서 사용할 수 있게 된다.

[0043] 한편, 본 발명의 또 다른 실시예로 수납케이스(500)에 개폐 가능한 덮개(미도시)가 구비되어 수납케이스(500)에 보관되는 포스트잇 뭉치(400)를 보다 안전하게 보관할 수 있도록 하는 것을 보여준다.

[0044] 도시된 것처럼 수납케이스(500)의 상단 부근에 수납케이스의 상면을 덮을 수 있는 덮개를 두게 할 수 있는데, 수평방향으로 슬라이딩되어 탈부착되는 형태의 덮개이거나 회동되어 여닫힐 수 있는 방식의 덮개일 수 있다.

[0045] 그 외에도 수납케이스(500)의 상부에 탈부착될 수 있는 일반적인 덮개 등도 적용될 수 있다.

[0047] 이상 설명한 바와 같이 본 발명에 따른 포스트잇이 내장되는 필기장은 노트, 수첩, 다이어리 등과 같이 펜을 이용하여 미팅 내용이나 약속 내용 등 중요사항을 기록할 때 일체로 내장되는 포스트잇을 떼내어 중요함을 표시하거나 추가적인 내용 등을 기록할 수 있도록 함으로써 일상생활에서 매우 유용하게 활용될 수 있을 것이다.

[0048] 한편, 본 실시예의 경우 포스트잇 설치부가 내지의 코너 부위에 형성됨을 예로 하였으나, 포스트잇 설치부는 내지의 가장자리를 따라 어디라도 형성될 수 있고, 그 형상도 다양하게 변형 실시될 수 있다.

산업상 이용가능성

[0050] 본 발명은 각종 필기장에 적용되어 제품의 부가가치를 높이면서 제품 경쟁력을 제고하는데 도움을 줄 수 있는 유용한 기술이다.

부호의 설명

[0052] 100 : 전면표지

200 : 후면표지

300 : 내지

310 : 포스트잇 설치부

400 : 포스트잇 뭉치

500 : 수납케이스

510 : 핑거부

도면

도면1

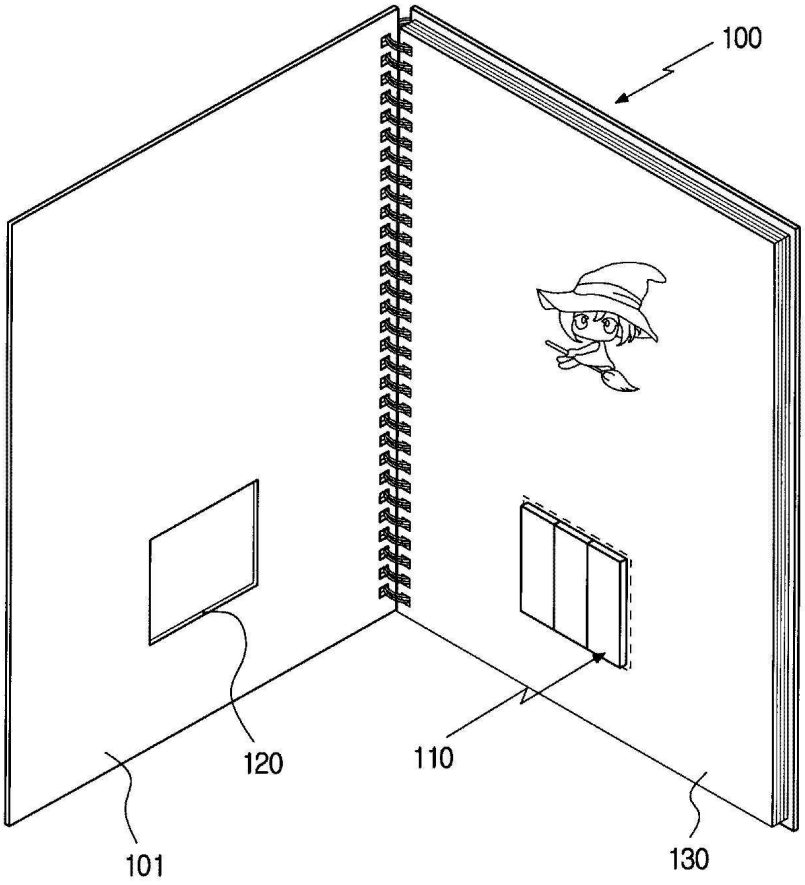

도면2

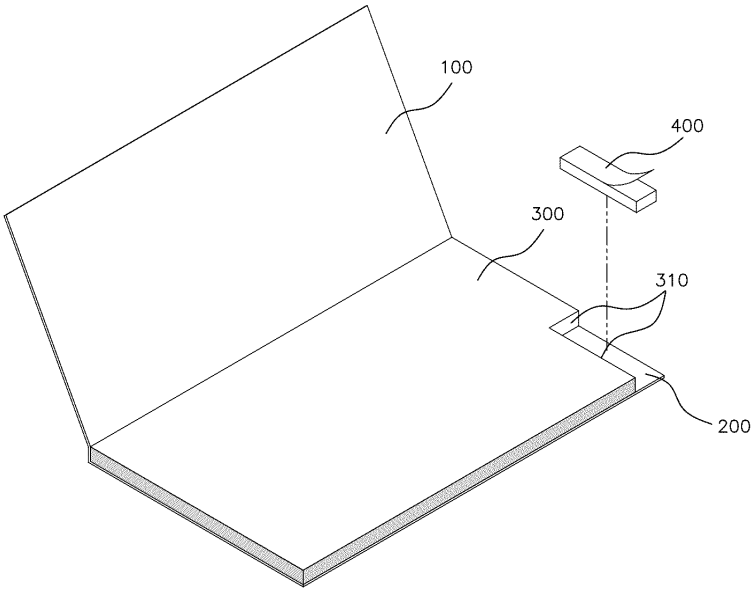

도면3

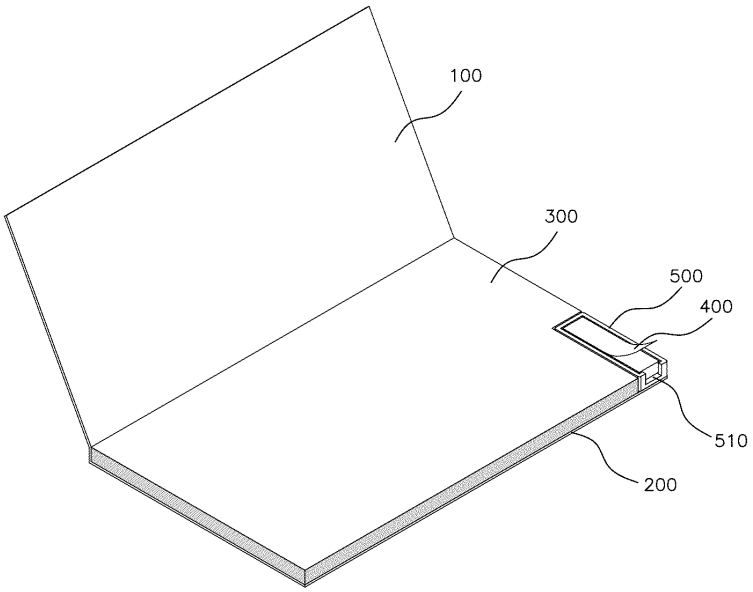

도면4

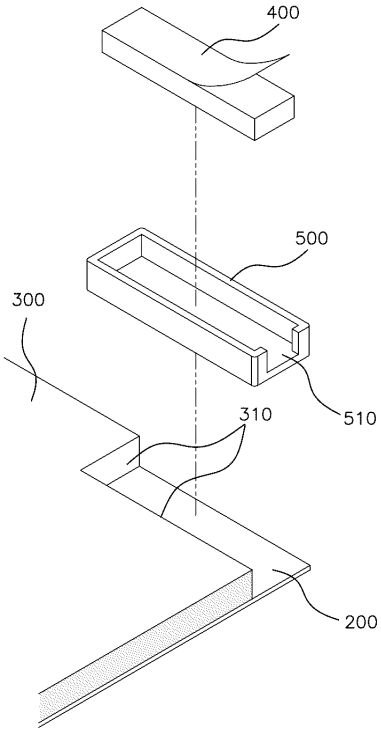

도면5

