(19)中华人民共和国国家知识产权局

(12)实用新型专利

(10)授权公告号 CN 210929753 U
(45)授权公告日 2020.07.07

(21)申请号 201921433139.X

(22)申请日 2019.08.30

(73)专利权人 华中科技大学同济医学院附属协和医院
地址 430022 湖北省武汉市江汉区解放大道1277号

(72)发明人 许蓓蕾

(74)专利代理机构 武汉智权专利代理事务所（特殊普通合伙）42225
代理人 唐勇

(51)Int.Cl.
A41D 13/12(2006.01)
A41D 1/06(2006.01)
A61N 2/08(2006.01)
A41D 27/00(2006.01)

权利要求书1页 说明书3页 附图2页

(54)实用新型名称

一种智能减压按摩短裤

(57)摘要

本实用新型公开了一种智能减压按摩短裤，包括装置本体和短裤内胆，所述装置本体的内部缝接有短裤内胆。本实用新型中，该装置本体的内侧靠臀部里面设有短裤内胆，短裤内胆里面按臀部左右划分各设有左侧按摩硅胶和右侧按摩硅胶，并且在硅胶上镶嵌有磁石，在磁石的下方位于硅胶的内部夹层处设置有振子，通过振子驱动磁石振动，通过变频器控制振子的振动频率，可以使患者通过自身感知的舒适程度进行调节，将磁石对准需要刺激的穴位上进行振动摩擦刺激，由于磁石能够释放出远红外辐射，并配合磁石底部的加热层，患者穿着时，可定时为患者按摩骶尾部皮肤及其受压部位进行按摩，促进骶尾部的血液循环，减少压疮的发生。

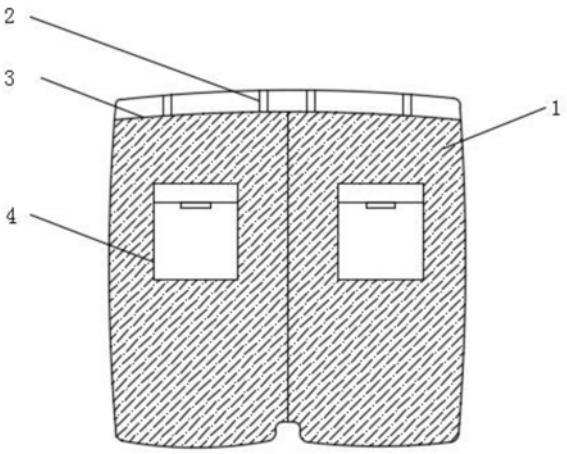

CN 210929753 U

1.一种智能减压按摩短裤,包括装置本体(1)和短裤内胆(5),其特征在于,所述装置本体(1)的内部缝接有短裤内胆(5),且短裤内胆(5)里面按臀部左右划分各设有左侧按摩硅胶(7)和右侧按摩硅胶(11),所述左侧按摩硅胶(7)和右侧按摩硅胶(11)的表面均镶嵌有磁石(8),且磁石(8)共设置有多个,所述磁石(8)的下方位于左侧按摩硅胶(7)的内部设置有夹层(14),且夹层(14)的内侧顶端设置有加热层(13),所述加热层(13)的底部位于夹层(14)的中间位置处安装有振子(15),且振子(15)的下方位于夹层(14)的内侧底部设置由于变频器(16)。

2.根据权利要求1所述的一种智能减压按摩短裤,其特征在于,所述左侧按摩硅胶(7)和右侧按摩硅胶(11)的顶部均镶嵌安装有蓄电池(6),且蓄电池(6)共设置有两组,所述蓄电池(6)的一侧表面开设有USB接口(10)。

3.根据权利要求1所述的一种智能减压按摩短裤,其特征在于,所述短裤内胆(5)外部一侧表面缝接有拉链(12)。

4.根据权利要求1所述的一种智能减压按摩短裤,其特征在于,所述左侧按摩硅胶(7)的底部设置有无线接收器(9),且无线接收器(9)共设置有两组,所述两组无线接收器(9)关于短裤内胆(5)的中轴线对称。

5.根据权利要求1所述的一种智能减压按摩短裤,其特征在于,所述装置本体(1)的一侧表面臀部位置处缝接有裤兜(4),且裤兜(4)共设置有两组。

6.根据权利要求1所述的一种智能减压按摩短裤,其特征在于,所述装置本体(1)的顶部缝接有裤腰(3),且裤腰(3)的表面环绕缝接有皮带扣(2)。

7.根据权利要求1所述的一种智能减压按摩短裤,其特征在于,所述装置本体(1)为面料为莫代尔面料材质。

一种智能减压按摩短裤

技术领域

[0001] 本实用新型涉及按摩保健技术领域，尤其涉及一种智能减压按摩短裤。

背景技术

[0002] 目前具有按摩功能的器具有：按摩床、按摩椅、按摩垫等，使用时，受按摩者下部的局部与按摩床、按摩椅、按摩垫接触，所以下肢只有局部受到按摩，下肢瘫痪患者，一般都是坐在轮椅上，下肢接触到的按摩面更少。随着人们生活水平的日益提高，人们对自身健康愈来愈重视，从而带动了一大批医疗保健产品的崛起和发展，然而面对日益繁重的工作压力和快速的生活节奏，很多人出现了生殖健康方面的问题，不仅对自身健康造成影响，而且还会影响夫妻之间的生活，严重的更能够造成家庭的分裂，由此，对生殖健康的保健产品大量涌现，这些保健产品大多采用的手段为药物治疗方案，初期会产生良好的治疗效果，但是一旦身体适应了这些药物的刺激就会没有任何的效果，更甚者会造成反弹和副作用，反而更加伤害了人体健康。

[0003] 在临床中经常会出现病情危重，体质虚弱，昏迷、老年痴呆的患者，因自己活动力度有限，营养状况差，翻身不及时，骶尾部皮肤长时间受压，容易导致压疮机率的发生，并且在患者使用的过程中，无法根据自身的感受对按摩短裤进行调节控制。

实用新型内容

[0004] 本实用新型的目的是为了解决现有技术中存在的缺点，而提出的一种智能减压按摩短裤。

[0005] 为了实现上述目的，本实用新型采用了如下技术方案：一种智能减压按摩短裤，包括装置本体和短裤内胆，所述装置本体的内部缝接有短裤内胆，且短裤内胆里面按臀部左右划分各设有左侧按摩硅胶和右侧按摩硅胶，所述左侧按摩硅胶和右侧按摩硅胶的表面均镶嵌有磁石，且磁石共设置有多个，所述磁石的下方位于左侧按摩硅胶的内部设置有夹层，且夹层的内侧顶端设置有加热层，所述加热层的底部位于夹层的中间位置处安装有振子，且振子的下方位于夹层的内侧底部设置由于变频器。

[0006] 优选的，所述左侧按摩硅胶和右侧按摩硅胶的顶部均镶嵌安装有蓄电池，且蓄电池共设置有两组，所述蓄电池的一侧表面开设有USB接口。

[0007] 优选的，所述短裤内胆外部一侧表面缝接有拉链。

[0008] 优选的，所述左侧按摩硅胶的底部设置有无线接收器，且无线接收器共设置有两组，所述两组无线接收器关于短裤内胆的中轴线对称。

[0009] 优选的，所述装置本体的一侧表面臀部位置处缝接有裤兜，且裤兜共设置有两组。

[0010] 优选的，所述装置本体的顶部缝接有裤腰，且裤腰的表面环绕缝接有皮带扣。

[0011] 优选的，所述装置本体为面料为莫代尔面料材质。

[0012] 综上所述，由于采用了上述技术方案，本实用新型的有益效果是；

[0013] 1、本实用新型中，该装置本体的内侧靠臀部里面设有短裤内胆，短裤内胆里面按

臀部左右划分各设有左侧按摩硅胶和右侧按摩硅胶，并且在硅胶上镶嵌有磁石，在磁石的下方位于硅胶的内部夹层处设置有振子，通过振子驱动磁石振动，通过变频器控制振子的振动频率，可以使患者通过自身感知的舒适程度进行调节，将磁石对准需要刺激的穴位上进行振动摩擦刺激，由于磁石能够释放出远红外辐射，并配合磁石底部的加热层，患者穿着时，可定时为患者按摩骶尾部皮肤及其受压部位进行按摩，减少局部受压，能够起到舒筋通络、活血化瘀、促进骶尾部的血液循环，减少压疮的发生；

[0014] 2、本实用新型中，在左侧按摩硅胶和右侧按摩硅胶的底部均设置有无线接收器，在患者使用时，可以根据患者的使用需求，通过遥控器远程遥控切换不同的按摩模式，满足不同患者的需求，并且在短裤内胆的一侧缝接有拉链，通过将拉链拉开可以对其内部的硅胶及其电器元件进行检测，方便了内部硅胶及其电器元件维修和更换，并且硅胶上设置了USB接口可随时随地的进行便捷充电，大大的提高了该装置的功能性和实用性。

附图说明

[0015] 图1为本实用新型提出的一种智能减压按摩短裤的结构示意图；

[0016] 图2为本实用新型提出的一种智能减压按摩短裤内胆内部结构示意图；

[0017] 图3为本实用新型提出的一种智能减压按摩短裤短裤内胆侧视图；

[0018] 图4为本实用新型提出的一种智能减压按摩短裤传送装置示意图硅胶内部结构示意图。

[0019] 图例说明：

[0020] 1-装置本体、2-皮带扣、3-裤腰、4-裤兜、5-短裤内胆、6-蓄电池、7-左侧按摩硅胶、8-磁石、9-无线接收器、10-USB接口、11-右侧按摩硅胶、12-拉链、13-加热层、14-夹层、15-振子、16-变频器。

具体实施方式

[0021] 下面将结合本实用新型实施例中的附图，对本实用新型实施例中的技术方案进行清楚、完整地描述，显然，所描述的实施例仅仅是本实用新型一部分实施例，而不是全部的实施例。基于本实用新型中的实施例，本领域普通技术人员在没有做出创造性劳动前提下所获得的所有其他实施例，都属于本实用新型保护的范围。

[0022] 在本实用新型的描述中，需要说明的是，术语“中心”、“上”、“下”、“左”、“右”、“竖直”、“水平”、“内”、“外”等指示的方位或位置关系为基于附图所示的方位或位置关系，仅是为了便于描述本实用新型和简化描述，而不是指示或暗示所指的装置或元件必须具有特定的方位、以特定的方位构造和操作，因此不能理解为对本实用新型的限制；术语“第一”、“第二”、“第三”仅用于描述目的，而不能理解为指示或暗示相对重要性；此外，除非另有明确的规定和限定，术语“安装”、“相连”、“连接”应做广义理解，例如，可以是固定连接，也可以是可拆卸连接，或一体地连接；可以是机械连接，也可以是电连接；可以是直接相连，也可以通过中间媒介间接相连，可以是两个元件内部的连通。对于本领域的普通技术人员而言，可以具体情况理解上述术语在本实用新型中的具体含义。

[0023] 请参照图1、图2、图3和图4所示，一种智能减压按摩短裤，包括装置本体1和短裤内胆5，装置本体1的内部缝接有短裤内胆5，且短裤内胆5里面按臀部左右划分各设有左侧按

摩硅胶7和右侧按摩硅胶11，左侧按摩硅胶7和右侧按摩硅胶11的表面均镶嵌有磁石8，且磁石8共设置有多个，磁石8的下方位于左侧按摩硅胶7的内部设置有夹层14，且夹层14的内侧顶端设置有加热层13，加热层13的底部位于夹层14的中间位置处安装有振子15，且振子15的下方位于夹层14的内侧底部设置由于变频器16。

[0024] 请参照图1、图2和图3所示，左侧按摩硅胶7和右侧按摩硅胶11的顶部均镶嵌安装有蓄电池6，且蓄电池6共设置有两组，蓄电池6的一侧表面开设有USB接口10，短裤内胆5外部一侧表面缝接有拉链12，左侧按摩硅胶7的底部设置有无线接收器9，且无线接收器9共设置有两组，两组无线接收器9关于短裤内胆5的中轴线对称，装置本体1的一侧表面臀部位置处缝接有裤兜4，且裤兜4共设置有两组，装置本体1的顶部缝接有裤腰3，且裤腰3的表面环绕缝接有皮带扣2，装置本体1为面料为莫代尔面料材质。

[0025] 请参照图2和图4所示，本实用新型的技术方案中无线接收器9的型号为CHQ0038型，变频器16的型号为RJ100-0R4G-S2型。

[0026] 工作原理：使用时，该装置本体1的内侧靠臀部里面设有短裤内胆5，短裤内胆5里面按臀部左右划分各设有左侧按摩硅胶7和右侧按摩硅胶11，并且在硅胶上镶嵌有磁石8，在磁石8的下方位于硅胶的内部夹层14处设置有振子15，通过振子15驱动磁石8振动，通过变频器16控制振子15的振动频率，可以使患者通过自身感知的舒适程度进行调节，将磁石8对准需要刺激的穴位上进行振动摩擦刺激，由于磁石8能够释放出远红外辐射，并配合磁石8底部的加热层13，患者穿着时，可定时为患者按摩骶尾部皮肤及其受压部位进行按摩，减少局部受压，能够起到舒筋通络、活血化瘀、促进骶尾部的血液循环，减少压疮的发生，并且在左侧按摩硅胶7和右侧按摩硅胶11的底部均设置有无线接收器9，在患者使用时，可以根据患者的使用需求，通过遥控器远程遥控切换不同的按摩模式，满足不同患者的需求，并且在短裤内胆5的一侧缝接有拉链12，通过将拉链12拉开可以对其内部的硅胶及其电器元件进行检测，方便了内部硅胶及其电器元件维修和更换，并且硅胶上设置了USB接口10可随时随地的进行便捷充电，大大的提高了该装置的功能性和实用性。

[0027] 以上所述，仅为本实用新型较佳的具体实施方式，但本实用新型的保护范围并不局限于此，任何熟悉本技术领域的技术人员在本实用新型揭露的技术范围内，根据本实用新型的技术方案及其实用新型构思加以等同替换或改变，都应涵盖在本实用新型的保护范围之内。

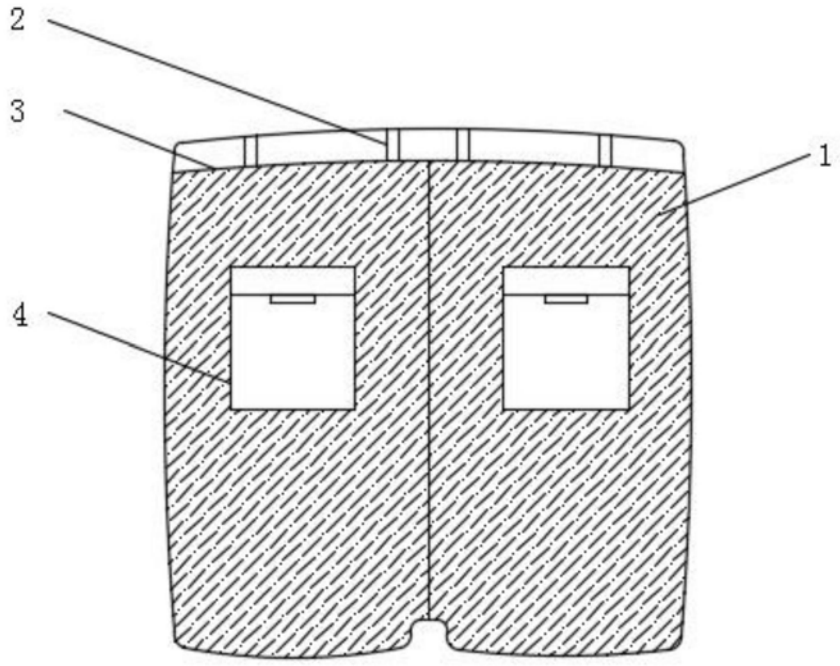

图1

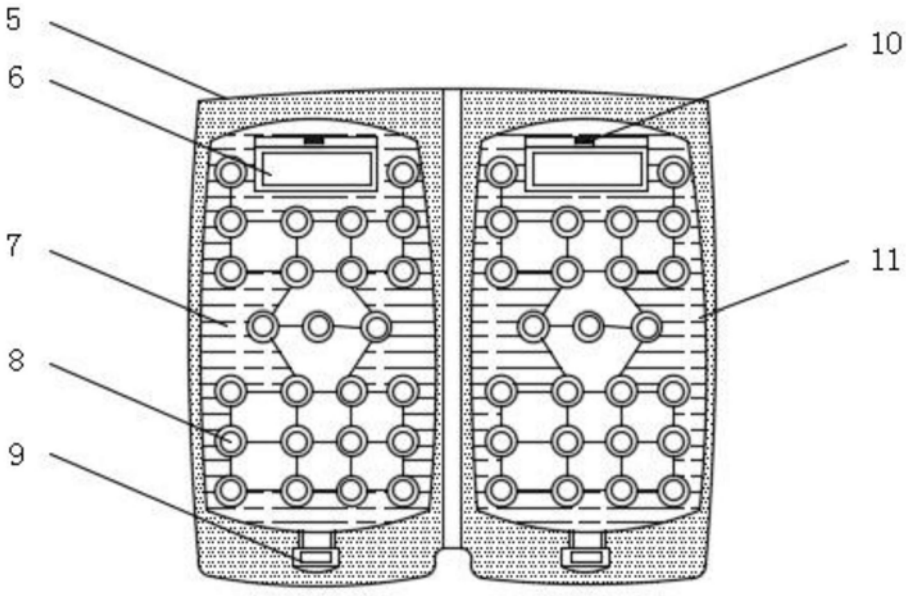

图2

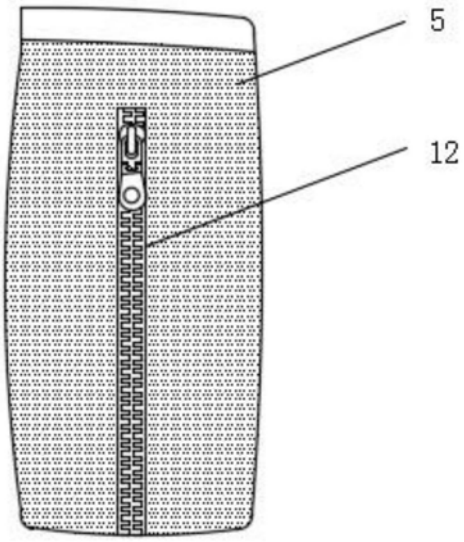

图3

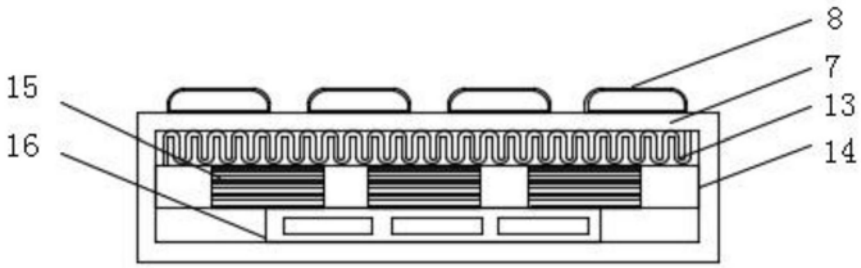

图4