(19)中华人民共和国国家知识产权局

(12)实用新型专利

(10)授权公告号 CN 214483709 U
(45)授权公告日 2021.10.26

(21)申请号 202022354246.2

(22)申请日 2020.10.21

(73)专利权人 郭亮
地址 246000 安徽省安庆市岳西县黄尾镇门楼村郭家组002号

(72)发明人 郭亮

(51)Int.Cl.
A47B 21/013(2006.01)
A47B 3/091(2006.01)
A47B 13/08(2006.01)
A47B 1/04(2006.01)
A47B 1/10(2006.01)
A47B 13/02(2006.01)
A47B 97/00(2006.01)

权利要求书1页 说明书3页 附图3页

(54)实用新型名称

一种方便休息的软件工程用专用桌

(57)摘要

本实用新型公开了一种方便休息的软件工程用专用桌，包括桌面、固定管和水箱，所述桌面的内部贯穿安装有气囊，且气囊的左右两侧均连接有连接管，所述固定管安装在连接管的末端位置，且固定管的外侧安装有微型抽气泵，所述水箱安装在固定管的末端位置，所述桌面的底部左右两端均安装有桌腿，且桌腿的内侧安装有第一横杆，所述第一横杆的外侧均连接有第二横杆，且第一横杆的顶部贯穿安装有竖杆，所述桌面的上表面后侧位置安装有连接板，且连接板的底部连接有支撑杆，所述连接板的前侧安装有限位板。该方便休息的软件工程用专用桌，不仅方便休息，而且便于调整高度，方便使用，同时能够进行折叠，便于收纳。

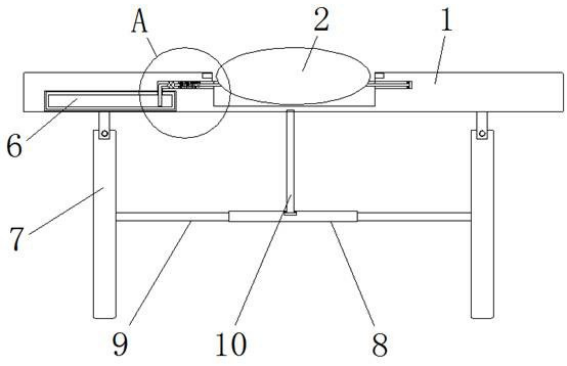

CN 214483709 U

1.一种方便休息的软件工程用专用桌，包括桌面(1)、固定管(4)和水箱(6)，其特征在于：所述桌面(1)的内部贯穿安装有气囊(2)，且气囊(2)的左右两侧均连接有连接管(3)，所述固定管(4)安装在连接管(3)的末端位置，且固定管(4)的外侧安装有微型抽气泵(5)，所述水箱(6)安装在固定管(4)的末端位置，所述桌面(1)的底部左右两端均安装有桌腿(7)，且桌腿(7)的内侧安装有第一横杆(8)，所述第一横杆(8)的外侧均连接有第二横杆(9)，且第一横杆(8)的顶部贯穿安装有竖杆(10)，所述桌面(1)的上表面后侧位置安装有连接板(11)，且连接板(11)的底部连接有支撑杆(12)，所述支撑杆(12)的末端连接有支撑块(13)，且支撑块(13)的内部贯穿安装有限位杆(14)，所述桌面(1)的后侧贯穿安装有加长板(15)，且加长板(15)的底部连接有紧固杆(16)，所述连接板(11)的前侧安装有限位板(17)。

2.根据权利要求1所述的一种方便休息的软件工程用专用桌，其特征在于：所述桌面(1)、连接板(11)和限位板(17)之间的连接方式为卡合连接，且桌面(1)、连接板(11)和限位板(17)的上表面均在同一平面内。

3.根据权利要求1所述的一种方便休息的软件工程用专用桌，其特征在于：所述连接管(3)为伸缩结构，且连接管(3)、气囊(2)与水箱(6)之间相连通。

4.根据权利要求1所述的一种方便休息的软件工程用专用桌，其特征在于：所述第一横杆(8)的内表面为第二横杆(9)的外表面均为螺纹状结构，且第二横杆(9)单体之间的螺纹方向相反。

5.根据权利要求1所述的一种方便休息的软件工程用专用桌，其特征在于：所述支撑杆(12)单体之间构成“X”字形结构，且支撑杆(12)与支撑块(13)之间的连接方式为铰接。

6.根据权利要求1所述的一种方便休息的软件工程用专用桌，其特征在

于：所述加长板(15)与桌面(1)之间构成前后滑动结构，且桌面(1)与加长板(15)之间紧密贴合。

一种方便休息的软件工程用专用桌

技术领域

[0001] 本实用新型涉及软件工程技术领域，具体为一种方便休息的软件工程用专用桌。

背景技术

[0002] 在现代社会中，软件应用于多个方面，这些应用促进了经济和社会的发展，也提高了工作效率和生活效率，电脑是软件工程最常用的设备，在使用时会用到桌子。

[0003] 目前常用的软件工程用专用桌，不仅不方便休息，而且不便于调整高度，不方便使用，同时不能够进行折叠，不便于收纳，因此，我们提出一种方便休息的软件工程用专用桌，以便于解决上述中提出的问题。

发明内容

[0004] 本实用新型的目的在于提供一种方便休息的软件工程用专用桌，以解决上述背景技术提出的目前常用的软件工程用专用桌，不仅不方便休息，而且不便于调整高度，不方便使用，同时不能够进行折叠，不便于收纳的问题。

[0005] 为实现上述目的，本实用新型提供如下技术方案：一种方便休息的软件工程用专用桌，包括桌面、固定管和水箱，所述桌面的内部贯穿安装有气囊，且气囊的左右两侧均连接有连接管，所述固定管安装在连接管的末端位置，且固定管的外侧安装有微型抽气泵，所述水箱安装在固定管的末端位置，所述桌面的底部左右两端均安装有桌腿，且桌腿的内侧安装有第一横杆，所述第一横杆的外侧均连接有第二横杆，且第一横杆的顶部贯穿安装有竖杆，所述桌面的上表面后侧位置安装有连接板，且连接板的底部连接有支撑杆，所述支撑杆的末端连接有支撑块，且支撑块的内部贯穿安装有限位杆，所述桌面的后侧贯穿安装有加长板，且加长板的底部连接有紧固杆，所述连接板的前侧安装有限位板。

[0006] 优选的，所述桌面、连接板和限位板之间的连接方式为卡合连接，且桌面、连接板和限位板的上表面均在同一平面内。

[0007] 优选的，所述连接管为伸缩结构，且连接管、气囊与水箱之间相连通。

[0008] 优选的，所述第一横杆的内表面为第二横杆的外表面均为螺纹状结构，且第二横杆单体之间的螺纹方向相反。

[0009] 优选的，所述支撑杆单体之间构成“X”字形结构，且支撑杆与支撑块之间的连接方式为铰接。

[0010] 优选的，所述加长板与桌面之间构成前后滑动结构，且桌面与加长板之间紧密贴合。

[0011] 与现有技术相比，本实用新型的有益效果是：该方便休息的软件工程用专用桌，不仅方便休息，而且便于调整高度，方便使用，同时能够进行折叠，便于收纳；

[0012] 1.气囊、连接管、固定管和水箱之间相连通，连接管为伸缩结构，便于液体进入到气囊的内部，液体充满气囊中，气囊的上表面与桌面的上表面不在同一平面内，气囊方便使用者休息；

[0013] 2.桌面与桌腿之间构成转动结构，第一横杆的内表面和第二横杆外表面均为螺纹状结构，用手转动第一横杆，便于调整第一横杆与第二横杆之间的距离，竖杆、第一横杆和第二横杆便于对转动的桌腿进行固定，方便对桌腿进行折叠，便于收纳；

[0014] 3.连接板、支撑杆和支撑块之间的连接方式均为铰接，且限位杆的外表面为螺纹状结构，而且限位杆左右两端的螺纹方向相反，便于调整连接板上显示屏的高度，方便使用。

附图说明

[0015] 图1为本实用新型正面剖切结构示意图；

[0016] 图2为本实用新型支撑杆与支撑块连接正面剖切结构示意图；

[0017] 图3为本实用新型侧面剖切结构示意图；

[0018] 图4为本实用新型俯视结构示意图；

[0019] 图5为本实用新型图1中A处放大结构示意图。

[0020] 图中：1、桌面；2、气囊；3、连接管；4、固定管；5、微型抽气泵；6、水箱；7、桌腿；8、第一横杆；9、第二横杆；10、竖杆；11、连接板；12、支撑杆；13、支撑块；14、限位杆；15、加长板；16、紧固杆；17、限位板。

具体实施方式

[0021] 下面将结合本实用新型实施例中的附图，对本实用新型实施例中的技术方案进行清楚、完整地描述，显然，所描述的实施例仅仅是本实用新型一部分实施例，而不是全部的实施例。基于本实用新型中的实施例，本领域普通技术人员在没有做出创造性劳动前提下所获得的所有其他实施例，都属于本实用新型保护的范围。

[0022] 请参阅图1-5，本实用新型提供一种技术方案：一种方便休息的软件工程用专用桌，包括桌面1、气囊2、连接管3、固定管4、微型抽气泵5、水箱6、桌腿7、第一横杆8、第二横杆9、竖杆10、连接板11、支撑杆12、支撑块13、限位杆14、加长板15、紧固杆16和限位板17，桌面1的内部贯穿安装有气囊2，且气囊2的左右两侧均连接有连接管3，桌面1、连接板11和限位板17之间的连接方式为卡合连接，且桌面1、连接板11和限位板17的上表面均在同一平面内，便于桌面1、连接板11和限位板17进行固定，连接管3为伸缩结构，且连接管3、气囊2与水箱6之间相连通，便于调整连接管3的长度，固定管4安装在连接管3的末端位置，且固定管4的外侧安装有微型抽气泵5，水箱6安装在固定管4的末端位置，桌面1的底部左右两端均安装有桌腿7，且桌腿7的内侧安装有第一横杆8，第一横杆8的内表面为第二横杆9的外表面均为螺纹状结构，且第二横杆9单体之间的螺纹方向相反，便于调整第一横杆8与第二横杆9之间的距离，第一横杆8的外侧均连接有第二横杆9，且第一横杆8的顶部贯穿安装有竖杆10，桌面1的上表面后侧位置安装有连接板11，且连接板11的底部连接有支撑杆12，支撑杆12的末端连接有支撑块13，且支撑块13的内部贯穿安装有限位杆14，桌面1的后侧贯穿安装有加长板15，且加长板15的底部连接有紧固杆16，连接板11的前侧安装有限位板17。

[0023] 如图2中支撑杆12单体之间构成“X”字形结构，且支撑杆12与支撑块13之间的连接方式为铰接，便于支撑杆12转动。

[0024] 如图3中加长板15与桌面1之间构成前后滑动结构，且桌面1与加长板15之间紧密

贴合，便于调整加长板15与桌面1之间的距离。

[0025] 工作原理：在使用该方便休息的软件工程用专用桌时，桌面1与加长板15之间构成前后滑动结构，能够调整二者之间的距离，并且通过桌面1与紧固杆16之间的螺纹连接从而对移动的加长板15进行固定，加长板15和桌面1方便对物品进行存放，如图1中桌面1与桌腿7之间构成转动结构，使用时将桌腿7转动至垂直状态，第一横杆8的内表面和第二横杆9外表面均为螺纹状结构，用手转动第一横杆8，便于调整第一横杆8与第二横杆9之间的距离，第二横杆9单体之间的螺纹方向相反，并将竖杆10插入到桌面1和第一横杆8的内部，从而对转动的桌腿7进行固定，方便对桌腿7进行折叠，便于收纳，使用时将电脑的显示屏放置在连接板11的上表面位置，连接板11、支撑杆12和支撑块13之间的连接方式均为铰接，且限位杆14的外表面为螺纹状结构，而且限位杆14左右两端的螺纹方向相反，用手转动限位杆14，限位杆14的转动使得支撑杆12转动，便于调整连接板11上显示屏的高度，气囊2、连接管3、固定管4和水箱6之间相连通，连接管3为伸缩结构，连接管3、固定管4和微型抽气泵5能够将水箱6中的清水抽入到气囊2的内部，使得液体抽入到气囊2的内部，液体充满气囊2中，关闭电磁阀，气囊2方便使用时休息，这就是该方便休息的软件工程用专用桌的整个工作过程。

[0026] 本说明书中未作详细描述的内容属于本领域专业技术人员公知的现有技术。本实用新型使用到的标准零件均可以从市场上购买，异形件根据说明书的和附图的记载均可以进行订制，各个零件的具体连接方式均采用现有技术中成熟的螺栓、铆钉、焊接等常规手段，机械、零件和设备均采用现有技术中，常规的型号，加上电路连接采用现有技术中常规的连接方式，在此不再详述。

[0027] 尽管参照前述实施例对本实用新型进行了详细的说明，对于本领域的技术人员来说，其依然可以对前述各实施例所记载的技术方案进行修改，或者对其中部分技术特征进行等同替换，凡在本实用新型的精神和原则之内，所作的任何修改、等同替换、改进等，均应包含在本实用新型的保护范围之内。

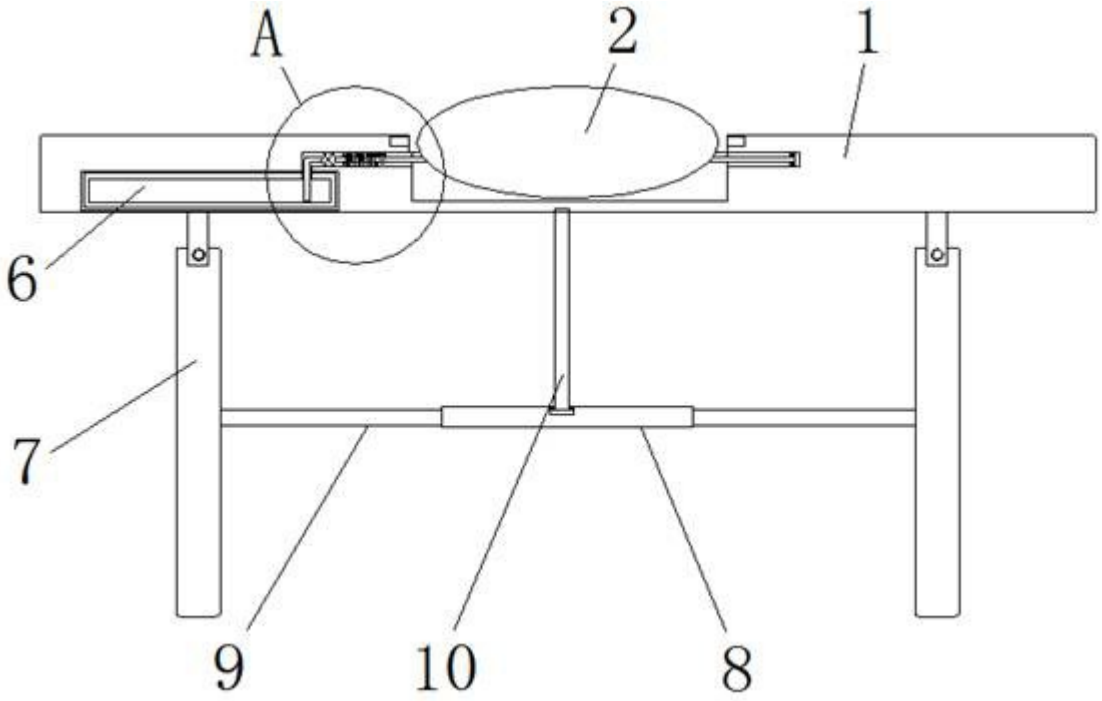

图1

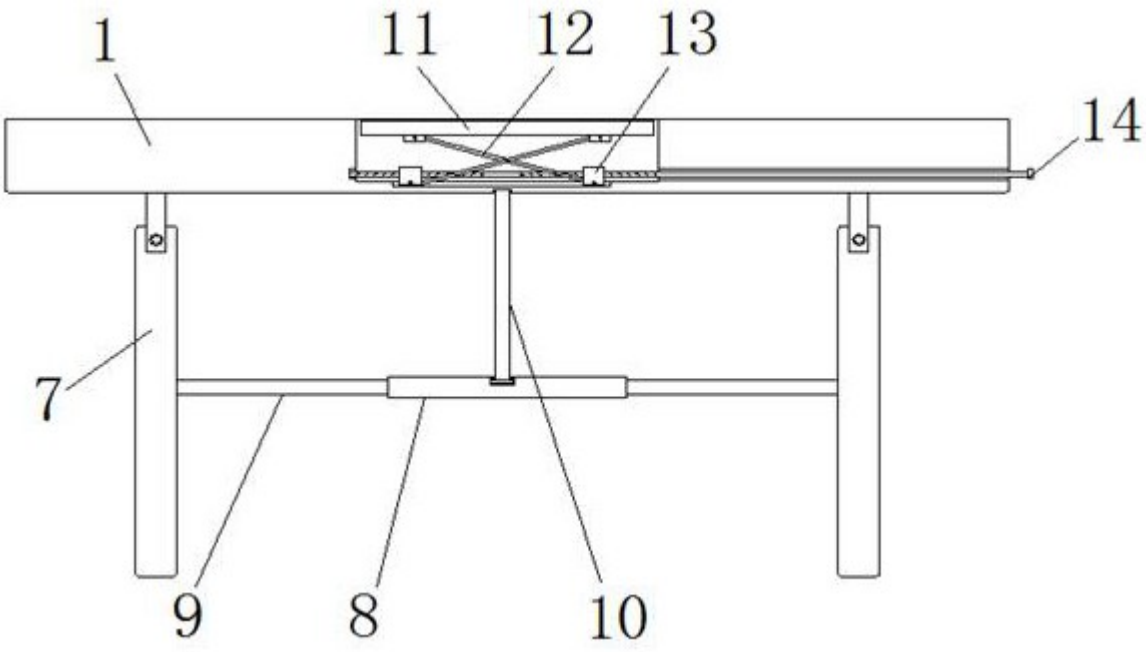

图2

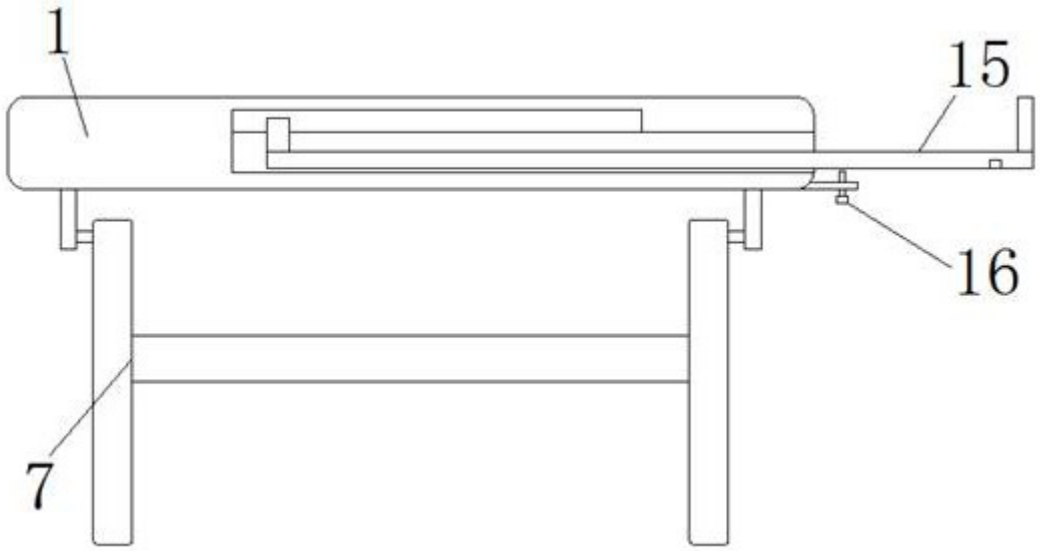

图3

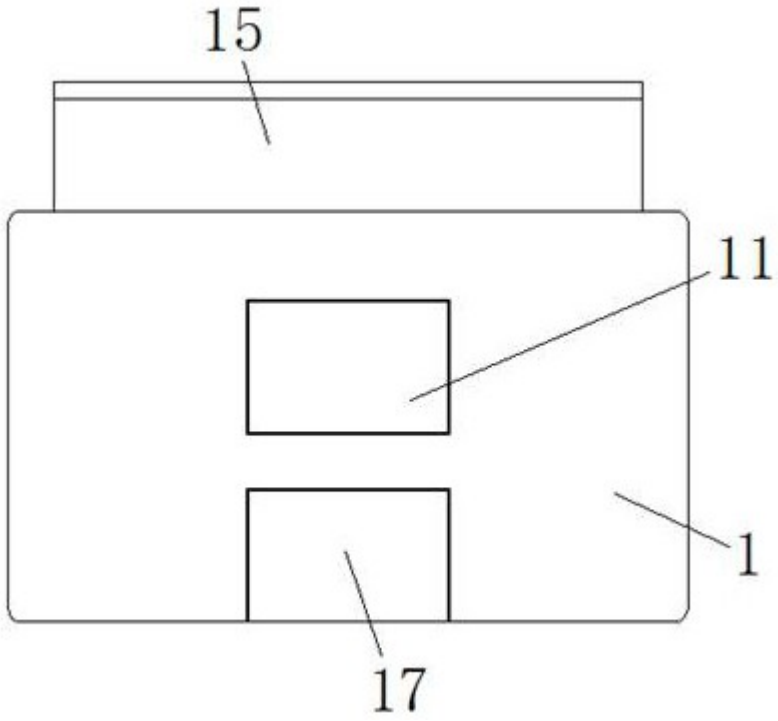

图4

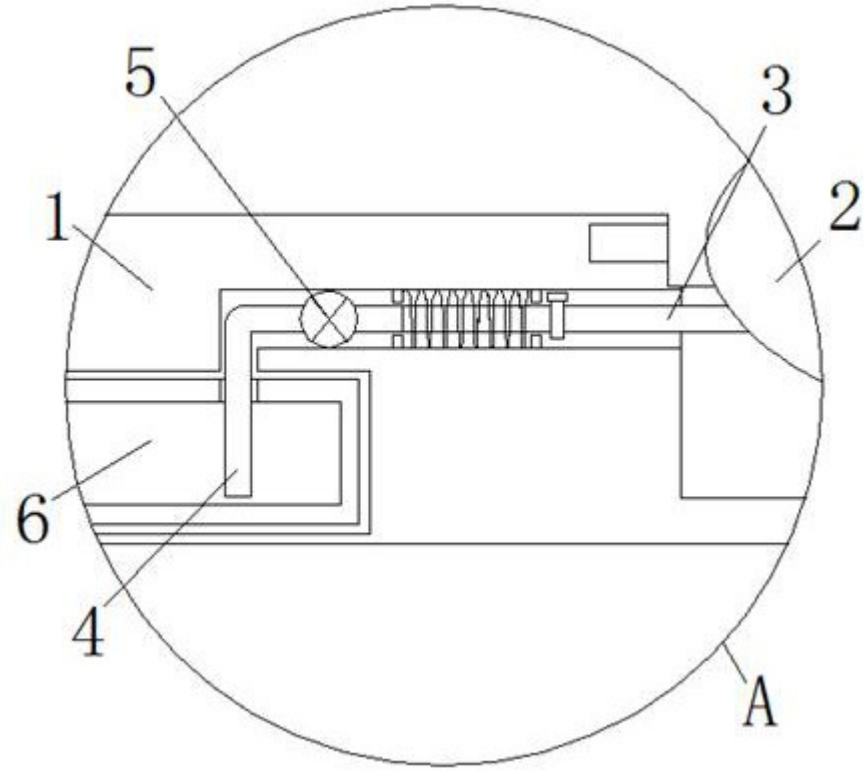

图5