(19)中华人民共和国国家知识产权局

(12)实用新型专利

(10)授权公告号 CN 207237174 U
(45)授权公告日 2018.04.17

(21)申请号 201721140988.7

(22)申请日 2017.09.07

(73)专利权人 林坚
地址 524200 广东省雷州市南兴镇步月村83号

(72)发明人 林坚

(74)专利代理机构 中山市铭洋专利商标事务所（普通合伙）44286
代理人 邹常友

(51)Int.Cl.
A63B 23/12(2006.01)
A63B 21/068(2006.01)

权利要求书1页 说明书3页 附图2页

(54)实用新型名称

一种用于引体向上的健身器械

(57)摘要

本实用新型公开了一种用于引体向上的健身器械，它包括机架、活动于机架内的脚踏板、拉手部；所述拉手部包括把手和滑轮组，所述滑轮组设有连接带，且所述连接带分别连接把手与脚踏板；人站在脚踏板上，向下拉动所述把手，作用在把手的力通过滑轮组改变方向，使与所述把手连接的脚踏板获得向上的作用力，从而使承载人的脚踏板向上运动；通过改变把手的作用力大小，实现脚踏板在机架内的升降动作。它具有结构简单、配合紧凑，使用方便，设计合理，美观大方；因此，它是一种技术性和经济性均具有优越性能的产品。

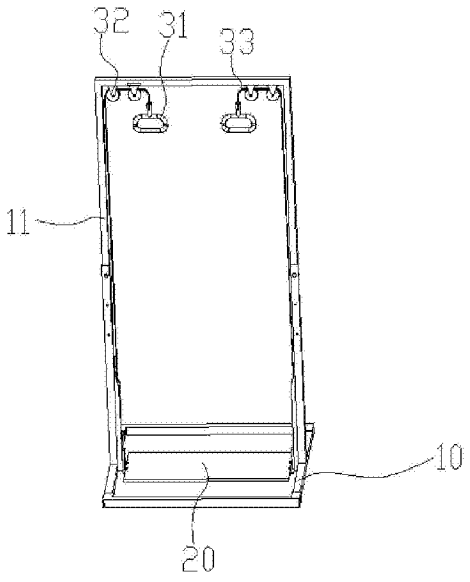

CN 207237174 U

1.一种用于引体向上的健身器械，其特征在于：它包括机架、活动于机架内的脚踏板、拉手部；

所述拉手部包括把手和滑轮组，所述滑轮组设有连接带，且所述连接带分别连接把手与脚踏板；人站在脚踏板上，向下拉动所述把手，作用在把手的力通过滑轮组改变方向，使与所述把手连接的脚踏板获得向上的作用力，从而使承载人的脚踏板向上运动；通过改变把手的作用力大小，实现脚踏板在机架内的升降动作。

2.根据权利要求1所述的用于引体向上的健身器械，其特征在于：拉手部安装在机架的顶部，且拉手部安装在机架顶部两侧，两侧的拉手部呈轴对称。

3.根据权利要求1所述的用于引体向上的健身器械，其特征在于：所述滑轮组至少包括2个滑轮。

4.根据权利要求1所述的用于引体向上的健身器械，其特征在于：所述机架具有支撑杆，所述支撑杆包括上支撑杆与下支撑杆，所述上支撑杆活动卡接在下支撑杆内。

5.根据权利要求4所述的用于引体向上的健身器械，其特征在于：所述下支撑杆设有若干个调节孔，上支撑杆设有连接口，所述调节孔与所述连接口对应配合并插入插销，以使上支撑杆与下支撑杆固定连接。

一种用于引体向上的健身器械

[0001] 【技术领域】

[0002] 本实用新型主要涉及一种用于引体向上的健身器械。

[0003] 【背景技术】

[0004] 随着我国国民经济的快速发展，人民生活水平的大幅提高，以及大众健身活动的不断深入，越来越多的健身器械走入了家庭，使得人们足不出户便能达到锻炼身体的效果。传统的单杠引体向上训练器，不但结构较简单，而且人体在做引体向上锻炼时，必须完全依靠人体自身的手臂的上肢力量将身体拉起，以此达到对上肢力量的锻炼作用，而整个身体的重量都直接靠手臂拉升，很容易造成运动损伤，为解决这个问题，我们提出一种新的技术方案。

[0005] 【实用新型内容】

[0006] 为解决上述问题，本实用新型提出了一种用于引体向上的健身器械。

[0007] 本用于引体向上的健身器械采用以下的技术方案：

[0008] 一种用于引体向上的健身器械，它包括机架、活动于机架内的脚踏板、拉手部；

[0009] 所述拉手部包括把手和滑轮组，所述滑轮组设有连接带，且所述连接带分别连接把手与脚踏板；人站在脚踏板上，向下拉动所述把手，作用在把手的力通过滑轮组改变方向，使与所述把手连接的脚踏板获得向上的作用力，从而使承载人的脚踏板向上运动；通过改变把手的作用力大小，实现脚踏板在机架内的升降动作。

[0010] 优选地，拉手部安装在机架的顶部，且拉手部安装在机架顶部两侧，两侧的拉手部呈轴对称。

[0011] 优选地，所述滑轮组至少包括2个滑轮。

[0012] 优选地，所述机架具有支撑杆，所述支撑杆包括上支撑杆与下支撑杆，所述上支撑杆活动卡接在下支撑杆内。

[0013] 优选地，所述下支撑杆设有若干个调节孔，上支撑杆设有连接口，所述调节孔与所述连接口对应配合并插入插销，以使上支撑杆与下支撑杆固定连接。

[0014] 本实用新型同背景技术相比所产生的有益效果：

[0015] 本实用新型采用了上述技术方案，通过脚踏板与把手配合连接，有效地分担了人体重量，避免过度把重量都集中在手臂而造成损伤；它具有结构简单、配合紧凑，使用方便，设计合理，美观大方；因此，它是一种技术性和经济性均具有优越性能的产品。

[0016] 【附图说明】

[0017] 图1为本实用新型所提供较佳实施例中的用于引体向上的健身器械示意图；

[0018] 图2为本实用新型所提供较佳实施例中的用于引体向上的健身器械分解结构示意图。

[0019] 【具体实施方式】

[0020] 下面详细描述本实用新型的实施例，所述的实施例示例在附图中示出，其中自始至终相同或类似的标号表示相同或类似的元件或具有相同或类似功能的元件。

[0021] 在本实用新型的描述中，需要说明的是，对于方位词，如有术语“中心”，“横向(X)”

、“纵向(Y)”、“竖向(Z)”“长度”、“宽度”、“厚度”、“上”、“下”、“前”、“后”、“左”、“右”、“竖直”、“水平”、“顶”、“底”、“内”、“外”、“顺时针”、“逆时针”等指示方位和位置关系为基于附图所示的方位或位置关系，仅是为了便于叙述本实用新型和简化描述，而不是指示或暗示所指的装置或元件必须具有特定的方位、以特定方位构造和操作，不能理解为限制本实用新型的具体保护范围。

[0022] 在本实用新型中，除另有明确规定和限定，如有术语“组装”、“相连”、“连接”术语应作广义去理解，例如，可以是固定连接，也可以是可拆卸连接，或一体地连接；也可以是机械连接；可以是直接相连，也可以是通过中间媒介相连，可以是两个元件内部相连通。对于本领域普通技术人员而言，可以根据具体情况理解上述的术语在本实用新型中的具体含义。

[0023] 在实用新型中，除非另有规定和限定，第一特征在第二特征之“上”或之“下”可以包括第一和第二特征直接接触，也可以包括第一特征和第二特征不是直接接触而是通过它们之间的另外特征接触。而且，第一特征在第二特征“之上”、“之下”和“上面”包括第一特征在第二特征正上方和斜上方，或仅仅是表示第一特征水平高度高于第二特征的高度。第一特征在第二特征 “之上”、“之下”和“下面”包括第一特征在第二特征正下方或斜下方，或仅仅表示第一特征水平高度低于第二特征。

[0024] 下面结合说明书的附图，通过对本实用新型的具体实施方式作进一步的描述，使本实用新型的技术方案及其有益效果更加清楚、明确。下面通过参考附图描述实施例是示例性的，旨在解释本实用新型，而不能理解为对本实用新型的限制。

[0025] 本实用新型提供的较佳实施例：如图1与图2所示，一种用于引体向上的健身器械，它包括机架10、活动于机架10内的脚踏板20、拉手部30；

[0026] 所述拉手部30包括把手31和滑轮组32，所述滑轮组32设有连接带33，本实施例采用的连接带为绳子，所述连接带33分别连接把手31与脚踏板32；人站在脚踏板20上，向下拉动所述把手31，作用在把手31的力通过滑轮组32改变方向，使与所述把手31连接的脚踏板20获得向上的作用力，从而使承载人的脚踏板20向上运动；通过改变把手31的作用力大小，实现脚踏板20在机架10内的升降动作。

[0027] 拉手部30安装在机架10的顶部，且拉手部30安装在机架10顶部两侧，两侧的拉手部30呈轴对称，符合了人体力学构造；所述滑轮组32至少包括2个滑轮，通过增加滑轮的数量可减轻滑轮的承重力，延长滑轮组的寿命，同时使滑轮动作得更顺畅。

[0028] 所述机架10具有支撑杆11，所述支撑杆11包括上支撑杆12与下支撑杆13，所述上支撑杆12活动卡接在下支撑杆13内；所述下支撑杆13设有若干个调节孔14，上支撑杆12设有连接口15，所述调节孔14与所述连接口15对应配合并插入插销16，以使上支撑杆12与下支撑杆13固定连接；通过调节支撑杆11的连接位置即可调节机架10的高度，使产品更好适应不同身高的客户，方便日常使用。

[0029] 使用者站在脚踏板上双手抓住两个把手用力往下拉时，连接把手的绳子通过滑轮组带动脚踏板把使用者升高，双手缓慢往上松时使用者在脚踏板上随着降落，反复上述动作训练即可达到健身目的。

[0030] 在说明书的描述中，参考术语“一个实施例”、“优选地”、“示例”、“具体示例”或“一些示例”等的描述意指结合该实施例或示例描述的具体特征、结构、材料或者特点，包含于

本实用新型的至少一个实施例或示例中，在本说明书中对于上述术语的示意性表述不一定指的是相同的实施例或示例。而且，描述的具体特征、结构、材料或者特点可以在任何的一个或多个实施例或者示例中以合适方式结合。

[0031] 通过上述的结构和原理的描述，所属技术领域的技术人员应当理解，本实用新型不局限于上述的具体实施方式，在本实用新型基础上采用本领域公知技术的改进和替代均落在本实用新型的保护范围，应由各权利要求限定之。

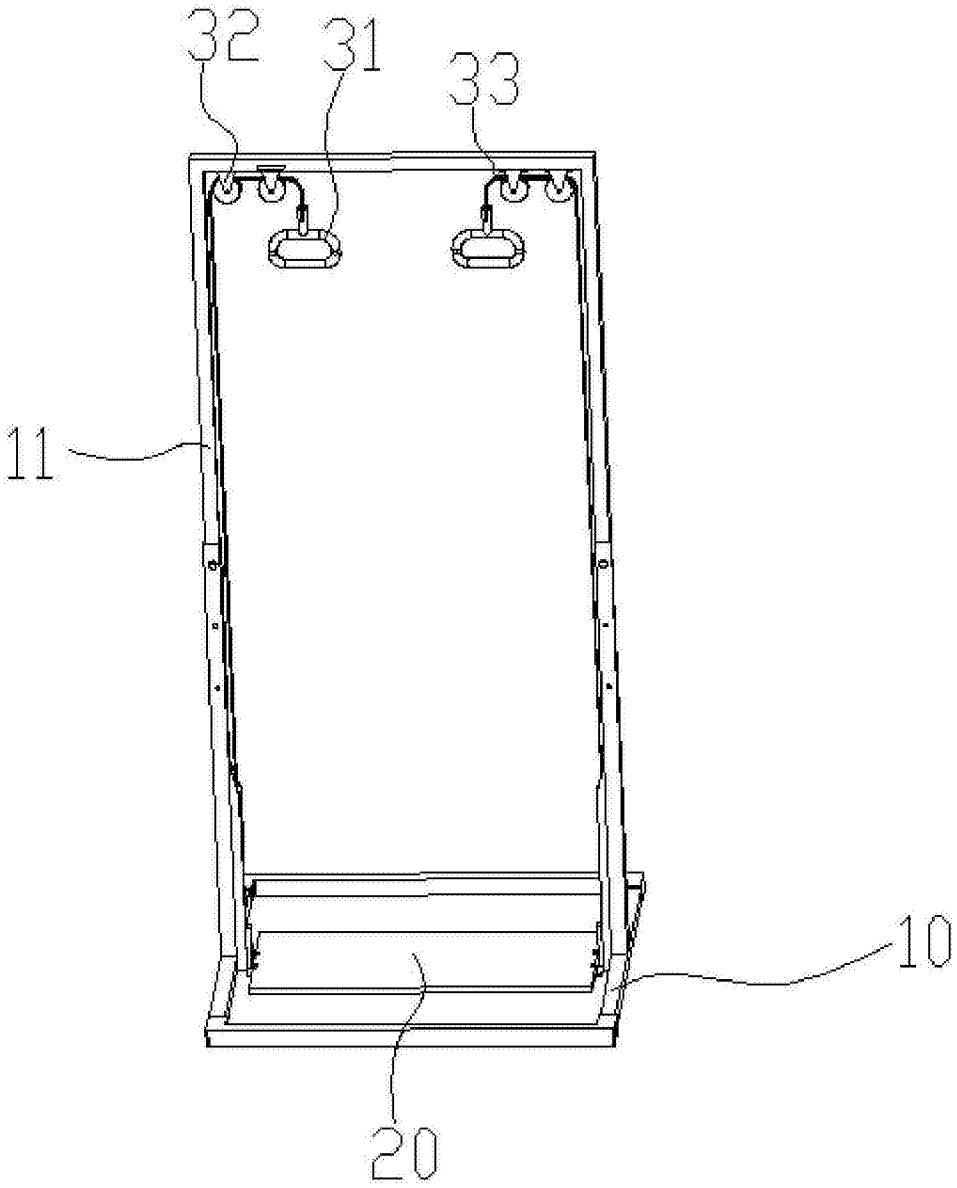

图1

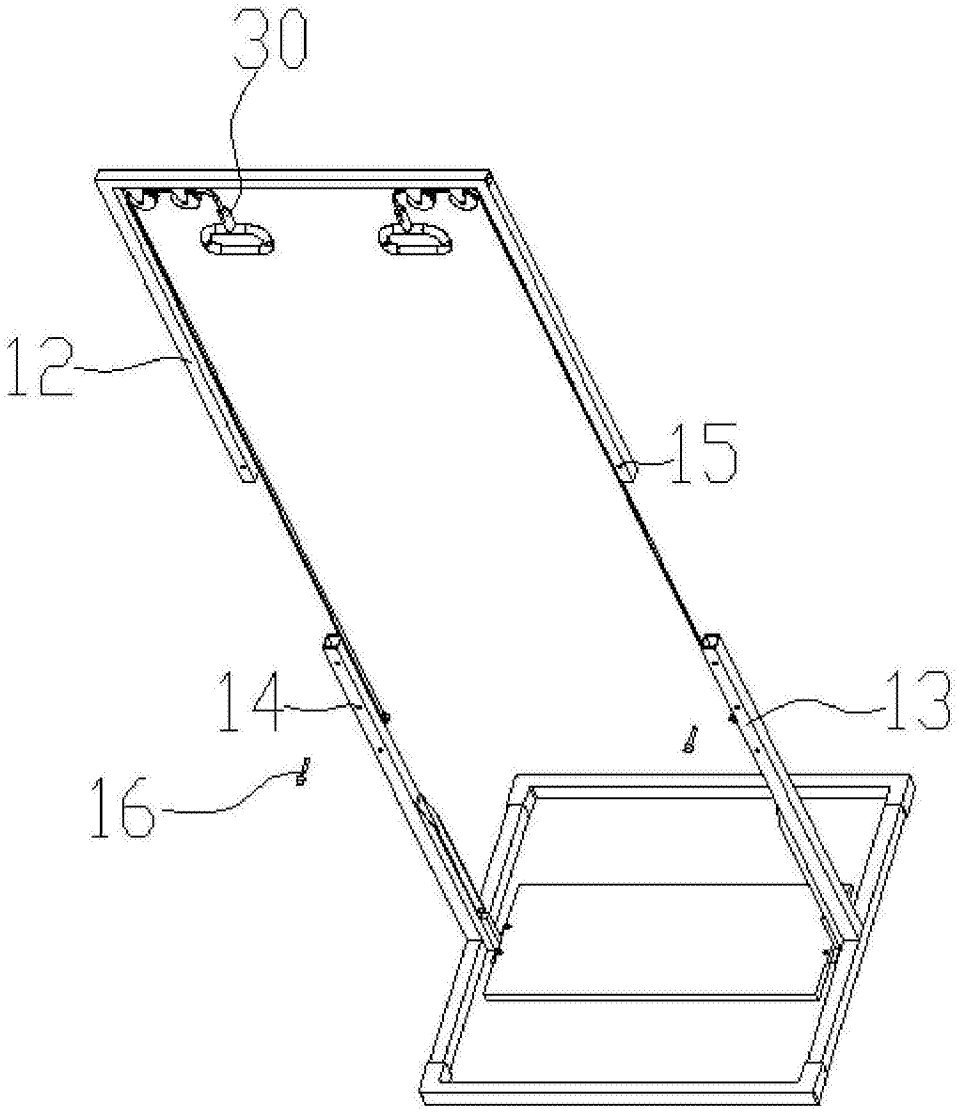

图2