(19)中华人民共和国国家知识产权局

(12)实用新型专利

(10)授权公告号 CN 202537047 U
(45)授权公告日 2012.11.21

(21)申请号 201220028967.7

(22)申请日 2012.01.29

(73)专利权人 马宪秋
地址 274000 山东省菏泽市郓城县郓城镇育才路东段 117 号

(72)发明人 马宪秋

(74)专利代理机构 济南泉城专利商标事务所 37218
代理人 刘庆兰

(51)Int.Cl.
A47G 25/32(2006.01)

权利要求书 1 页 说明书 1 页 附图 1 页

(54)实用新型名称

防掉晾衣架

(57)摘要

本实用新型公开了一种晾衣架，特别公开了一种防掉晾衣架。该防掉晾衣架，包括晾衣架体，挂管，其特征是：晾衣架体顶部装有转轴，转轴上方装有挂管，挂管上装有挂扣，挂管内装有伸缩杆，挂管内装有齿轮槽，挂管与伸缩杆，齿轮槽一体制成。其有益效果是：有效地防止了晾衣架掉落地上弄脏衣物，避免了晾衣架挤压重叠减缓衣物晒干的情况发生。

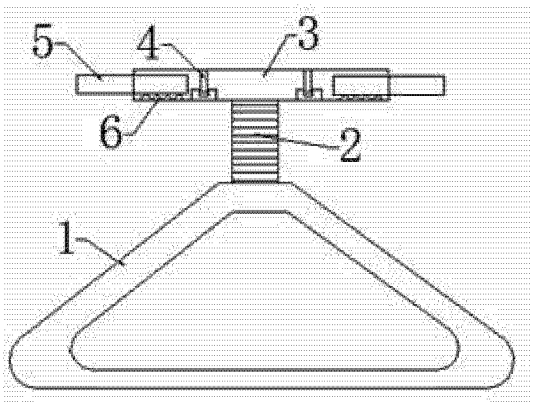

CN 202537047 U

1. 防掉晾衣架，包括晾衣架体（1），挂管（3），其特征是：晾衣架体（1）顶部装有转轴（2），转轴（2）上方装有挂管（3），挂管（3）上装有挂扣（4），挂管（3）内装有伸缩杆（5），挂管（3）内装有齿轮槽（6），挂管（3）与伸缩杆（5），齿轮槽（6）一体制成。

防掉晾衣架

技术领域

[0001] 本发明涉及一种晾衣架，特别涉及一种防掉晾衣架。

背景技术

[0002] 在日常生活中，人们将洗好的衣物晾晒到室外，风吹时很容易将晾衣架吹落到地上或是将晾衣架吹得挤压在一起，使得衣物不能充分晾晒而耽误人们穿戴，掉落地上的衣物还要重新洗涤，浪费了人们的时间，给人们带来很多不便。

发明内容

[0003] 本发明为了弥补现有技术的缺陷，提供了一种可以方便人们使用的防掉晾衣架。

[0004] 本发明是通过如下技术方案实现的：

[0005] 防掉晾衣架，包括晾衣架体，挂管，其特征是：晾衣架体顶部装有转轴，转轴上方装有挂管，挂管上装有挂扣，挂管内装有伸缩杆，挂管内装有齿轮槽，挂管与伸缩杆，齿轮槽一体制成。

[0006] 本发明的有益效果是：该防掉晾衣架，适合各家庭使用，操作简单，有效地防止了晾衣架掉落地上弄脏衣物，避免了晾衣架挤压重叠减缓衣物晒干的情况发生，给人们带来很多的方便。

附图说明

[0007] 下面结合附图对本发明作进一步的说明。

[0008] 附图 1 为本发明防掉晾衣架的结构示意图

[0009] 图中，1 晾衣架体，2 转轴，3 挂管，4 挂扣，5 伸缩杆，6 齿轮槽。

具体实施方式

[0010] 附图为本发明的一种具体实施例。该发明防掉晾衣架，包括晾衣架体 1，挂管 3，其特征是：晾衣架体 1 顶部装有转轴 2，转轴 2 上方装有挂管 3，挂管 3 上装有挂扣 4，挂管 3 内装有伸缩杆 5，挂管 3 内装有齿轮槽 6，挂管 3 与伸缩杆 5，齿轮槽 6 一体制成。该发明防掉晾衣架，使用时将挂管 3 悬挂在晾衣绳上，用挂扣 4 固定，从挂管 3 两头抽出伸缩杆 5，由齿轮槽 6 控制固定，使各个晾衣架体 1 保持一定间距即可。

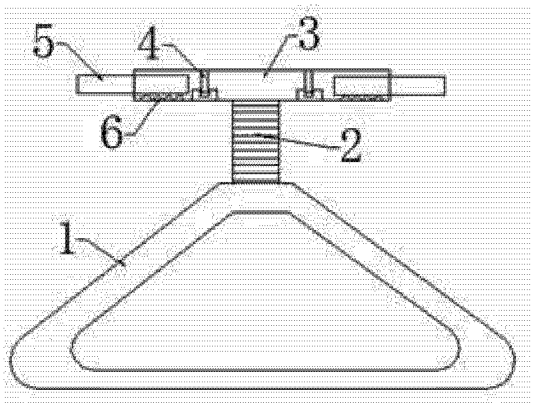

图 1