(19)国家知识产权局

(12)实用新型专利

(10)授权公告号 CN 219460046 U
(45)授权公告日 2023.08.04

(21)申请号 202320446000.9

(22)申请日 2023.03.09

(73)专利权人 东莞市康发特塑胶制品有限公司
地址 523000 广东省东莞市常平镇常马路402号201室

(72)发明人 傅安明

(74)专利代理机构 厦门市新华专利商标代理有限公司 35203
专利代理师 徐勋夫

(51)Int.Cl.
A01K 13/00(2006.01)
B01D 46/64(2022.01)
B01D 46/88(2022.01)
A47L 5/14(2006.01)
A47L 9/02(2006.01)
A47L 9/10(2006.01)
A47L 9/12(2006.01)

权利要求书1页 说明书5页 附图9页

(54)实用新型名称

宠物吸吹一体机

(57)摘要

本实用新型公开一种宠物吸吹一体机，包括壳体及吹风机构、收纳尘桶，壳体设有吸风口、吸风通道、吹风口及吹风通道，收纳尘桶可拆卸式连接于壳体，吸风通道的两端分别连通于吸风口、收纳尘桶，吹风通道的两端分别连通于吹风口、收纳尘桶，吹风机构设于吹风通道内，吹风通道内设置有发热组件，收纳尘桶连通于吹风通道处设有过滤机构，过滤机构包括过滤网、过滤海绵及海帕过滤组件，过滤网安装于收纳尘桶上，过滤海绵安装于收纳尘桶上且叠设于过滤网的下方，海帕过滤组件设于过滤海绵的下方且可拆卸式安装于壳体上；借此，其兼具吹干和吸入两种功能，实现了收纳尘桶整体可拆卸式设计，便于收纳尘桶的拆装与清洗，提高了过滤程度，防止了二次污染。

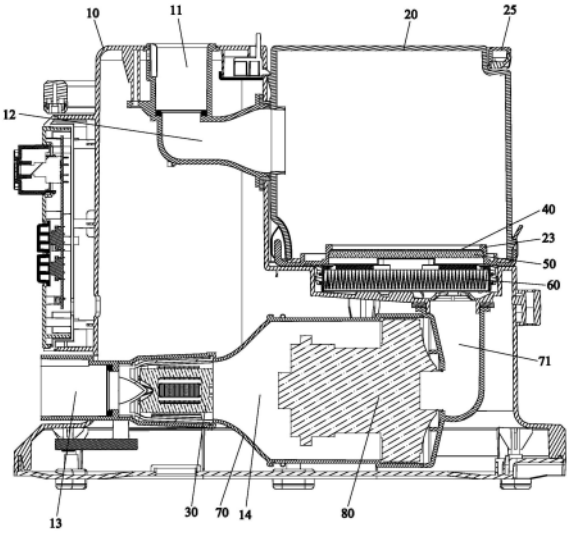

CN 219460046 U

1.一种宠物吸吹一体机，包括壳体及设置于壳体上的吹风机构、收纳尘桶，其特征在于：所述壳体上设置有吸风口、吸风通道、吹风口及吹风通道，所述收纳尘桶可拆卸式连接于壳体，所述吸风通道的两端分别连通于吸风口、收纳尘桶，所述吹风通道的两端分别连通于吹风口、收纳尘桶，所述吹风机构设置于吹风通道内，所述吹风通道内设置有发热组件，所述发热组件位于吹风口、吹风机构之间，所述收纳尘桶连通于吹风通道处设置有过滤机构，所述过滤机构包括过滤网、过滤海绵及海帕过滤组件，所述过滤网安装于收纳尘桶上，所述过滤海绵安装于收纳尘桶上且叠设于过滤网的下方，所述海帕过滤组件设置于过滤海绵的下方且可拆卸式安装于壳体上。

2.根据权利要求1所述的宠物吸吹一体机，其特征在于：所述壳体上设置有用于安装收纳尘桶的让位腔，所述壳体朝向让位腔的一侧壁上设置有第一卡扣件，所述收纳尘桶的外侧壁设置有第二卡扣件，所述收纳尘桶安装于让位腔内，所述第一卡扣件与第二卡扣件相卡接。

3.根据权利要求2所述的宠物吸吹一体机，其特征在于：所述第二卡扣件的下方于收纳尘桶的外侧壁上设置有通风口，所述通风口连通于吸风通道。

4.根据权利要求1所述的宠物吸吹一体机，其特征在于：所述收纳尘桶的底部可开合式连接有一安装板，所述安装板具有贯通安装板上下两端的贯通孔，所述贯通孔的内侧壁自上往下依次设置有第一环形安装部、第二环形安装部，所述过滤网、过滤海绵分别安装于第一环形安装部、第二环形安装部。

5.根据权利要求4所述的宠物吸吹一体机，其特征在于：所述安装板的一端可转动式枢接于收纳尘桶的底部的一端，所述安装板的另一端设置有第三卡扣件，所述收纳尘桶的底部的另一端设置有第四卡扣件，所述第三卡扣件与第四卡扣件相卡接。

6.根据权利要求2所述的宠物吸吹一体机，其特征在于：所述让位腔的底部于壳体上向下凹设有用于安装海帕过滤组件的安装腔，所述吹风通道连通于安装腔的底部，所述海帕过滤组件可拆卸式安装于安装腔内。

7.根据权利要求6所述的宠物吸吹一体机，其特征在于：所述安装腔的底部设置有用于限位海帕过滤组件的限位凸块，所述海帕过滤组件的底部与限位凸块卡接。

8.根据权利要求6所述的宠物吸吹一体机，其特征在于：所述壳体的底部内设置有吹风筒体，所述吹风口形成于吹风筒体的一端，所述吹风通道形成于吹风筒体内且贯通吹风筒体的两端，所述吹风机构、发热组件均安装于吹风筒体内，所述吹风筒体的另一端形成有衔接通道，所述衔接通道的两端分别连通于吹风通道、安装腔。

9.根据权利要求1所述的宠物吸吹一体机，其特征在于：所述发热组件包括相互配合连接的发热件与负离子发生器。

10.根据权利要求1所述的宠物吸吹一体机，其特征在于：所述吹风机构包括吸尘马达及连接于吸尘马达的风叶。

宠物吸吹一体机

技术领域

[0001] 本实用新型涉及宠物吹干机领域技术，尤其是指一种宠物吸吹一体机。

背景技术

[0002] 随着人们生活水平的提高，也越来越多的人在家里养宠物，其中最多的主要是猫和狗为主，而猫和狗在饲养过程中，其毛发的护理和毛发掉落的清理，则是人们主要比较头疼的问题。

[0003] 因此，现有出现了一种针对宠物毛发的吸尘器，其能对宠物的毛发进行吸入收集于吸尘桶内，并且还可通过风机的反转实现吹气的效果，并且在吸尘器主体的出风口位置设置加热装置，对吹出的空气进行加热，起到风筒的作用，以对宠物的毛发进行吹干，从而达到吸吹两用的目的，但是，其吸尘桶整体往往不可拆卸，在清洁吸尘桶时是通过打开吸尘桶的桶盖再进行清洁的，这样会导致吸尘桶内部清洁不够彻底的现象，以及，其对毛发进行过滤的设计，只设置过滤网及过滤海绵的过滤组件，由于过滤网与过滤海绵的过滤程度有限，只能进行简单的粗过滤，难以达到精细过滤的目的，导致容易出现二次污染的现象，且其过滤组件通常固接于吸尘器内，导致过滤组件不便于拆卸以进行更换或清洗。

[0004] 因此，需要研究出一种新的技术以解决上述问题。

实用新型内容

[0005] 有鉴于此，本实用新型针对现有技术存在之缺失，其主要目的是提供一种宠物吸吹一体机，其兼具吹干和吸入两种功能，实现了收纳尘桶整体可拆卸式设计，便于收纳尘桶的拆装与清洗，提高了过滤程度，防止了二次污染，且实现了海帕过滤组件的可拆卸式设计，便于海帕过滤组件的拆装与清洗。

[0006] 为实现上述目的，本实用新型采用如下之技术方案：

[0007] 一种宠物吸吹一体机，包括壳体及设置于壳体上的吹风机构、收纳尘桶，所述壳体上设置有吸风口、吸风通道、吹风口及吹风通道，所述收纳尘桶可拆卸式连接于壳体，所述吸风通道的两端分别连通于吸风口、收纳尘桶，所述吹风通道的两端分别连通于吹风口、收纳尘桶，所述吹风机构设置于吹风通道内，所述吹风通道内设置有发热组件，所述发热组件位于吹风口、吹风机构之间，所述收纳尘桶连通于吹风通道处设置有过滤机构，所述过滤机构包括过滤网、过滤海绵及海帕过滤组件，所述过滤网安装于收纳尘桶上，所述过滤海绵安装于收纳尘桶上且叠设于过滤网的下方，所述海帕过滤组件设置于过滤海绵的下方且可拆卸式安装于壳体上。

[0008] 作为一种优选方案，所述壳体上设置有用于安装收纳尘桶的让位腔，所述壳体朝向让位腔的一侧壁上设置有第一卡扣件，所述收纳尘桶的外侧壁设置有第二卡扣件，所述收纳尘桶安装于让位腔内，所述第一卡扣件与第二卡扣件相卡接。

[0009] 作为一种优选方案，所述第二卡扣件的下方于收纳尘桶的外侧壁上设置有通风口，所述通风口连通于吸风通道。

[0010] 作为一种优选方案，所述收纳尘桶的底部可开合式连接有一安装板，所述安装板具有贯通安装板上下两端的贯通孔，所述贯通孔的内侧壁自上往下依次设置有第一环形安装部、第二环形安装部，所述过滤网、过滤海绵分别安装于第一环形安装部、第二环形安装部。

[0011] 作为一种优选方案，所述安装板的一端可转动式枢接于收纳尘桶的底部的一端，所述安装板的另一端设置有第三卡扣件，所述收纳尘桶的底部的另一端设置有第四卡扣件，所述第三卡扣件与第四卡扣件相卡接。

[0012] 作为一种优选方案，所述让位腔的底部于壳体上向下凹设有用于安装海帕过滤组件的安装腔，所述吹风通道连通于安装腔的底部，所述海帕过滤组件可拆卸式安装于安装腔内。

[0013] 作为一种优选方案，所述安装腔的底部设置有用于限位海帕过滤组件的限位凸块，所述海帕过滤组件的底部与限位凸块卡接。

[0014] 作为一种优选方案，所述壳体的底部内设置有吹风筒体，所述吹风口形成于吹风筒体的一端，所述吹风通道形成于吹风筒体内且贯通吹风筒体的两端，所述吹风机构、发热组件均安装于吹风筒体内，所述吹风筒体的另一端形成有衔接通道，所述衔接通道的两端分别连通于吹风通道、安装腔。

[0015] 作为一种优选方案，所述发热组件包括相互配合连接的发热件与负离子发生器。

[0016] 作为一种优选方案，所述吹风机构包括吸尘马达及连接于吸尘马达的风叶。

[0017] 本实用新型与现有技术相比具有明显的优点和有益效果，具体而言，由上述技术方案可知，其主要是通过于壳体上设置吸风口、吸风通道、吹风口及吹风通道，使收纳尘桶可拆卸式连接于壳体，吸风通道的两端分别连通于吸风口、收纳尘桶，吹风通道的两端分别连通于吹风口、收纳尘桶，并使吹风机构设置于吹风通道内，于吹风通道内设置有发热组件，如此，可使其能通过吹风口与吸风口分别进行吹干和吸入，从而使其兼具吹干和吸入两种功能，且实现了收纳尘桶整体可拆卸式设计，便于收纳尘桶的拆装与清洗；其次，通过于收纳尘桶连通于吹风通道处设置有过滤机构，使过滤机构包括过滤网、过滤海绵及海帕过滤组件，从而能使其依次经过滤网、过滤海绵、海帕过滤组件三者进行过滤，如此，提高了过滤程度，防止了二次污染，且通过将海帕过滤组件可拆卸式安装于壳体上，实现了海帕过滤组件的可拆卸式设计，便于海帕过滤组件的拆装与清洗；以及，通过于发热组件上设置负离子发生器，可实现负离子吹毛发，能防止损伤毛发的现象。

[0018] 为更清楚地阐述本实用新型的结构特征、技术手段及其所达到的具体目的和功能，下面结合附图与具体实施例来对本实用新型作进一步详细说明。

附图说明

[0019] 图1是本实用新型之实施例的整体结构立体示意图；

[0020] 图2是本实用新型之实施例的另一角度整体结构立体示意图；

[0021] 图3是本实用新型之实施例的分解图；

[0022] 图4是图3所示结构的另一角度示意图；

[0023] 图5是图3所示结构的又一角度示意图；

[0024] 图6是本实用新型之实施例的另一分解图；

[0025] 图7是图6所示结构的另一角度示意图；

[0026] 图8是本实用新型之实施例的吹风筒体的立体结构示意图；

[0027] 图9是本实用新型之实施例的截面图。

[0028] 附图标识说明：

[0029] 10、壳体 11、吸风口

[0030] 12、吸风通道 13、吹风口

[0031] 14、吹风通道 15、让位腔

[0032] 16、第一卡扣件 17、安装腔

[0033] 18、限位凸块 19、第一把手

[0034] 20、收纳尘桶 21、第二卡扣件

[0035] 22、通风口 23、安装板

[0036] 231、贯通孔 232、第一环形安装部

[0037] 233、第二环形安装部 234、第三卡扣件

[0038] 24、第四卡扣件 25、第二把手

[0039] 30、发热组件 40、过滤网

[0040] 50、过滤海绵 60、海帕过滤组件

[0041] 70、吹风筒体 71、衔接通道

[0042] 80、吸尘马达。

具体实施方式

[0043] 请参照图1至图9所示，其显示出了本实用新型之实施例的具体结构。

[0044] 一种宠物吸吹一体机，包括壳体10及设置于壳体10上的吹风机构、收纳尘桶20；所述壳体10的上端可转动式连接有第一把手19，所述壳体10的上端设置有给第一把手19让位的第一让位槽，所述第一把手19可收纳于第一让位槽内，以便于提起壳体10整体且第一把手19可收纳而不会占用空间；所述收纳尘桶20的上端可转动式连接有第二把手25，所述收纳尘桶20的上端设置有给第二把手25让位的第二让位槽，所述第二把手25可收纳于第二让位槽内，以便于提起收纳尘桶20且第二把手25可收纳而不会占用空间。

[0045] 所述壳体10上设置有吸风口11、吸风通道12、吹风口13及吹风通道14，所述收纳尘桶20可拆卸式连接于壳体10，所述吸风通道12的两端分别连通于吸风口11、收纳尘桶20，所述吹风通道14的两端分别连通于吹风口13、收纳尘桶20，所述吹风机构设置于吹风通道14内，所述壳体10上设置有用于安装收纳尘桶20的让位腔15，所述壳体10朝向让位腔15的一侧壁上设置有第一卡扣件16，所述收纳尘桶20的外侧壁设置有第二卡扣件21，所述收纳尘桶20安装于让位腔15内，所述第一卡扣件16与第二卡扣件21相卡接。所述第二卡扣件21的下方于收纳尘桶20的外侧壁上设置有通风口22，所述通风口22连通于吸风通道12。如此，可使其能通过吹风口13与吸风口11分别进行吹干和吸入，从而使其兼具吹干和吸入两种功能，且实现了收纳尘桶20整体可拆卸式设计，便于收纳尘桶20的拆装与清洗。

[0046] 所述吹风通道14内设置有发热组件30，所述发热组件30位于吹风口13、吹风机构之间，所述发热组件30包括相互配合连接的发热件与负离子发生器，所述发热件优选为发热丝。所述吹风机构包括吸尘马达80及连接于吸尘马达80的风叶。如此，通过于发热组件30

上设置负离子发生器，可实现负离子吹毛发，能防止损伤毛发的现象。

[0047] 所述收纳尘桶20连通于吹风通道14处设置有过滤机构，所述过滤机构包括过滤网40、过滤海绵50及海帕过滤组件60，所述过滤网40为不锈钢过滤网40，所述海帕过滤组件60为精度高的过滤组件，所述过滤网40安装于收纳尘桶20上，所述过滤海绵50安装于收纳尘桶20上且叠设于过滤网40的下方，所述海帕过滤组件60设置于过滤海绵50的下方且可拆卸式安装于壳体10上。如此，通过于收纳尘桶20连通于吹风通道14处设置有过滤机构，使过滤机构包括过滤网40、过滤海绵50及海帕过滤组件60，从而能使其依次经过滤网40、过滤海绵50、海帕过滤组件60三者进行过滤，如此，提高了过滤程度，防止了二次污染，且通过将海帕过滤组件60可拆卸式安装于壳体10上，实现了海帕过滤组件60的可拆卸式设计，便于海帕过滤组件60的拆装与清洗。

[0048] 所述收纳尘桶20的底部可开合式连接有一安装板23，所述安装板23具有贯通安装板23上下两端的贯通孔231，所述贯通孔231的内侧壁自上往下依次设置有第一环形安装部232、第二环形安装部233，所述过滤网40、过滤海绵50分别安装于第一环形安装部232、第二环形安装部233。所述安装板23的一端可转动式枢接于收纳尘桶20的底部的一端，所述安装板23的另一端设置有第三卡扣件234，所述收纳尘桶20的底部的另一端设置有第四卡扣件24，所述第三卡扣件234与第四卡扣件24相卡接。

[0049] 所述让位腔15的底部于壳体10上向下凹设有用于安装海帕过滤组件60的安装腔17，所述吹风通道14连通于安装腔17的底部，所述海帕过滤组件60可拆卸式安装于安装腔17内。所述安装腔17的底部设置有用于限位海帕过滤组件60的限位凸块18，所述海帕过滤组件60的底部与限位凸块18卡接，以便于海帕过滤组件60的简单稳固定位且海帕过滤组件60能拆卸。

[0050] 所述壳体10的底部内设置有吹风筒体70，所述吹风口13形成于吹风筒体70的一端，所述吹风通道14形成于吹风筒体70内且贯通吹风筒体70的两端，所述吹风机构、发热组件30均安装于吹风筒体70内，所述吹风筒体70的另一端形成有衔接通道71，所述衔接通道71的两端分别连通于吹风通道14、安装腔17。

[0051] 以及，于本实施例中，所述壳体10内设置有控制电路板，所述壳体10的外侧壁上设置有控制按钮，所述控制按钮电性连接于控制电路板，所述控制电路板分别电性连接于发热组件30、吸尘马达80。

[0052] 另外，所述吸风口11与吹风口13均设置有用于连接外部配件的连接卡槽，如此，可便于吸风口11与吹风口13两者连接外部配件，从而满足用户的使用需求。

[0053] 其大致工作原理如下：利用吸尘马达80高速旋转带动风叶产生吹吸力，同时实现吹吸的实用功能，同时将吹风系统通过发热组件30产生热风，从而实现宠物吹干毛发的功能；首先风从吸风口11进入，然后经过吸风通道12达到收纳尘桶20内，再经过过滤网40、过滤海绵50、海帕过滤组件60过滤掉毛发灰尘与杂质，再通过衔接通道71进入吹风通道14内，经吸尘马达80的风叶吹动再经过吹风通道14、发热组件30，最后到达吹风口13。

[0054] 综上所述，本实用新型的设计重点在于，其主要是通过于壳体上设置吸风口、吸风通道、吹风口及吹风通道，使收纳尘桶可拆卸式连接于壳体，吸风通道的两端分别连通于吸风口、收纳尘桶，吹风通道的两端分别连通于吹风口、收纳尘桶，并使吹风机构设置于吹风通道内，于吹风通道内设置有发热组件，如此，可使其能通过吹风口与吸风口分别进行吹干

和吸入，从而使其兼具吹干和吸入两种功能，且实现了收纳尘桶整体可拆卸式设计，便于收纳尘桶的拆装与清洗；其次，通过于收纳尘桶连通于吹风通道处设置有过滤机构，使过滤机构包括过滤网、过滤海绵及海帕过滤组件，从而能使其依次经过滤网、过滤海绵、海帕过滤组件三者进行过滤，如此，提高了过滤程度，防止了二次污染，且通过将海帕过滤组件可拆卸式安装于壳体上，实现了海帕过滤组件的可拆卸式设计，便于海帕过滤组件的拆装与清洗；以及，通过于发热组件上设置负离子发生器，可实现负离子吹毛发，能防止损伤毛发的现象。

[0055] 以上所述，仅是本实用新型的较佳实施例而已，并非对本实用新型的技术范围作任何限制，故凡是依据本实用新型的技术实质对以上实施例所作的任何细微修改、等同变化与修饰，均仍属于本实用新型技术方案的范围内。

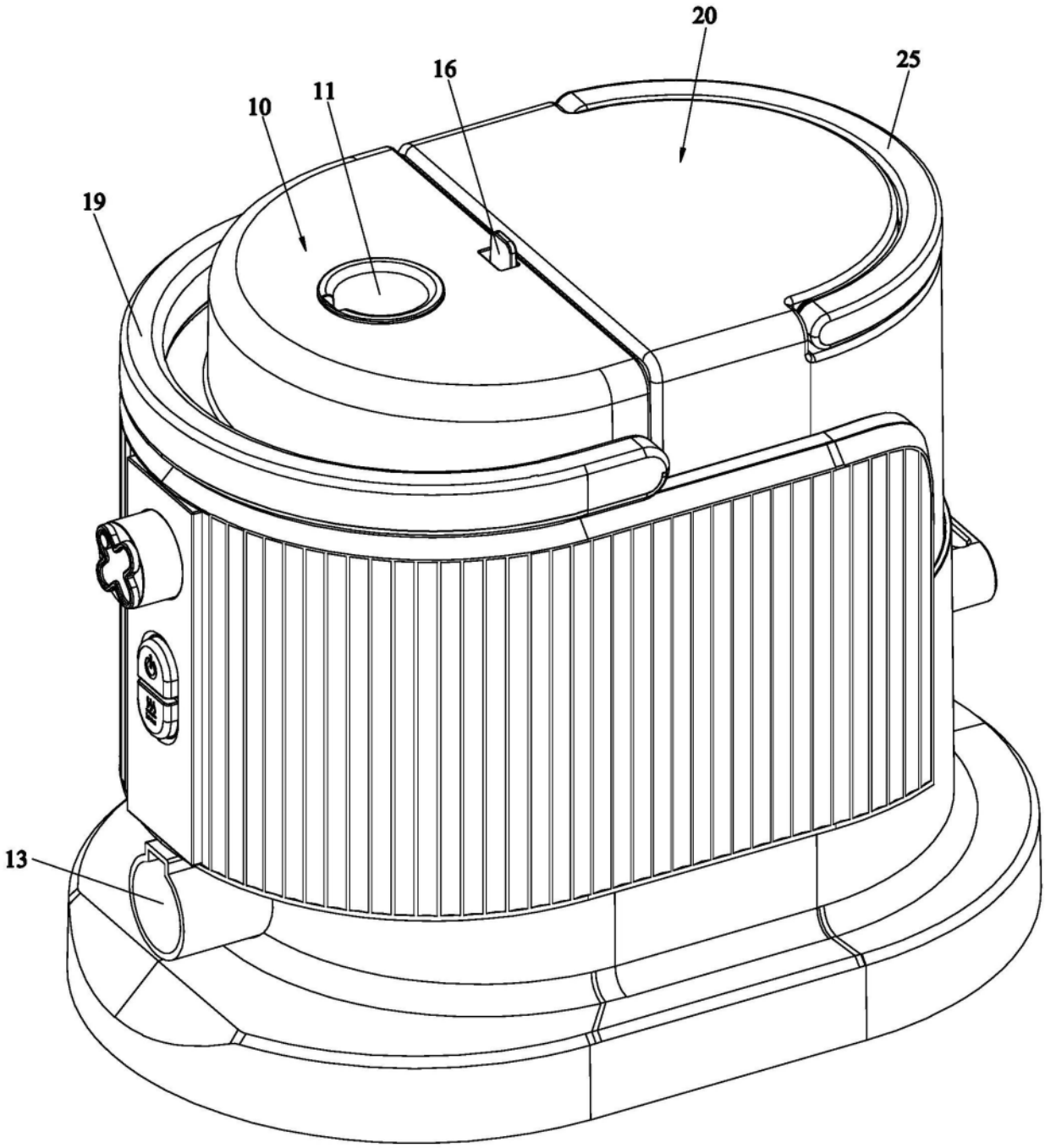

图1

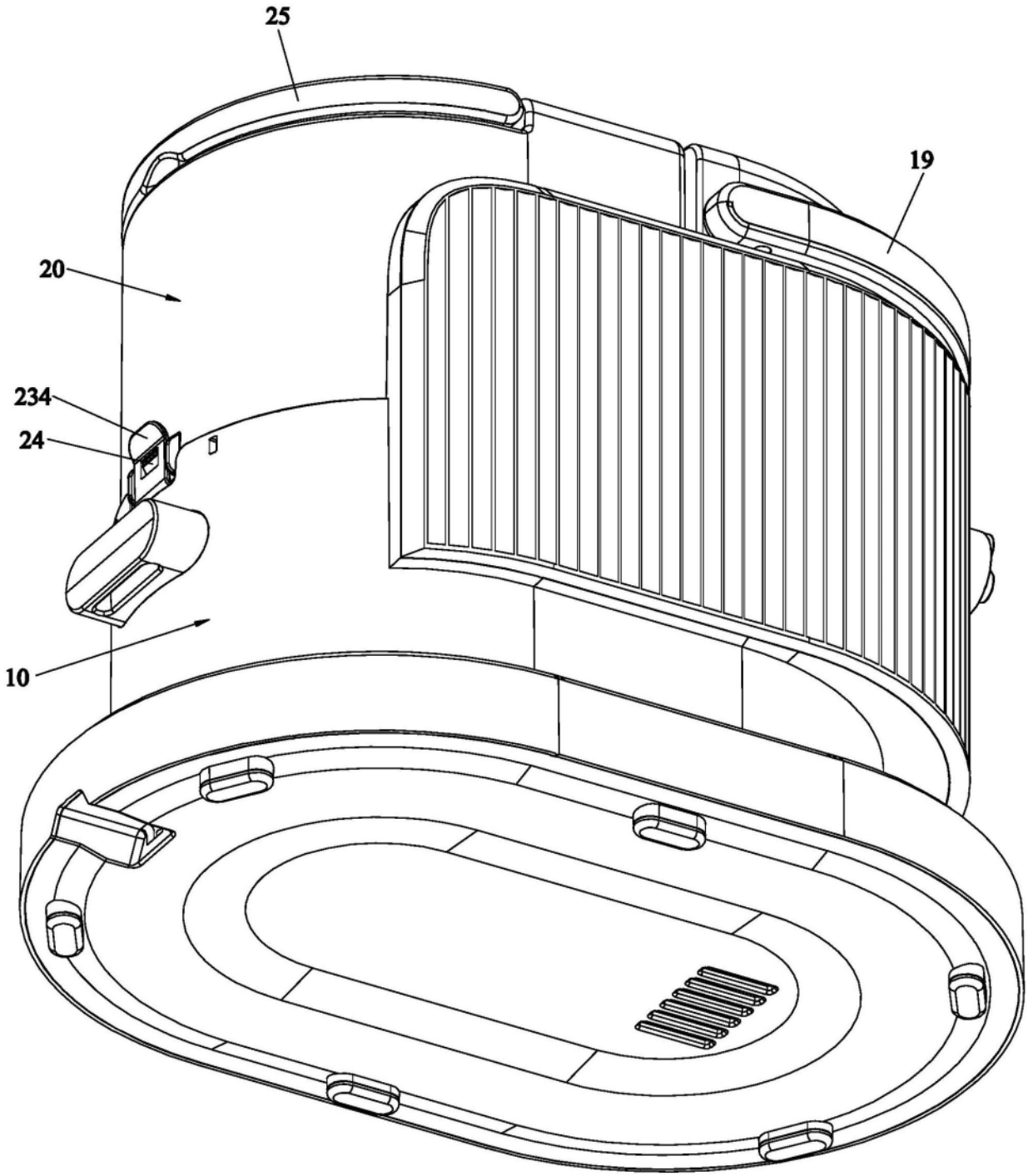

图2

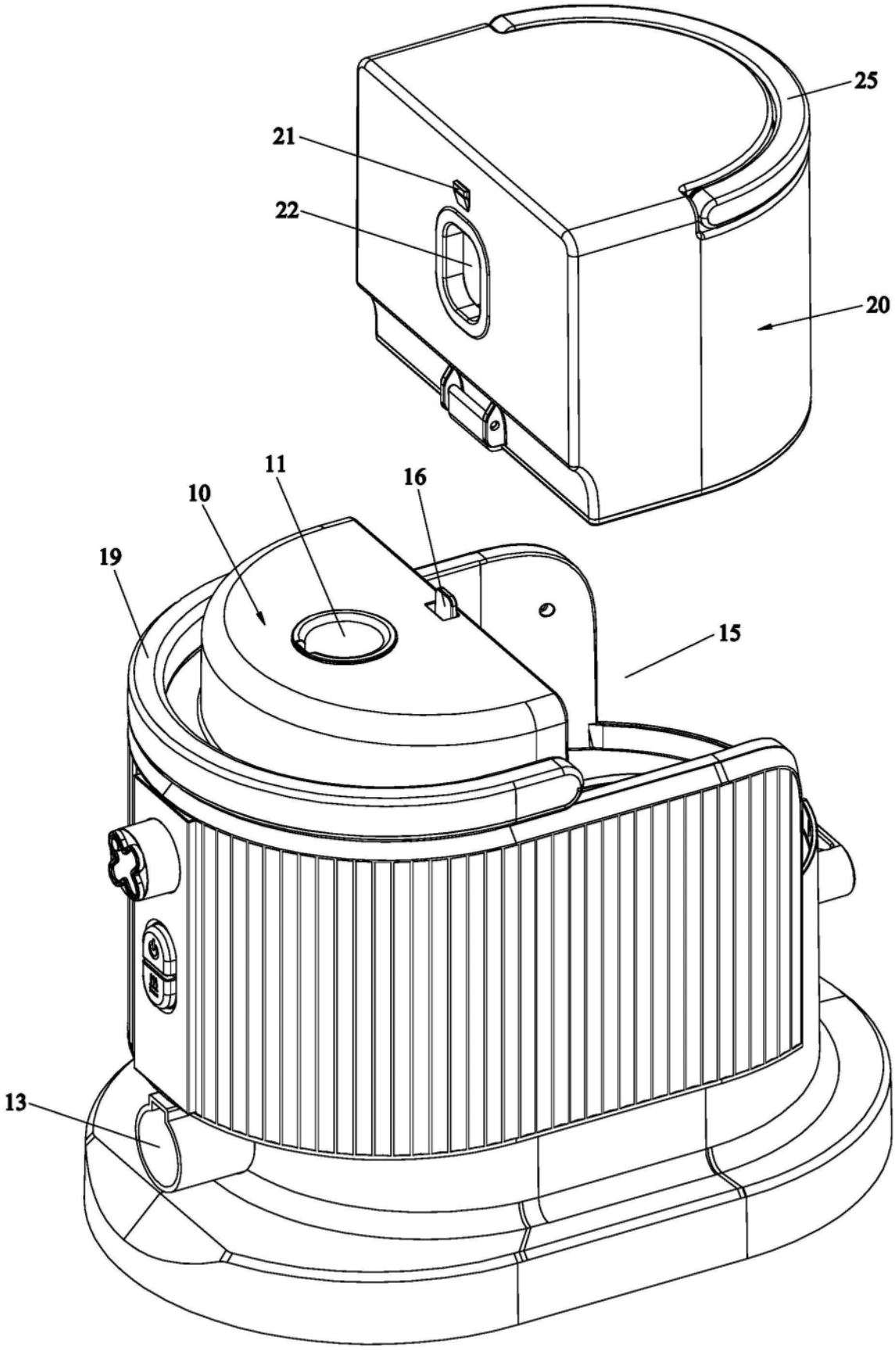

图3

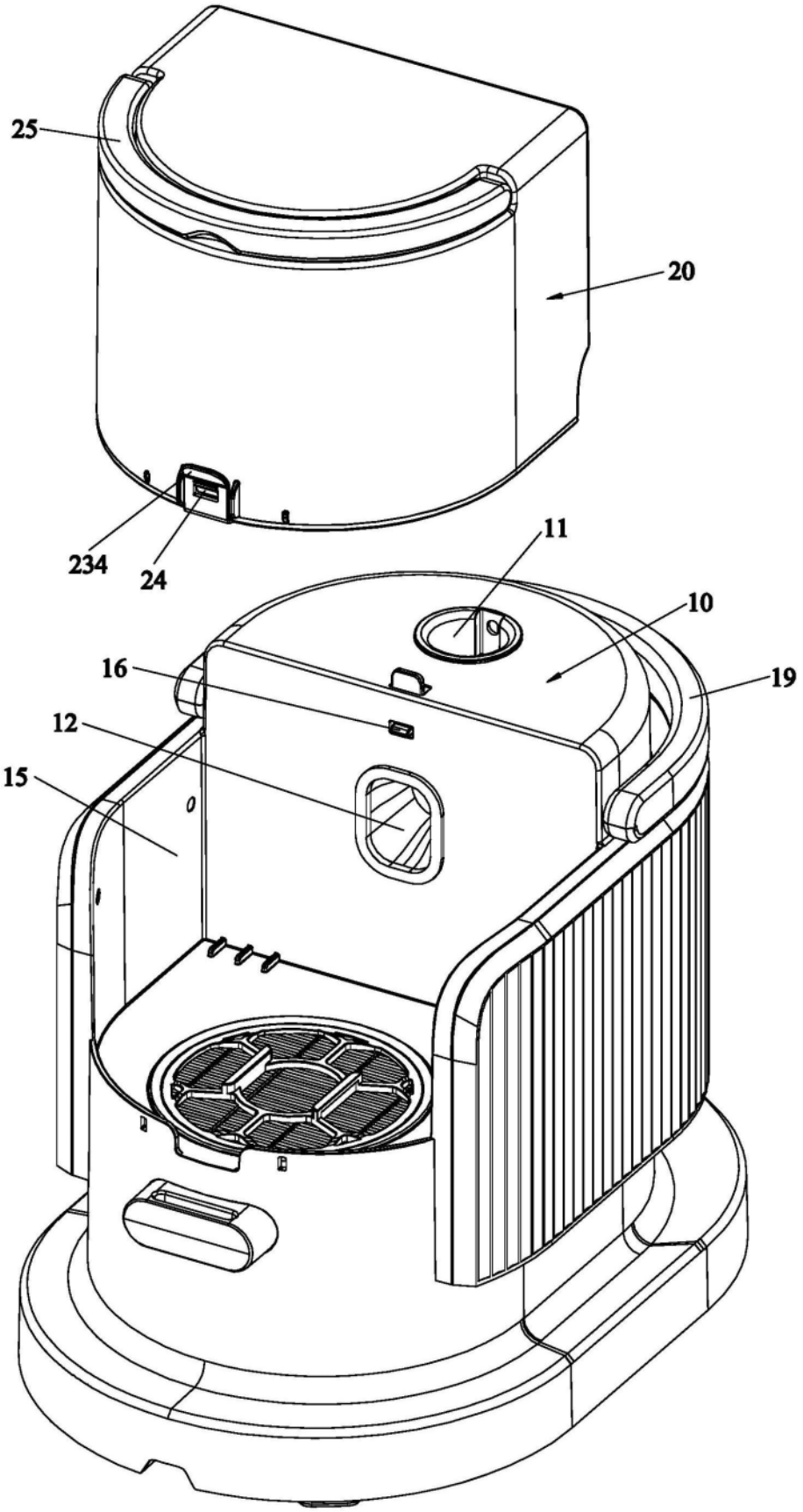

图4

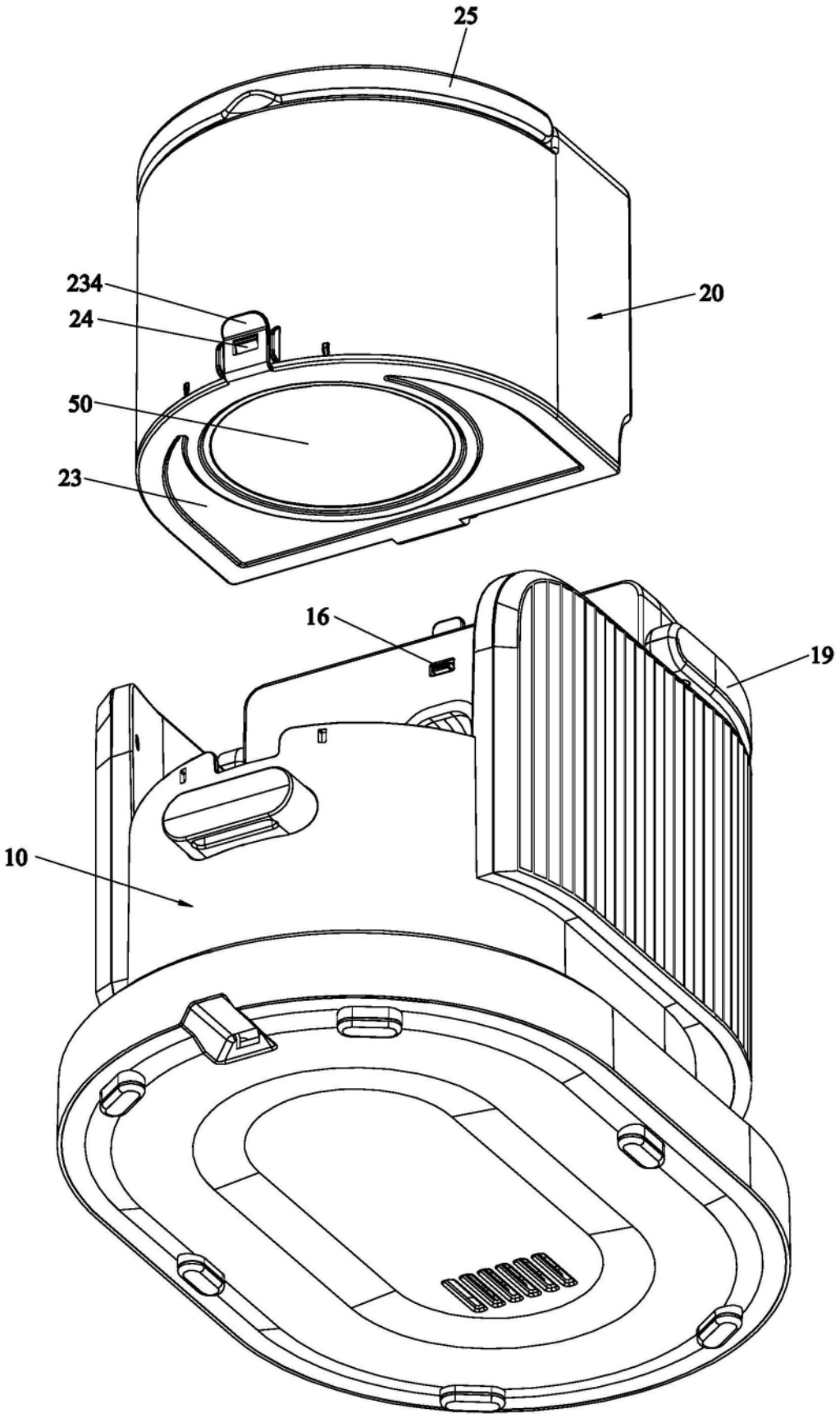

图5

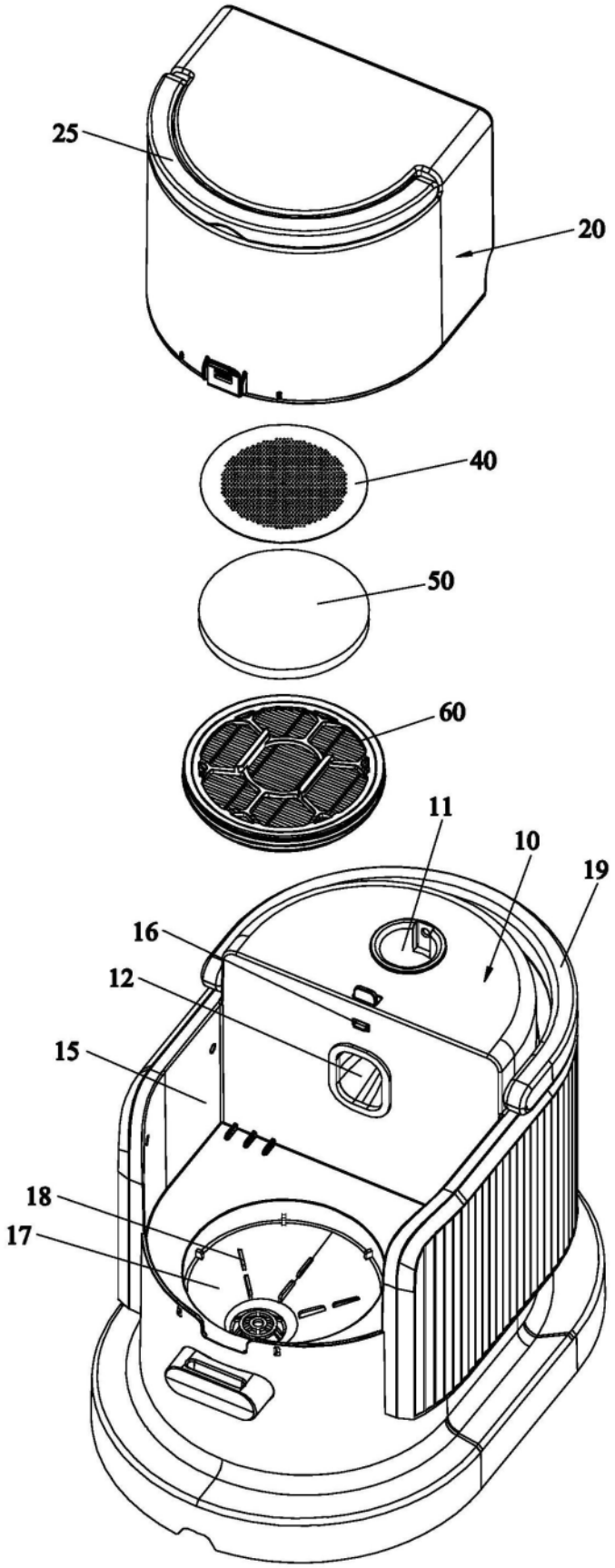

图6

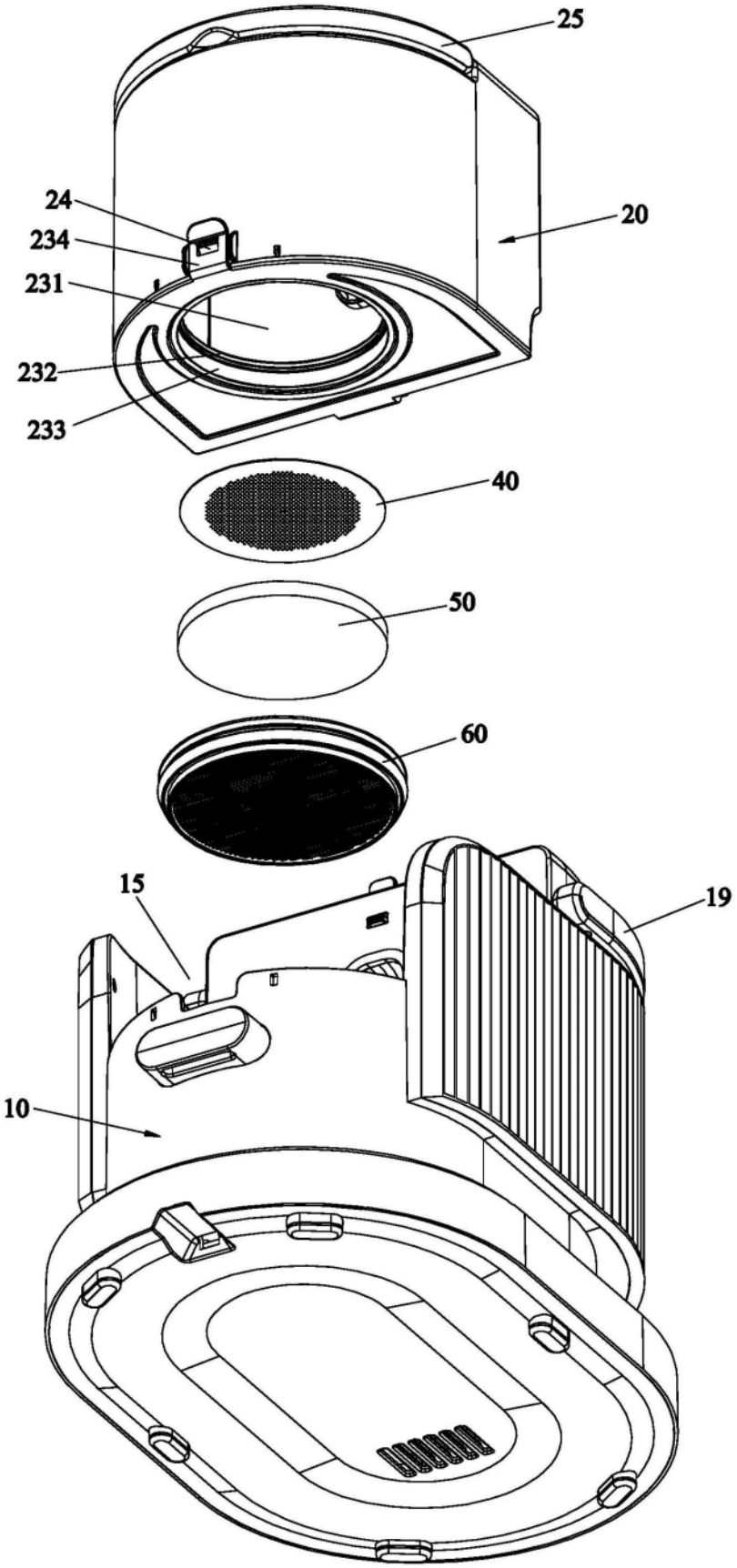

图7

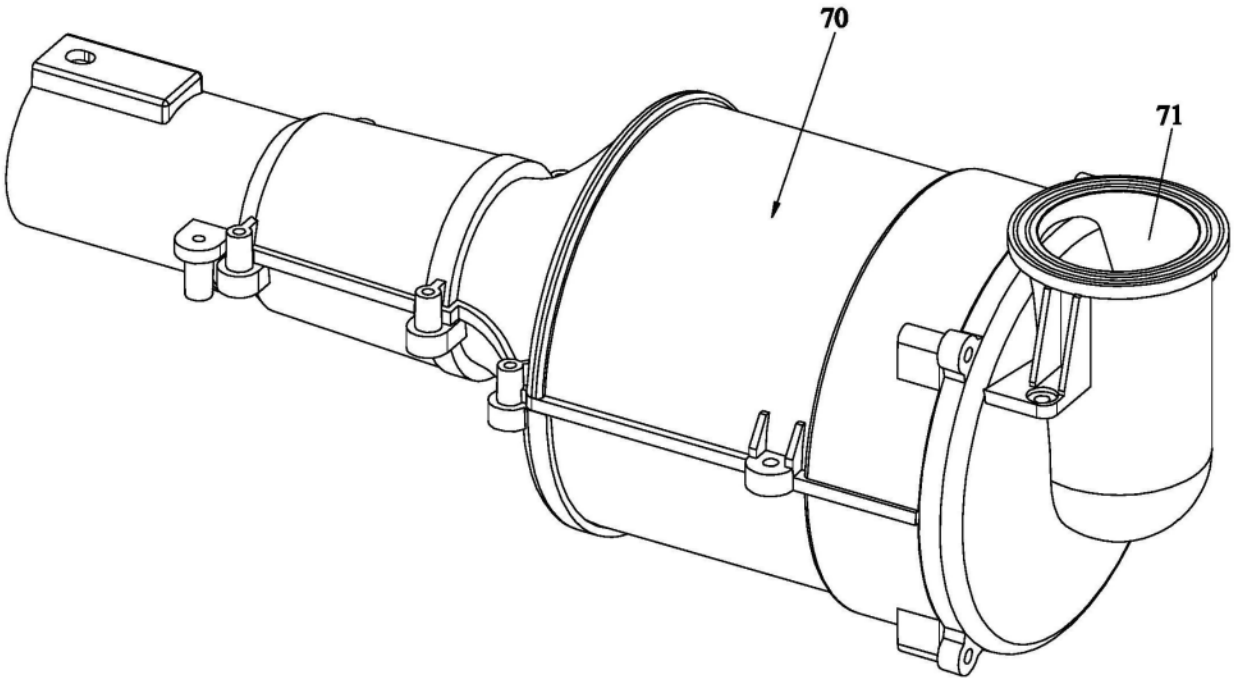

图8

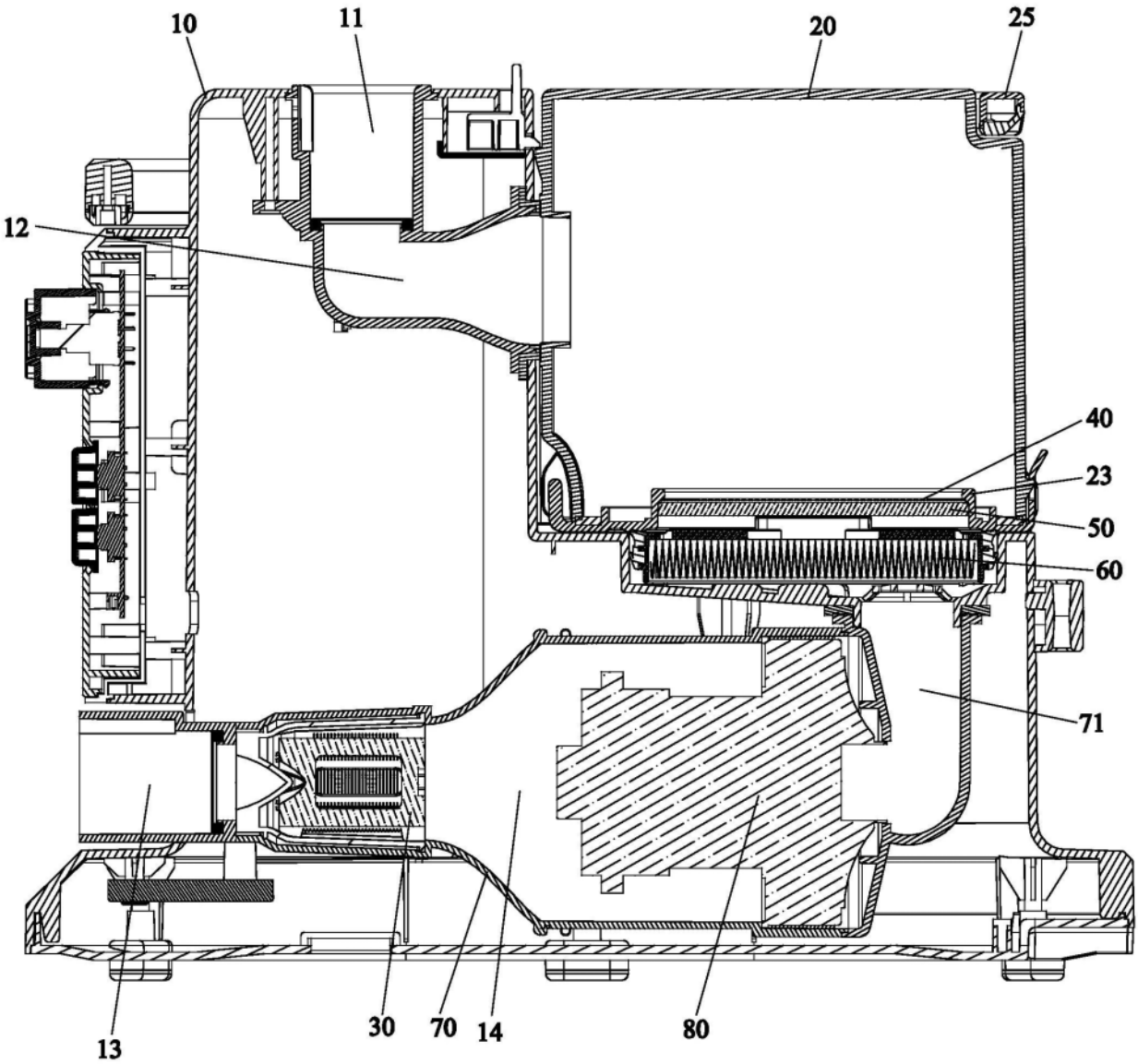

图9