(19)国家知识产权局

(12)实用新型专利

(10)授权公告号 CN 219983521 U
(45)授权公告日 2023.11.10

(21)申请号 202321149721.X

(22)申请日 2023.05.11

(73)专利权人 浙江美通香薰科技股份有限公司
地址 310023 浙江省杭州市西湖区西溪路698号华泰创业园10幢603室

(72)发明人 徐力 刘春玲

(74)专利代理机构 杭州大道知识产权代理有限公司 33525
专利代理师 奚丽萍

(51)Int.Cl.
A61L 9/03(2006.01)
F21V 33/00(2006.01)

权利要求书1页 说明书3页 附图4页

(54)实用新型名称

一种LED香薰蜡烛

(57)摘要

本实用新型公开了一种LED香薰蜡烛，包括外壳，所述外壳上方开设有蜡烛腔，所述蜡烛腔内设有香薰蜡烛，所述外壳下方开设有安装腔，所述安装腔内安装有灯光发生机构，所述外壳为透光材质；通过灯光发生机构的结构设计，能够在香薰蜡烛点燃时，发出各类的灯光效果，进而将能够提升香薰蜡烛整体的使用体验感。

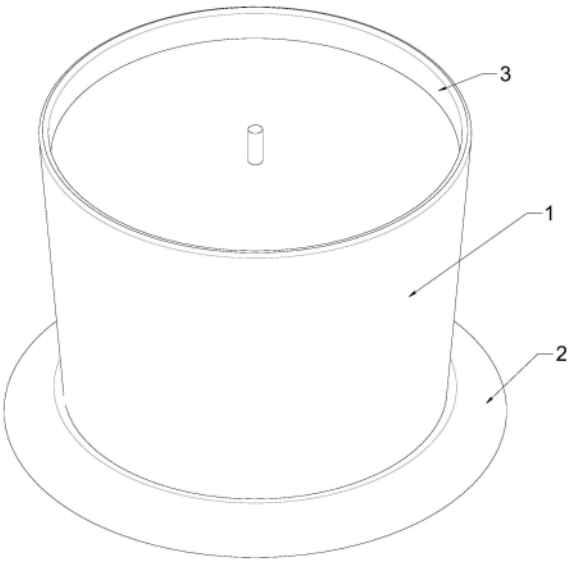

CN 219983521 U

1.一种LED香薰蜡烛,其特征在于:包括外壳(1),所述外壳(1)上方开设有蜡烛腔(3),所述蜡烛腔(3)内设有香薰蜡烛(301),所述外壳(1)下方开设有安装腔(4),所述安装腔(4)内安装有灯光发生机构(5),所述外壳(1)为透光材质。

2.如权利要求1所述的一种LED香薰蜡烛,其特征在于:所述灯光发生机构(5)包括灯珠(502)、电路板(501)和光纤,所述光纤、灯珠(502)均与所述电路板(501)电性连接,所述电路板(501)安装于所述安装腔(4)内。

3.如权利要求2所述的一种LED香薰蜡烛,其特征在于:所述香薰蜡烛(301)内含有灯芯连接线,所述灯芯连接线和所述光纤外包裹有阻燃管。

4.如权利要求1所述的一种LED香薰蜡烛,其特征在于:所述安装腔(4)内设有若干个安装位,所述安装位包括安装位一(403)和安装位二(404),所述安装腔(4)内开设有辅助腔(401),所述安装位一(403)位于所述辅助腔(401)内,所述安装位二(404)位于所述安装腔(4)内。

5.如权利要求4所述的一种LED香薰蜡烛,其特征在于:所述辅助腔(401)朝下一端设有连接板(402),所述连接板(402)位于所述辅助腔(401)与所述安装腔(4)之间,所述安装位二(404)位于所述连接板(402)朝下一侧,所述安装位一(403)位于所述连接板(402)朝上一侧。

6.如权利要求4所述的一种LED香薰蜡烛,其特征在于:所述辅助腔(401)被所述蜡烛腔(3)包裹,所述香薰蜡烛(301)包裹所述辅助腔(401)的外侧。

7.如权利要求1所述的一种LED香薰蜡烛,其特征在于:所述外壳(1)上方设有顶盖(2),所述顶盖(2)与所述外壳(1)密封连接,所述顶盖(2)将所述蜡烛腔(3)完全封闭。

8.如权利要求7所述的一种LED香薰蜡烛,其特征在于:所述顶盖(2)靠近所述外壳(1)的一侧上开设有连接槽(202),所述连接槽(202)与所述外壳(1)顶部的外沿圈相配合,所述外壳(1)顶部的外沿圈伸入所述连接槽(202)内与所述顶盖(2)密封连接。

9.如权利要求7所述的一种LED香薰蜡烛,其特征在于:所述顶盖(2)远离所述外壳(1)的一侧上开设有固定槽(201),所述固定槽(201)与所述外壳(1)底部的外沿圈相配合,所述外壳(1)底部的外沿圈伸入所述固定槽(201)内与所述顶盖(2)进行连接,此时所述顶盖(2)作为外壳(1)的底座。

一种LED香薰蜡烛

技术领域

[0001] 本实用新型涉及香薰蜡烛技术领域，特别涉及一种LED香薰蜡烛。

背景技术

[0002] 香薰蜡烛具有香味清新宜人的特色。不同于传统意义上的蜡烛，香薰蜡烛属于工艺蜡烛的一种，外型丰富多姿，色彩美轮美奂，其蕴含的天然植物精油，燃烧时散发出怡人清香 ；

[0003] 在蜡烛的使用中，蜡烛光会随着微风进行轻微的摇摆，一些现有的LED蜡烛产品会模拟蜡烛的灯光，采用一颗或多颗LED嵌入模拟火焰外形的外壳内，通过摆动外壳以模拟火苗晃动的效果，但整体效果并不好，并且无法点燃烛芯，总体缺乏使用体验感。

实用新型内容

[0004] 本实用新型的目的在于提供一种LED香薰蜡烛，以克服现有技术中的不足。

[0005] 为实现上述目的，本实用新型提供如下技术方案：

[0006] 本申请公开了一种LED香薰蜡烛，包括外壳，所述外壳上方开设有蜡烛腔，所述蜡烛腔内设有香薰蜡烛，所述外壳下方开设有安装腔，所述安装腔内安装有灯光发生机构，所述外壳为透光材质。

[0007] 作为优选，所述灯光发生机构包括灯珠、电路板和光纤，所述光纤、灯珠均与所述电路板电性连接，所述电路板安装于所述安装腔内。

[0008] 作为优选，所述香薰蜡烛内含有灯芯连接线，所述灯芯连接线和所述光纤外包裹有阻燃管。

[0009] 作为优选，所述安装腔内设有若干个安装位，所述安装位包括安装位一和安装位二，所述安装腔内开设有辅助腔，所述安装位一位于所述辅助腔内，所述安装位二位于所述安装腔内。

[0010] 作为优选，所述辅助腔朝下一端设有连接板，所述连接板位于所述辅助腔与所述安装腔之间，所述安装位二位于所述连接板朝下一侧，所述安装位一位于所述连接板朝上一侧。

[0011] 作为优选，所述辅助腔被所述蜡烛腔包裹，所述香薰蜡烛包裹所述辅助腔的外侧。

[0012] 作为优选，所述外壳上方设有顶盖，所述顶盖与所述外壳密封连接，所述顶盖将所述蜡烛腔完全封闭。

[0013] 作为优选，所述顶盖靠近所述外壳的一侧上开设有连接槽，所述连接槽与所述外壳顶部的外沿圈相配合，所述外壳顶部的外沿圈伸入所述连接槽内与所述顶盖密封连接。

[0014] 作为优选，所述顶盖远离所述外壳的一侧上开设有固定槽，所述固定槽与所述外壳底部的外沿圈相配合，所述外壳底部的外沿圈伸入所述固定槽内与所述顶盖进行连接，此时所述顶盖作为外壳的底座。

[0015] 本实用新型的有益效果：

[0016] (1)、通过灯光发生机构的结构设计，能够在香薰蜡烛点燃时，发出各类的灯光效果，进而将能够提升香薰蜡烛整体的使用体验感；

[0017] (2)、通过若干个安装位的结构设计，能够根据不同的香薰蜡烛的材质、样式，选择不同的安装位进行安装，使得最终的灯光效果更加多变，进一步提升香薰蜡烛整体的使用体验感；

[0018] (3)、通过顶盖的结构设计，能够将蜡烛直接盖上并熄灭，大大增加蜡烛的安全性，同时能够将顶盖放置在蜡烛的外壳下方，作为底座进行使用；

[0019] (4)、通过固定槽和连接槽的结构设计，能够使得蜡烛在使用时能够更加稳定，不容易被外力掀翻、倾倒，增加安全性。

[0020] 本实用新型的特征及优点将通过实施例结合附图进行详细说明。

附图说明

[0021] 图1是本实用新型一种LED香薰蜡烛的实施例的存放状态的立体结构示意图；

[0022] 图2是本实用新型的实施例的存放状态的立体结构剖视示意图；

[0023] 图3是本实用新型的实施例的使用状态的立体结构示意图；

[0024] 图4是本实用新型的实施例的使用状态的立体结构剖视示意图；

[0025] 图中：1、外壳；2、顶盖；201、固定槽；202、连接槽；3、蜡烛腔；301、香薰蜡烛；4、安装腔；401、辅助腔；402、连接板；403、安装位一；404、安装位二；5、灯光发生机构；501、电路板；502、灯珠。

具体实施方式

[0026] 为使本实用新型的目的、技术方案和优点更加清楚明了，下面通过附图及实施例，对本实用新型进行进一步详细说明。但是应该理解，此处所描述的具体实施例仅仅用以解释本实用新型，并不用于限制本实用新型的范围。此外，在以下说明中，省略了对公知结构和技术的描述，以避免不必要地混淆本实用新型的概念。

[0027] 参阅图1、2，本实用新型实施例提供一种LED香薰蜡烛，包括外壳1，所述外壳1上方开设有蜡烛腔3，所述蜡烛腔3内设有香薰蜡烛301，所述外壳1下方开设有安装腔4，所述安装腔4内安装有灯光发生机构5，所述外壳1为透光材质，透光材质包括玻璃、塑料等材质，灯光透过外壳1照射至外部。

[0028] 所述灯光发生机构5包括灯珠502、电路板501和光纤，所述光纤、灯珠502均与所述电路板501电性连接，所述电路板501安装于所述安装腔4内，灯珠502、电路板501等结构均为现有技术中常用手段，因此在此不再赘述。

[0029] 所述香薰蜡烛301内含有灯芯连接线，所述灯芯连接线和所述光纤外包裹有阻燃管。

[0030] 所述安装腔4内设有若干个安装位，所述安装位包括安装位一403和安装位二404，所述安装腔4内开设有辅助腔401，所述安装位一403位于所述辅助腔401内，所述安装位二404位于所述安装腔4内，通过安装在不同的安装位，能够起到不同的效果。

[0031] 所述辅助腔401朝下一端设有连接板402，所述连接板402位于所述辅助腔401与所述安装腔4之间，所述安装位二404位于所述连接板402朝下一侧，所述安装位一403位于所

述连接板402朝上一侧。

[0032] 所述辅助腔401被所述蜡烛腔3包裹，所述香薰蜡烛301包裹所述辅助腔401的外侧，辅助腔401位于蜡烛腔3的内部，此时安装位一403也位于蜡烛腔3内，当香薰蜡烛301采用透明、透光或浅色高透明度的香薰蜡烛时，将灯光发生机构5安装在安装位一403，能够将灯光进一步透过香薰蜡烛301，能够提高香薰蜡烛301的使用体验感，当采用不透明、深色或低透明度的香薰蜡烛时，将灯光发生机构5安装在安装位二404，能够避免灯光被香薰蜡烛301所阻挡。

[0033] 参阅图3、4，所述外壳1上方设有顶盖2，所述顶盖2与所述外壳1密封连接，所述顶盖2将所述蜡烛腔3完全封闭，通过顶盖2的结构设计，能够将蜡烛直接盖上并熄灭，大大增加蜡烛的安全性，同时能够将顶盖2放置在蜡烛的外壳1下方，作为底座进行使用。

[0034] 所述顶盖2靠近所述外壳1的一侧上开设有连接槽202，所述连接槽202与所述外壳1顶部的外沿圈相配合，所述外壳1顶部的外沿圈伸入所述连接槽202内与所述顶盖2密封连接，通过连接槽202的结构设计，能够将顶盖2与外壳1的连接更加稳固，避免发生倾倒造成安全危害。

[0035] 所述顶盖2远离所述外壳1的一侧上开设有固定槽201，所述固定槽201与所述外壳1底部的外沿圈相配合，所述外壳1底部的外沿圈伸入所述固定槽201内与所述顶盖2进行连接，此时所述顶盖2作为外壳1的底座，通过固定槽201的结构设计，能够使得蜡烛在使用时能够更加稳定，不容易被外力掀翻、倾倒，增加安全性。

[0036] 以上所述仅为本实用新型的较佳实施例而已，并不用以限制本实用新型，凡在本实用新型的精神和原则之内所作的任何修改、等同替换或改进等，均应包含在本实用新型的保护范围之内。

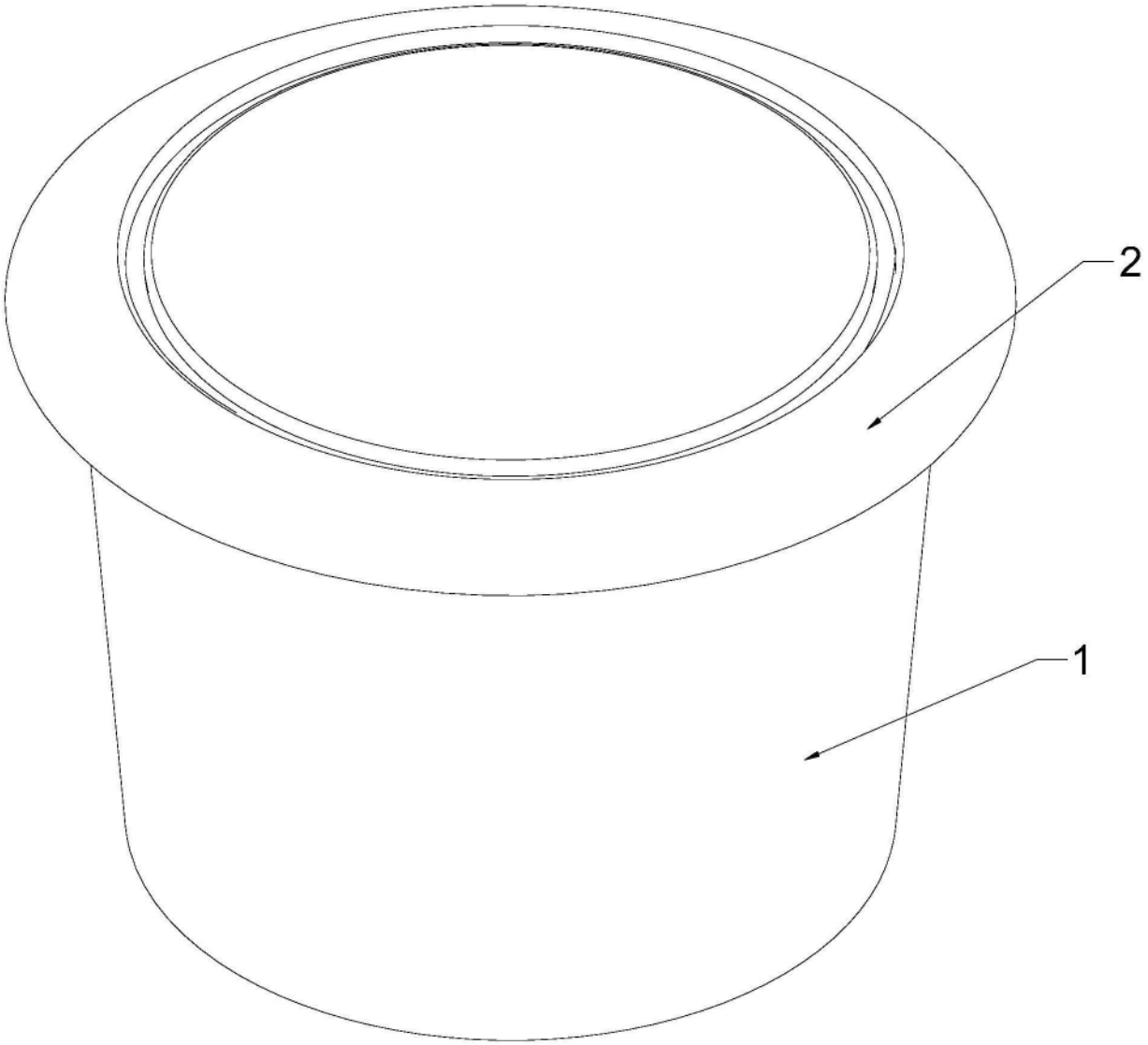

图1

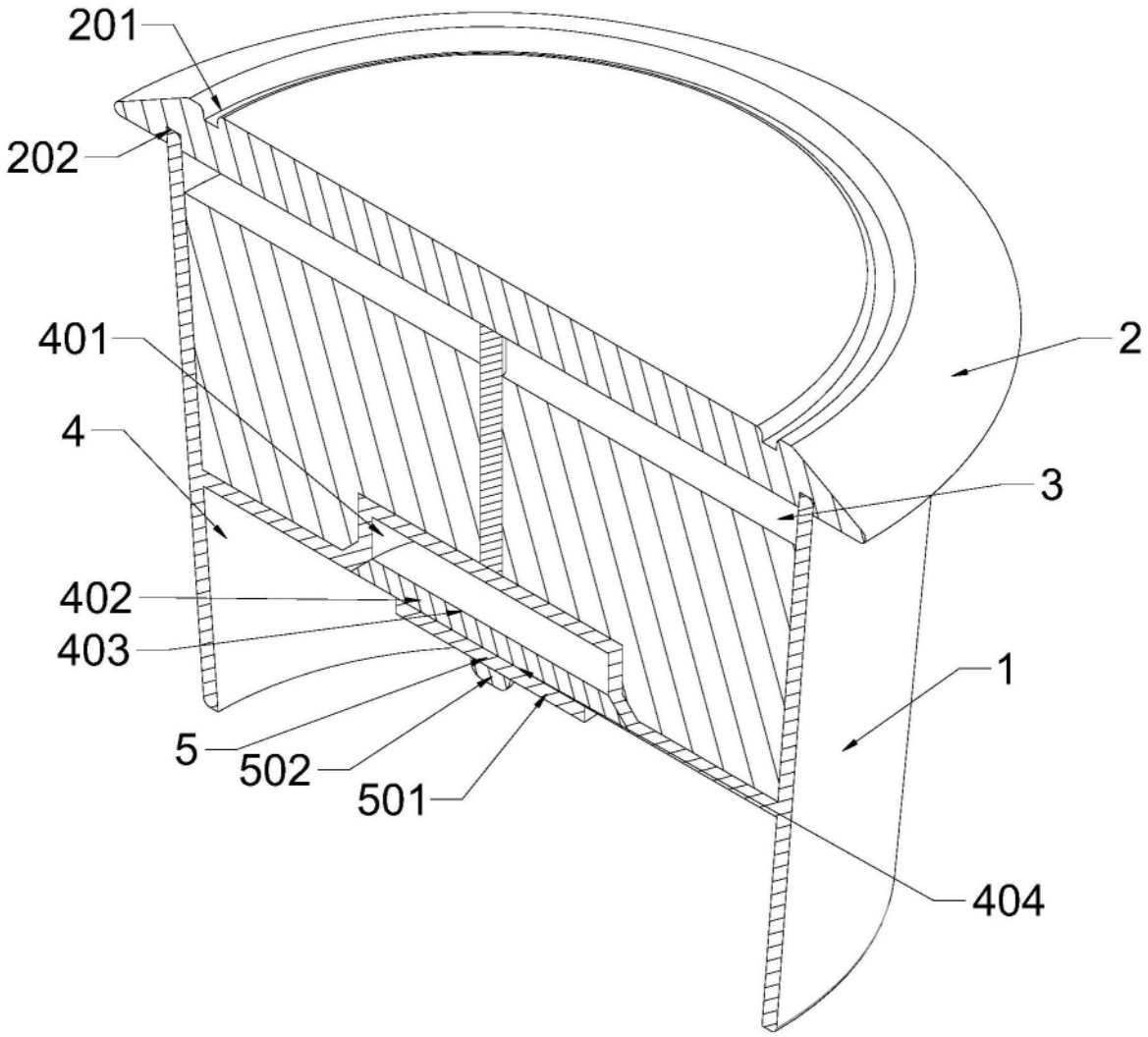

图2

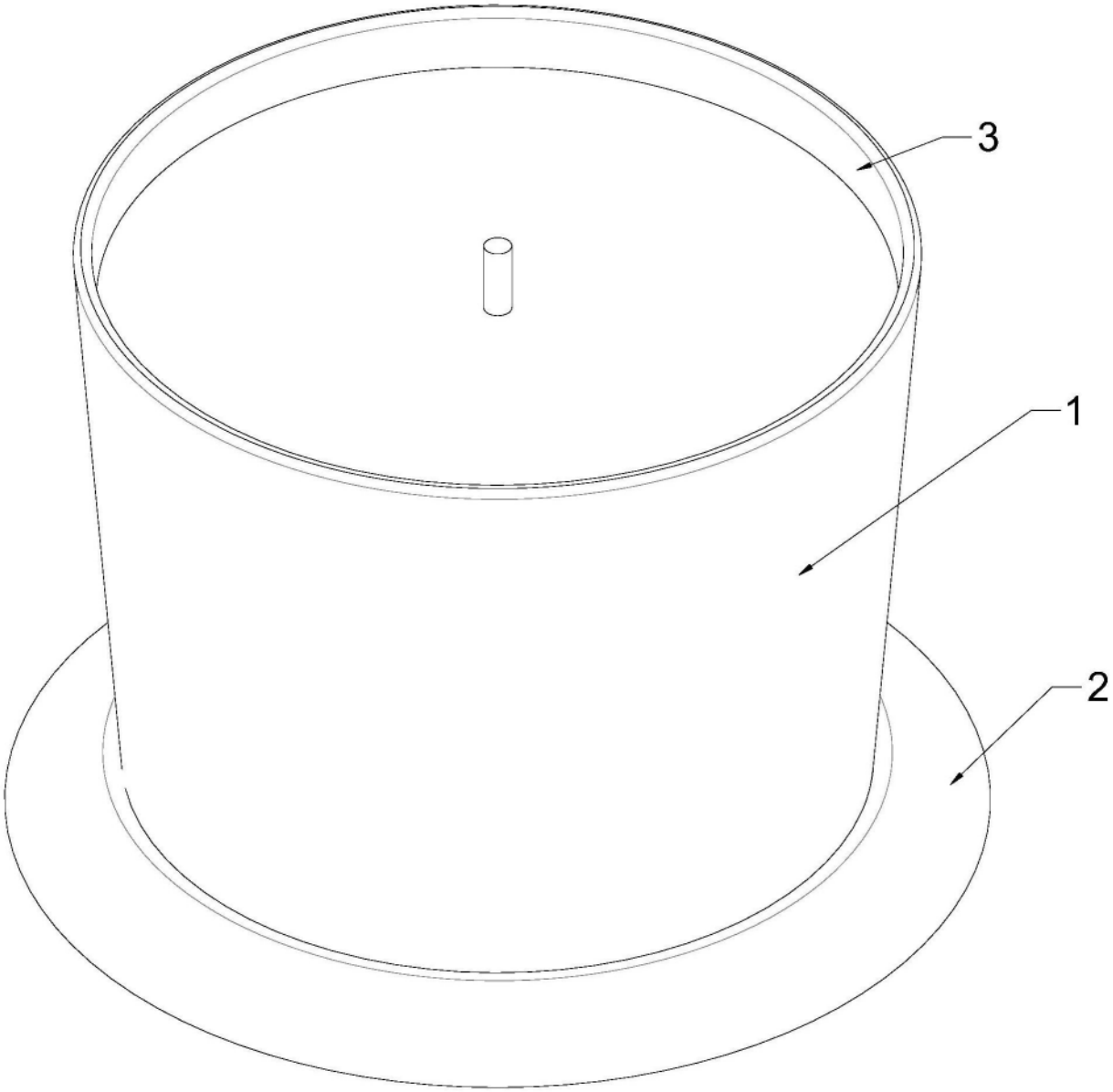

图3

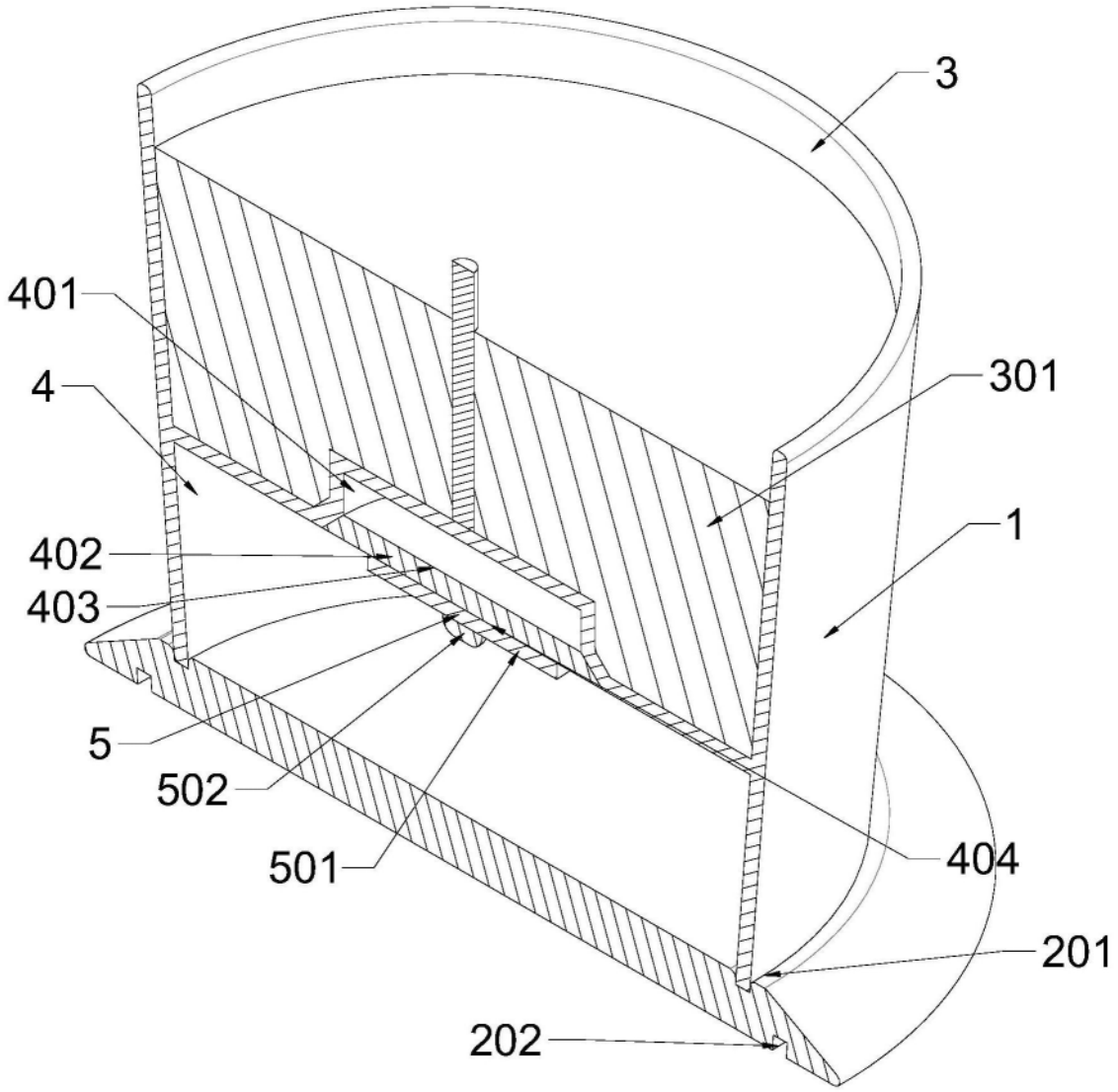

图4