(19)国家知识产权局

(12)实用新型专利

(10)授权公告号 CN 219920598 U
(45)授权公告日 2023.10.31

(21)申请号 202320875576.7

(22)申请日 2023.04.19

(73)专利权人 黄纯治
地址 362000 福建省泉州市鲤城区后头街20号

(72)发明人 黄纯治

(74)专利代理机构 泉州田南联创专利代理事务所(普通合伙) 35258
专利代理师 陈飚

(51)Int.Cl.
A47B 79/00(2006.01)
A47B 83/04(2006.01)
A47B 13/08(2006.01)
A47B 13/02(2006.01)
A47B 13/16(2006.01)
A47B 88/40(2017.01)
A47B 91/06(2006.01)
E05G 1/02(2006.01)

权利要求书1页 说明书3页 附图4页

(54)实用新型名称

一种新型多功能床头柜

(57)摘要

本实用新型公开的是一种新型多功能床头柜,包括床头柜体,床头柜体从下至上包括抽屉、盖板槽和可移动盖板,可移动盖板顶部环设有发光灯体且中间装设有手机充电组件,可移动盖板后侧装设有可伸缩台灯,可移动盖板底后侧装设有可折叠支撑架,可折叠支撑架另一端装设于盖板槽两端内侧面,可移动盖板通过可折叠支撑架可沿盖板槽转动。本实用新型通过床头柜体上部设置盖板槽和可移动盖板,且通过可折叠支撑架可向上移动形成小桌板,供办公或看剧使用,同时配有可伸缩台灯,辅助照明;可移动盖板设有可调节亮度的发光灯体和手机充电组件,使床头柜体具有夜灯照明和手机自动充电功能,十分智能;本实用新型结构新颖,设计巧妙,适合于家里卧室使用。

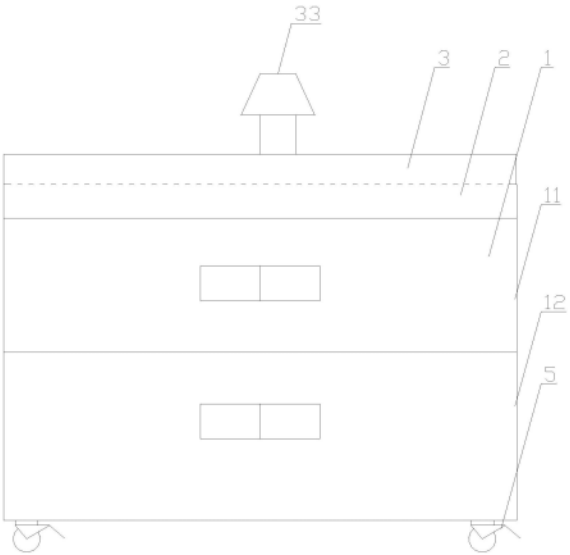

CN 219920598 U

1.一种新型多功能床头柜,其特征在于:包括床头柜体,所述床头柜体从下至上包括抽屉、盖板槽和可移动盖板,所述可移动盖板顶部环设有一圈发光灯体且中间装设有手机充电组件,所述可移动盖板后侧中间装设有可伸缩台灯,所述可移动盖板底后侧装设有可折叠支撑架,该可折叠支撑架另一端对应装设于所述盖板槽两端内侧面,所述可移动盖板通过所述可折叠支撑架可沿所述盖板槽转动。

2.根据权利要求1所述的一种新型多功能床头柜,其特征在于:所述床头柜体底部四角设有可制动滚轮。

3.根据权利要求1所述的一种新型多功能床头柜,其特征在于:所述可移动盖板前左侧装设有控制开关,该控制开关与所述发光灯体和所述可伸缩台灯控制连接。

4.根据权利要求1所述的一种新型多功能床头柜,其特征在于:所述抽屉包括上抽屉和下抽屉,该下抽屉内置有保险箱。

5.根据权利要求1所述的一种新型多功能床头柜,其特征在于:所述可移动盖板面积大于所述盖板槽且与所述盖板槽活动盖设,所述可移动盖板通过所述可折叠支撑架可沿所述床头柜体向前和向上移动。

6.根据权利要求1所述的一种新型多功能床头柜,其特征在于:所述发光灯体为亮度可调节的LED发光灯体。

一种新型多功能床头柜

技术领域

[0001] 本实用新型涉及的是家居技术领域,更具体地说是一种新型多功能床头柜。

背景技术

[0002] 床头柜是小型半封闭式单抽可移动式储物立柜,主要设置在卧室、宿舍、病房、旅馆等有床的房间内使用,供日常卧室存物取物之用,现有的床头柜普遍结构比较单一,功能也简单,比如现在很多人都将手机放在床头柜充电,但经常碰到小孩子去拉扯,导致手机充电失败,甚至还有触电的隐患存在,还有,现在很多人居家办公,甚至在卧室办公,还需要买一张笔记本电脑桌,较为麻烦且占用空间,不方便用,同时,很多人半夜起床时需要开启照明灯,而床头柜跟照明灯是分开的,迷迷糊糊时很容易碰倒照明灯,因此现有的床头柜已经不能满足年轻人对家居智能化的需求,本发明人设计一款一种新型多功能床头柜来解决此问题。

[0003] 为了解决半夜起床容易碰倒床头柜上的照明灯,并且有效利用床头柜的空间,中国专利(授权公告号CN218635593U),其公开了一种自带照明的家用床头柜,该实用新型包括装置本体,装置本体包括底座、收纳柜和照明顶盖,收纳柜安装在底座顶部,照明顶盖安装在收纳柜顶部;照明顶盖包括罩体和底板,罩体安装底板顶部,底板顶部分别设有蓄电池和控制器,罩体内部顶端设有照明灯带,控制器通过连接线分别与蓄电池和照明灯带相连接;罩体顶部外侧设有一圈安装凹槽,安装凹槽内部顶端设有钢化玻璃。该实用新型可以起到床头照明的目的,还不占用床头柜顶部面积,从而用户使用便捷,便于用户在日常生活中使用。

[0004] 该方案在应用中仍然存在一些不足之处,随着时代发展和工作要求,很多年轻人都有居家办公和居家看剧的情况,而现有的床头柜一般都比较低矮,难以满足上述需求,使用单独的小桌,不方便使用且占用空间,同时,大部分人现在都有将手机放在床头柜充电的习惯,但遇到家里有小孩时,很经常出现小孩子去拉扯导致充电不成功的情况,并且还有些人平时睡觉时需要开启小夜灯,不同人对小夜灯的照明亮度不同,需要智能调节。所以,需要对床头柜的结构进行改进,使其能够兼具居家办公和看剧的功能,同时还具有智能充电和照明的功能,有效提高床头柜的多功能性。

实用新型内容

[0005] 本实用新型公开的是一种新型多功能床头柜,其主要目的在于克服现有技术存在的上述不足和缺点。

[0006] 本实用新型采用的技术方案如下:

[0007] 一种新型多功能床头柜,包括床头柜体,所述床头柜体从下至上包括抽屉、盖板槽和可移动盖板,所述可移动盖板顶部环设有一圈发光灯体且中间装设有手机充电组件,所述可移动盖板后侧中间装设有可伸缩台灯,所述可移动盖板底后侧装设有可折叠支撑架,该可折叠支撑架另一端对应装设于所述盖板槽两端内侧面,所述可移动盖板通过所述可折

叠支撑架可沿所述盖板槽转动。

[0008] 更进一步,所述床头柜体底部四角设有可制动滚轮。

[0009] 更进一步,所述可移动盖板前左侧装设有控制开关,该控制开关与所述发光灯体和所述可伸缩台灯控制连接。

[0010] 更进一步,所述抽屉包括上抽屉和下抽屉,该下抽屉内置有保险箱。

[0011] 更进一步,所述可移动盖板面积大于所述盖板槽且与所述盖板槽活动盖设,所述可移动盖板通过所述可折叠支撑架可沿所述床头柜体向前和向上移动。

[0012] 更进一步,所述发光灯体为亮度可调节的LED发光灯体。

[0013] 通过上述对本实用新型的描述可知,和现有技术相比,本实用新型的优点在于:

[0014] 本实用新型首先通过床头柜体上部设置盖板槽和可移动盖板,并且可移动盖板通过可折叠支撑架可沿盖板槽向上和向前移动形成小桌板,可供日常的办公或看剧时使用,同时还配有可伸缩台灯,辅助照明,使用结束后将可移动盖板向后下侧推至盖板槽顶部,结构新颖但实用性强;接着,可移动盖板分别设有可调节亮度的发光灯体和手机充电组件,通过该设置,使床头柜体具有夜灯照明和手机自动充电功能,十分智能;最后,床头柜体设有上下抽屉,并且下抽屉内置有保险柜,可用于放置贵重物品,同时也增加床头柜体的重量,防止床头柜体移动时倾倒,本实用新型结构新颖,设计巧妙,可兼具收纳物品和办公看剧使用,适合于家里卧室使用。

附图说明

[0015] 图1是本实用新型的前视结构示意图一。

[0016] 图2是本实用新型的前视结构示意图二。

[0017] 图3是本实用新型的俯视结构示意图。

[0018] 图4是本实用新型的结构示意图。

具体实施方式

[0019] 下面参照附图说明来进一步地说明本实用新型的具体实施方式。

[0020] 如图1至图4所示,一种新型多功能床头柜,包括床头柜体,所述床头柜体从下至上包括抽屉1、盖板槽2和可移动盖板3,所述可移动盖板3顶部环设有一圈发光灯体31且中间装设有手机充电组件32,所述可移动盖板3后侧中间装设有可伸缩台灯33,所述可移动盖板3底后侧装设有可折叠支撑架4,该可折叠支撑架4另一端对应装设于所述盖板槽2两端内侧面,所述可移动盖板3通过所述可折叠支撑架4可沿所述盖板槽2转动。

[0021] 更进一步,所述床头柜体底部四角设有可制动滚轮5。

[0022] 更进一步,所述可移动盖板3前左侧装设有控制开关6,该控制开关6与所述发光灯体31和所述可伸缩台灯控33制连接。

[0023] 更进一步,所述抽屉1包括上抽屉11和下抽屉12,该下抽屉12内置有保险箱(视图原因,说明书附图未标注)。

[0024] 更进一步,所述可移动盖板3面积大于所述盖板槽2且与所述盖板槽2活动盖设,所述可移动盖板3通过所述可折叠支撑架4可沿所述床头柜体向前和向上移动。

[0025] 更进一步,所述发光灯体31为亮度可调节的LED发光灯体。

[0026] [具体实施例]

[0027] 首先,床头柜体放置在卧室床头两侧,日常最常用到的是手机充电功能,可开启手机充电组件32,使手机自动进行无线充电,接着,睡觉时可开启发光灯体31,并且可根据需求调节亮度,便于安心入眠和半夜起床时提供照明,最后,当需要办公或者看剧时,可将床头柜体移出,而后将可移动盖板3向上向前拉出,可移动盖板3用来放置笔记本电脑或者ipad等电子产品,并且可开启可伸缩台灯33进行照明,便于办公和看剧使用,结束后将可移动盖板3向下向后推下,可折叠支撑架4收纳在盖板槽2内,可移动盖板3盖设在盖板槽2顶部。

[0028] 通过上述对本实用新型的描述可知,和现有技术相比,本实用新型的优点在于:

[0029] 本实用新型首先通过床头柜体上部设置盖板槽和可移动盖板,并且可移动盖板通过可折叠支撑架可沿盖板槽向上和向前移动形成小桌板,可供日常的办公或看剧时使用,同时还配有可伸缩台灯,辅助照明,使用结束后将可移动盖板向后下侧推至盖板槽顶部,结构新颖但实用性强;接着,可移动盖板分别设有可调节亮度的发光灯体和手机充电组件,通过该设置,使床头柜体具有夜灯照明和手机自动充电功能,十分智能;最后,床头柜体设有上下抽屉,并且下抽屉内置有保险柜,可用于放置贵重物品,同时也增加床头柜体的重量,防止床头柜体移动时倾倒,本实用新型结构新颖,设计巧妙,可兼具收纳物品和办公看剧使用,适合于家里卧室使用。

[0030] 上述仅为本实用新型的具体实施方式,但本实用新型的设计构思并不仅局限于此,凡是利用此构思对本实用新型进行非实质性地改进,均应该属于侵犯本实用新型保护范围的行为。

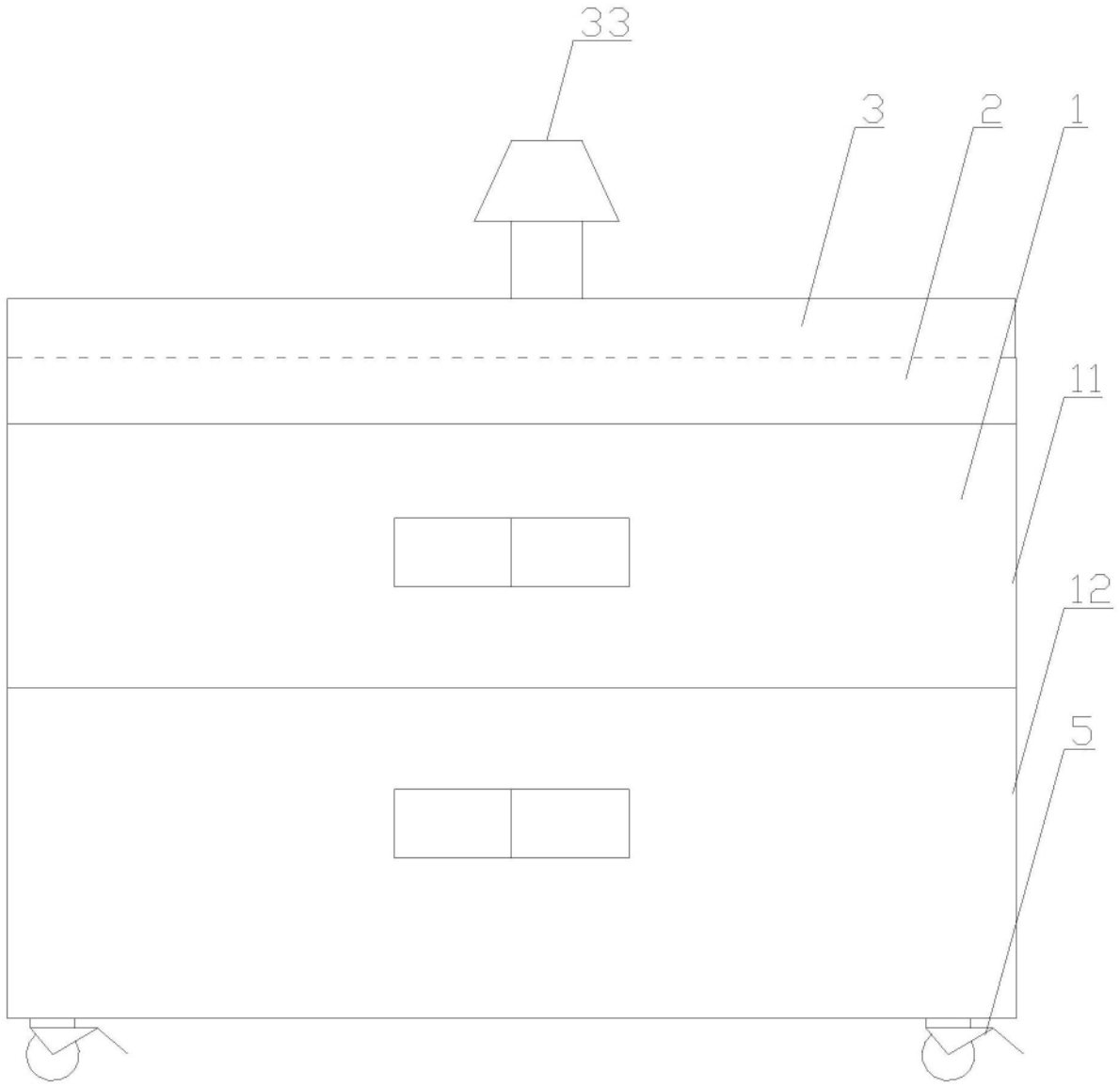

图1

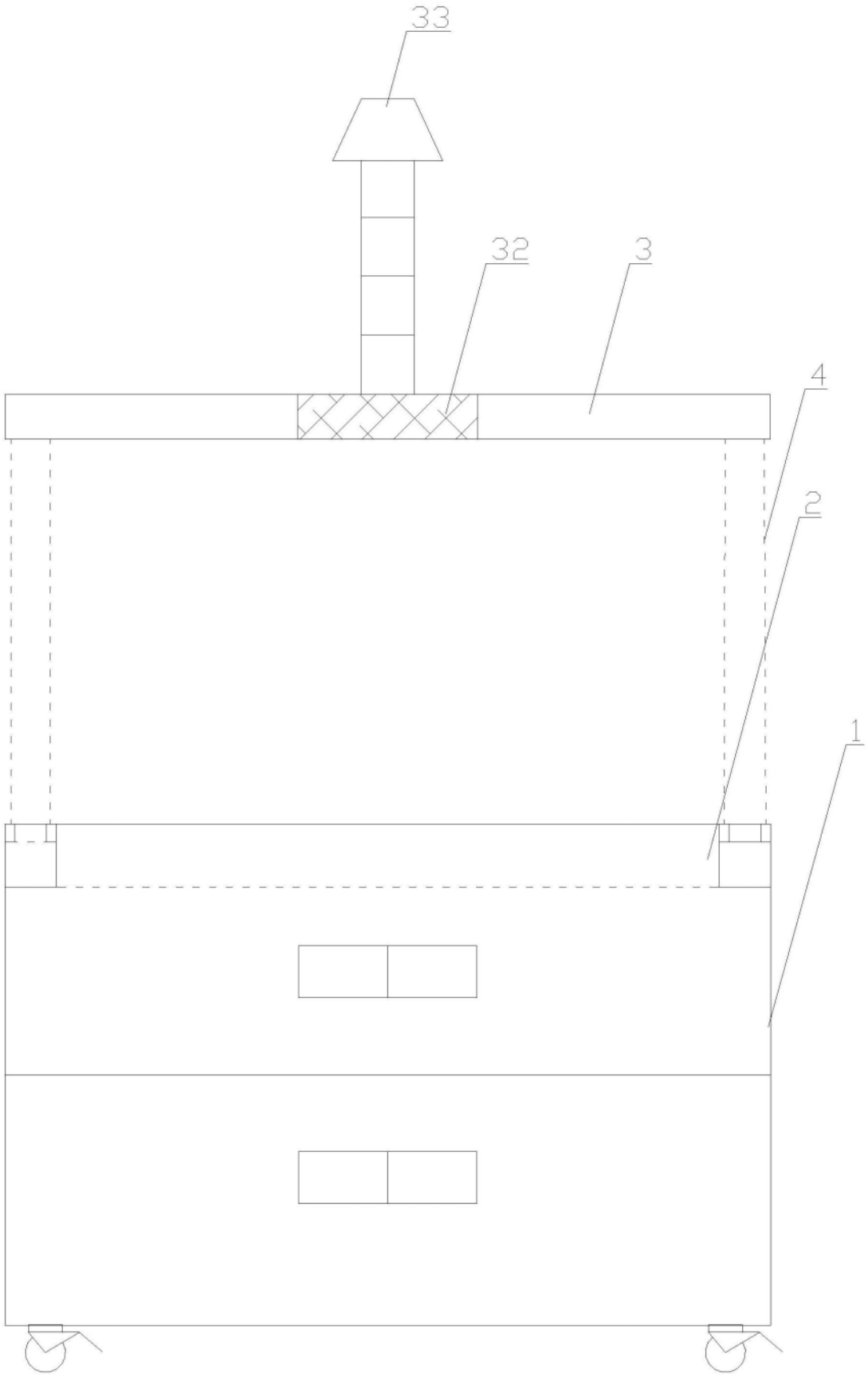

图2

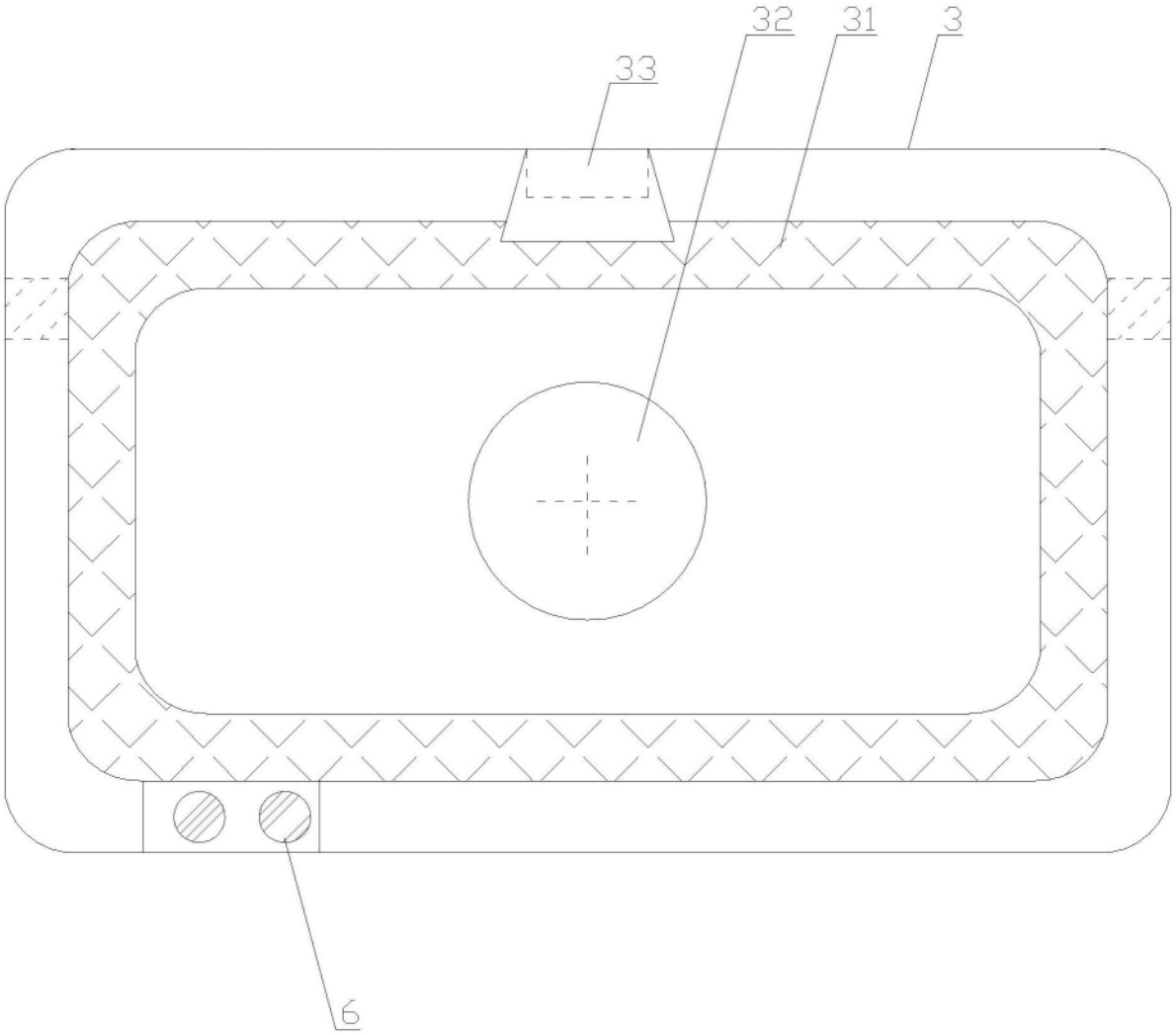

图3

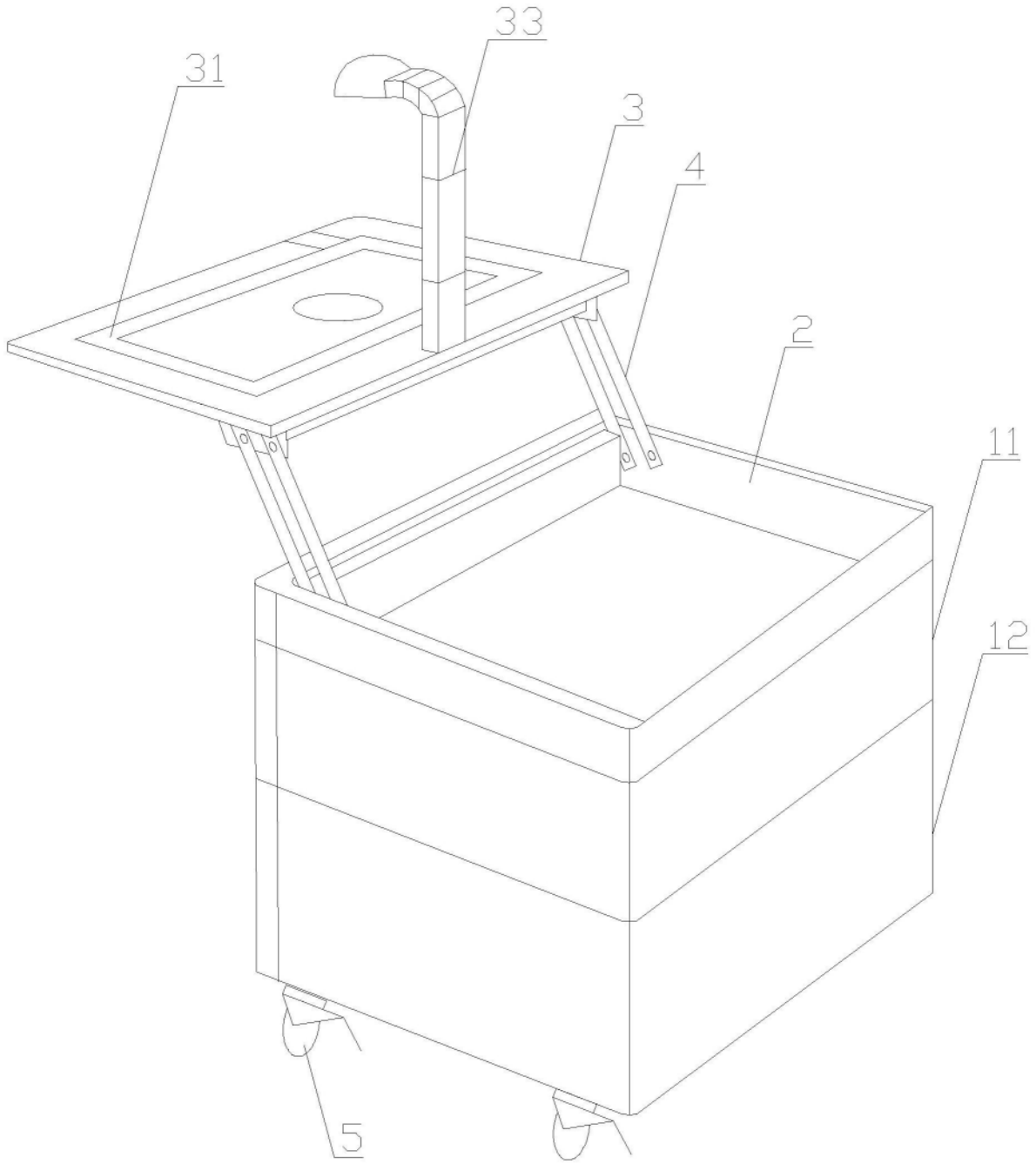

图4