(19)国家知识产权局

(12)实用新型专利

(10)授权公告号 CN 221384664 U
(45)授权公告日 2024.07.23

(21)申请号 202322393183.5

(22)申请日 2023.09.05

(73)专利权人 浙江大学
地址 310000 浙江省杭州市江干区庆春东路3号浙江大学邵逸夫医院

(72)发明人 赵萍

(74)专利代理机构 杭州凯知专利代理事务所(普通合伙) 33267
专利代理师 金国栋

(51)Int.Cl.
A61M 5/158(2006.01)

权利要求书1页 说明书3页 附图2页

(54)实用新型名称

一种输液港穿刺底座固定器

(57)摘要

本实用新型公开一种输液港穿刺底座固定器,包括两个一端相连的固定杆和连接杆,所述固定杆包括固定杆本体和伸缩配合于固定杆本体上的第一伸缩杆,第一伸缩杆远离固定杆本体的一端设有第一连接部,所述连接杆包括连接杆本体和位于连接杆本体两端的第二伸缩杆,第二伸缩杆端部设有与第一连接部连接的第二连接部,通过固定杆和连接杆形成的三角形将输液港穿刺底座进行定位,便于穿刺输液或者采血。

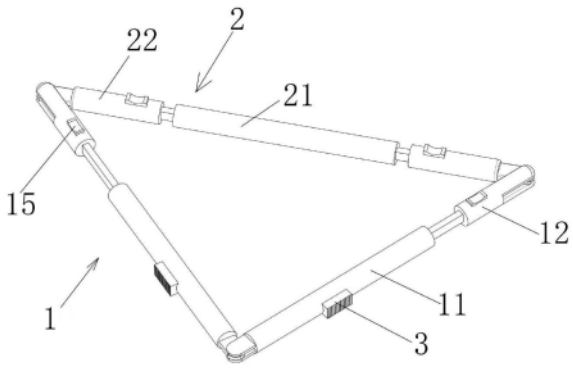

CN 221384664 U

1.一种输液港穿刺底座固定器,其特征在于,包括两个一端相连的固定杆(1)和连接杆(2),所述固定杆(1)包括固定杆本体(11)和伸缩配合于固定杆本体(11)上的第一伸缩杆(12),第一伸缩杆(12)远离固定杆本体(11)的一端设有第一连接部(13),所述连接杆(2)包括连接杆本体(21)和位于连接杆本体(21)两端的第二伸缩杆(22),第二伸缩杆(22)端部设有与第一连接部(13)连接的第二连接部(23)。

2.根据权利要求1所述的一种输液港穿刺底座固定器,其特征在于,所述固定杆本体(11)一端设有伸缩槽(14),所述第一伸缩杆(12)部分位于伸缩槽(14)内且表面设有第一推动部(15)。

3.根据权利要求2所述的一种输液港穿刺底座固定器,其特征在于,所述伸缩槽(14)为矩形或者三角形结构,所述第一伸缩杆(12)位于伸缩槽(14)内的部分为匹配的矩形或者三角形结构。

4.根据权利要求2所述的一种输液港穿刺底座固定器,其特征在于,所述第一推动部(15)为两边高中部低的结构。

5.根据权利要求1所述的一种输液港穿刺底座固定器,其特征在于,两个所述固定杆(1)一端为铰接。

6.根据权利要求1所述的一种输液港穿刺底座固定器,其特征在于,所述固定杆本体(11)侧面设有夹持手柄(3)。

7.根据权利要求1所述的一种输液港穿刺底座固定器,其特征在于,所述固定杆本体(11)为橡胶材质。

8.根据权利要求1所述的一种输液港穿刺底座固定器,其特征在于,所述第一连接部(13)为卡接槽,第二连接部(23)为卡接块或者第一连接部(13)为卡接块,第二连接部(23)为卡接槽。

9.根据权利要求8所述的一种输液港穿刺底座固定器,其特征在于,所述卡接块与卡接槽为过盈配合。

10.根据权利要求1所述的一种输液港穿刺底座固定器,其特征在于,所述连接杆本体(21)两端设有连接槽(24),第二伸缩杆(22)端部滑动配合于连接槽(24)内且表面设有第二推动部(25)。

一种输液港穿刺底座固定器

技术领域

[0001] 本实用新型涉及医疗辅助器械领域,具体涉及一种输液港穿刺底座固定器。

背景技术

[0002] 输液港目前主要广泛应用于肿瘤化疗患者,它可以减少反复静脉穿刺的痛苦,降低穿刺及维护时感染的风险。与PICC和CVC等深静脉管路一样,输液港可以用于输液及血样采集,不同的是输液港置于皮下,患者日常生活不受影响,对于美观度要求较高的长期输液患者来说是非常好的选择。且维护间隔时间长,长期使用不会增加维护费用。输液港使用前需使用穿刺针刺入位于皮下的圆形硅胶材质输液港底座,输液器连接穿刺针进行输液。目前临床上护理人员常规用右手持针,左手拇指、食指、中指三个手指固定输液港底座。因输液港底座较小,有些病人体形肥胖,皮下脂肪厚,无法很好摸到底座。穿刺时手指固定不牢底座滑动或者手指固定遮挡视线穿刺点不佳,导致穿刺失败,且容易发生针刺伤和感染。因此,目前亟须一种输液港穿刺底座固定器为临床护士解决上述问题。

实用新型内容

[0003] 为解决以上技术问题,本实用新型提供了一种输液港穿刺底座固定器,通过固定杆和连接杆形成的三角形将输液港穿刺底座进行定位,便于穿刺输液或者采血。

[0004] 本实用新型采用以下技术方案:

[0005] 一种输液港穿刺底座固定器,包括两个一端相连的固定杆和连接杆,所述固定杆包括固定杆本体和伸缩配合于固定杆本体上的第一伸缩杆,第一伸缩杆远离固定杆本体的一端设有第一连接部,所述连接杆包括连接杆本体和位于连接杆本体两端的第二伸缩杆,第二伸缩杆端部设有与第一连接部连接的第二连接部。

[0006] 作为优选,所述固定杆本体一端设有伸缩槽,所述第一伸缩杆部分位于伸缩槽内且表面设有第一推动部。

[0007] 作为优选,所述伸缩槽为矩形或者三角形结构,所述第一伸缩杆位于伸缩槽内的部分为匹配的矩形或者三角形结构。

[0008] 作为优选,所述第一推动部为两边高中部低的结构。

[0009] 作为优选,两个所述固定杆一端为铰接。

[0010] 作为优选,所述固定杆本体侧面设有夹持手柄。

[0011] 作为优选,所述固定杆本体为橡胶材质。

[0012] 作为优选,所述第一连接部为卡接槽,第二连接部为卡接块或者第一连接部为卡接块,第二连接部为卡接槽。

[0013] 作为优选,所述卡接块与卡接槽为过盈配合。

[0014] 作为优选,所述连接杆本体两端设有连接槽,第二伸缩杆端部滑动配合于连接槽内且表面设有第二推动部。

[0015] 与现有技术相比,本实用新型具有以下优点:

[0016] 1、本实用新型提供了一种输液港穿刺底座固定器,通过固定杆和连接杆形成的三角形结构将输液港穿刺底座进行定位,便于穿刺输液或者采血,减少手指与输液港穿刺底座的不必要触摸,降低感染发生率。

[0017] 2、固定杆和连接杆均可以调节长度,使得形成的三角形能够调节大小,适应不同的输液港穿刺底座。

附图说明

[0018] 图1为输液港穿刺底座固定器的结构示意图。

[0019] 图2为固定杆的结构示意图。

[0020] 图3为连接杆的结构示意图。

[0021] 图4为输液港穿刺底座固定器的另一视角结构示意图。

[0022] 图5为图4的A部局部放大图。

[0023] 图中,固定杆1、固定杆本体11、第一伸缩杆12、第一连接部13、伸缩槽14、第一推动部15、连接杆2、连接杆本体21、第二伸缩杆22、第二连接部23、连接槽24、第二推动部25、夹持手柄3。

具体实施方式

[0024] 为了便于理解本实用新型技术方案,以下结合附图与具体实施例进行详细说明。

[0025] 实施例1

[0026] 如图1-5所示,一种输液港穿刺底座固定器,包括两个固定杆1和连接杆2,两个固定杆1一端连接,连接杆2可拆卸的连接于两个固定杆1上,形成一个三角形结构,箍于输液港穿刺底座所在的皮肤外,将输液港穿刺底座进行定位,便于医护人员穿刺输液或者采血,同时减少输液港穿刺底座滑动,提高穿刺成功率。

[0027] 其中,所述固定杆1和连接杆2可以为方形杆或者圆形杆均可,本实施例以圆形杆为例进行说明。

[0028] 所述固定杆1包括固定杆本体11和伸缩配合于固定杆本体11上的第一伸缩杆12,第一伸缩杆12远离固定杆本体11的一端设有第一连接部13,所述连接杆2包括连接杆本体21和位于连接杆本体21两端的第二伸缩杆22,第二伸缩杆22端部设有与第一连接部13连接的第二连接部23。

[0029] 具体的,所述固定杆本体11一端设有伸缩槽14,所述第一伸缩杆12部分位于伸缩槽14内且表面设有第一推动部15,医护人员手动推动第一推动部15可以控制第一伸缩杆12进行移动,以改变固定杆1的长度。

[0030] 所述伸缩槽14为矩形,所述第一伸缩杆12位于伸缩槽14内的部分为匹配的矩形,可以防止第一伸缩杆12在移动的过程中发生转动,防止第一连接部13与第二伸缩杆22端部的第二连接部23无法连接。

[0031] 另外,伸缩槽14可以为三角形结构,所述第一伸缩杆12位于伸缩槽14内的部分为匹配的矩三角形结构。

[0032] 所述第一推动部15为两边高中部低的结构,便于医护人员手动操作第一伸缩杆12。

[0033] 所述固定杆本体11侧面设有夹持手柄3,在固定杆1和连接杆2形成的三角形结构将输液港穿刺底座定位后,医护人员轻挤压夹持手柄3可以对输液港穿刺底座进行固定,再进行穿刺采血或者输液。

[0034] 所述固定杆本体11和第一伸缩杆12为橡胶材质,增加固定杆1与皮肤摩擦力,减少移动。

[0035] 所述第一连接部13为卡接槽,第二连接部23为卡接块,将连接杆2安装于固定杆1上时,第二伸缩杆22端部的卡接块卡接入卡接槽内,实现固定杆1和连接杆2的连接;所述卡接块与卡接槽为过盈配合,可以防止在使用过程中,连接杆2脱落。或者,在卡接槽内设有定位槽,第二伸缩杆22的卡接块外表面设有定位凸块,定位凸块与定位槽配合,使卡接槽和卡接块更牢固的配合,防止脱离。为方便卡接槽与卡接块连接,卡接槽开口可以朝向上方,以方便卡接块从上向下卡入。

[0036] 为了方便安装,所述第二伸缩杆22可以为塑料等具有一定弹性的材质,便于卡接块与卡接槽的安装和拆卸。

[0037] 或者第一连接部13为卡接块,第二连接部23为卡接槽。

[0038] 所述连接杆本体21两端设有连接槽24,第二伸缩杆22端部滑动配合于连接槽24内且表面设有第二推动部25,医护人员手动推动第二推动部25来移动第二伸缩杆22,从而实现连接杆2的长度变化。

[0039] 本实施例中,两个固定杆1一端为铰接,即两个固定杆1可以相互转动,实现角度的调节,提高本实用新型的适用范围。

[0040] 医护人员操作流程:

[0041] 1.铰接两根固定杆1相连,可伸缩变化长度,可开合缩小或扩大角度,底部橡胶材质,增加固定杆与皮肤摩擦力,减少移动。固定杆向外三分之二处有推动块15,可将固定杆推出或缩进。将固定杆夹持在输液港外侧,调节固定杆长度。

[0042] 2.根据两根固定杆开合的角度变化长度,待固定杆在患者输液港港体处固定好后,将连接杆卡接入固定杆两端的卡接槽,以实现三角形固定住输液港,固定好三处后进行穿刺。

[0043] 实施例2

[0044] 实施例2与实施例1的区别在于,两个固定杆1一端为固定连接,即两个固定杆1之间的夹角为定值。

[0045] 以上仅是本实用新型的优选实施方式,本实用新型的保护范围以权利要求所限定的范围为准,本领域技术人员在不脱离本实用新型的精神和范围内做出的若干改进和润饰,也应视为本实用新型的保护范围。

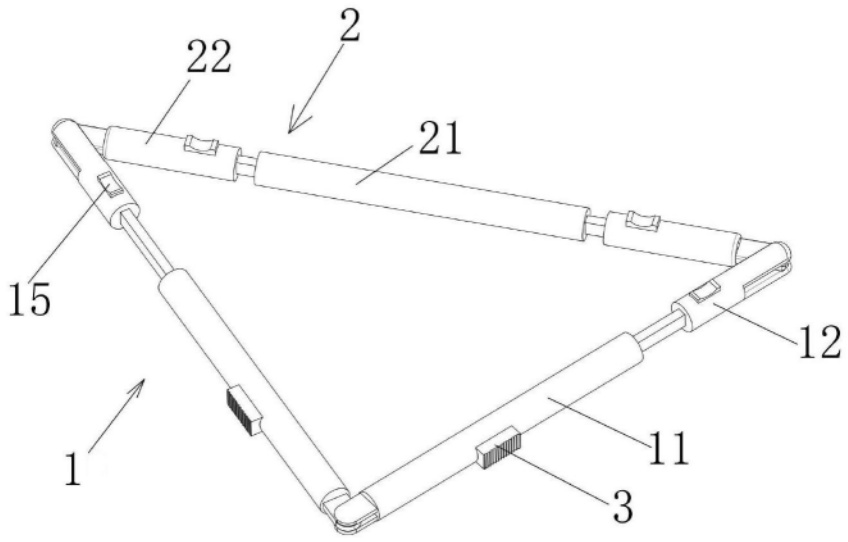

图1

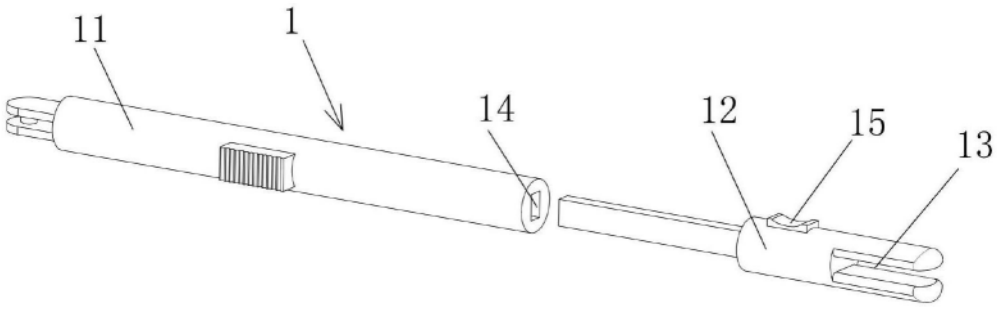

图2

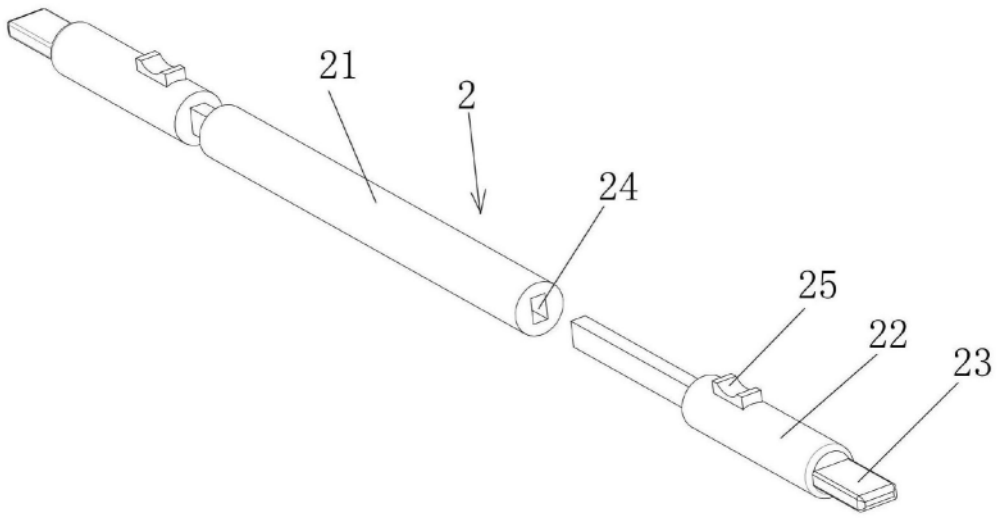

图3

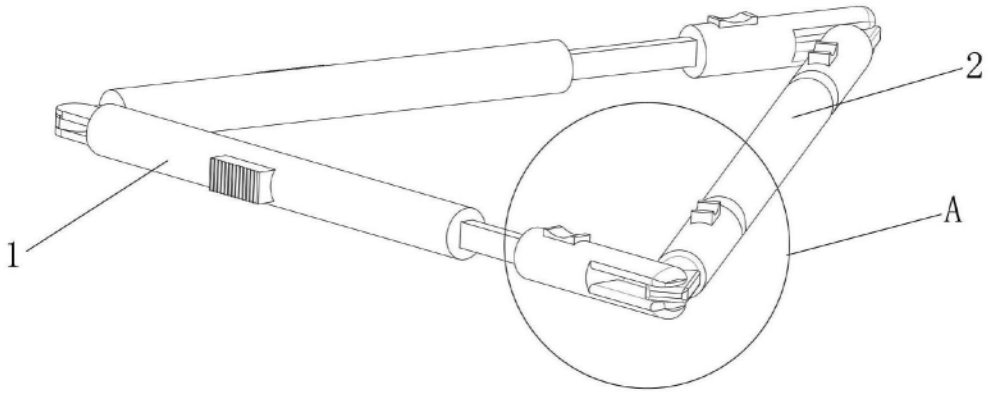

图4

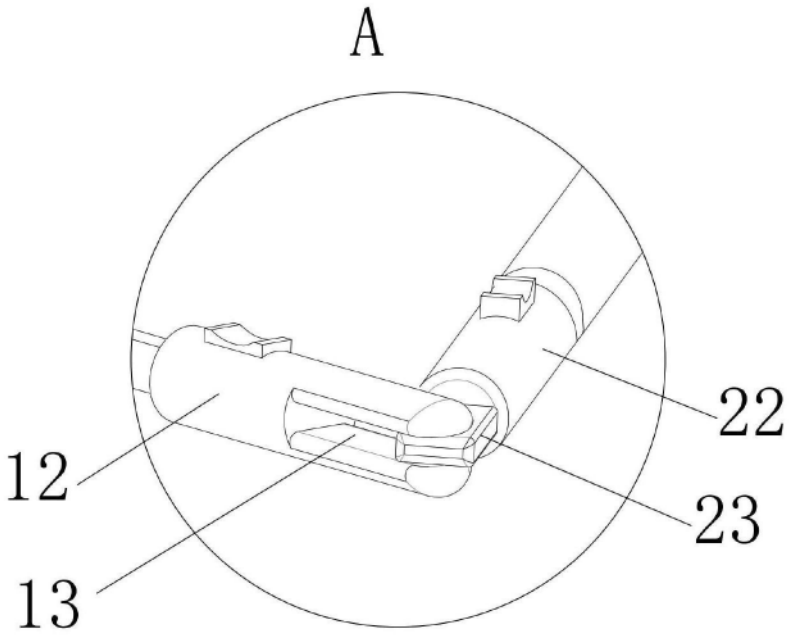

图5