(19)中华人民共和国国家知识产权局

(12)实用新型专利

(10)授权公告号 CN 203467971 U
(45)授权公告日 2014.03.12

(21)申请号 201320523985.7

(22)申请日 2013.08.26

(73)专利权人 广州亚帝实业有限公司
地址 510308 广东省广州市海珠区新港东路1000号第一层自编号1015

(72)发明人 程兵

(51)Int.Cl.
A47B 31/00(2006.01)

权利要求书1页 说明书2页 附图1页

(54)实用新型名称

茶几

(57)摘要

本实用新型公开一种茶几。所述茶几包括茶几面板、用于支撑所述茶几面板的支撑架体、上端开口的储物槽体以及盖体；所述茶几面板上设置一槽口，所述槽口边沿下方连接所述储物槽体的上端，所述盖体盖住所述槽口。本实用新型的茶几设置有储物槽体，可方便人们平时使用时存放一些小物品。

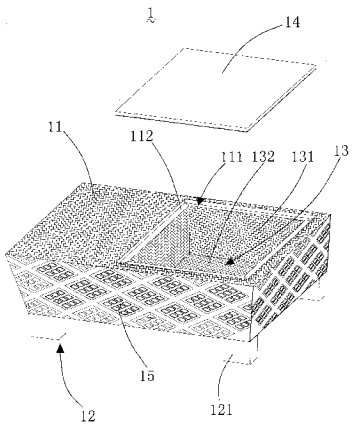

CN 203467971 U

1. 一种茶几，其特征在于，所述茶几包括茶几面板、用于支撑所述茶几面板的支撑架体、上端开口的储物槽体以及盖体；所述茶几面板上设置一槽口，所述槽口边沿下方连接所述储物槽体的上端，所述盖体盖住所述槽口。

2. 如权利要求 1 所述的茶几，其特征在于，所述槽口边沿下方与所述储物槽体的上端连接处设置一阶梯结构支撑所述盖体。

3. 如权利要求 1 所述的茶几，其特征在于，所述槽口为矩形结构。

4. 如权利要求 3 所述的茶几，其特征在于；所述储物槽体包括四侧壁及一底壁，所述侧壁首尾相接设置，所述侧壁设于所述底壁同一侧，且与所述底壁相接设置，所述侧壁远离所述底壁侧围成所述开口。

5. 如权利要求 4 所述的茶几，其特征在于，所述四侧壁分别与所述底壁形成角度相同的夹角。

6. 如权利要求 5 所述的茶几，其特征在于，所述夹角为 90 度夹角。

7. 如权利要求 1 所述的茶几，其特征在于，所述支撑架体包括四根分别连接在所述茶几面板角落的支撑柱。

8. 如权利要求 7 所述的茶几，其特征在于，所述茶几还包括四侧面板，所述侧面板首尾相接并配合所述茶几面板围成收容空间收容所述支撑架体及所述储物槽体。

茶几

技术领域

[0001] 本实用新型涉及一种茶几，特别是涉及一种带储物槽体的茶几。

背景技术

[0002] 茶几是每个家庭都必不可少的家具之一，茶几一般都是放在客厅沙发的位置，主要用来放置茶杯、泡茶用具等物品。除此之外，人们往往也喜欢把一些小物品也放置在茶几上，但现在的茶几设计越来越简约，虽然美观又大方，却往往缺乏存放这些小物品的地方，这样一来人们使用起来便会很不方便。

实用新型内容

[0003] 为解决上述技术问题，本实用新型为用户提供一种带储物槽体的茶几。

[0004] 一种茶几，其特征在于，所述茶几包括茶几面板、用于支撑所述茶几面板的支撑架体、上端开口的储物槽体以及盖体；所述茶几面板上设置一槽口，所述槽口边沿下方连接所述储物槽体的上端，所述盖体盖住所述槽口。

[0005] 作为上述茶几的改进，所述槽口边沿下方与所述储物槽体的上端连接处设置一阶梯结构支撑所述盖体。

[0006] 作为上述茶几的改进，所述槽口为矩形结构。

[0007] 作为上述茶几的改进，所述储物槽体包括四侧壁及一底壁，所述侧壁首尾相接设置，所述侧壁设于所述底壁同一侧，且与所述底壁相接设置，所述侧壁远离所述底壁侧围成所述开口。

[0008] 作为上述茶几的改进，所述四侧壁分别与所述底壁形成角度相同的夹角。

[0009] 作为上述茶几的改进，所述夹角为 90 度夹角。

[0010] 作为上述茶几的改进，所述支撑架体包括四根分别连接在所述茶几面板角落的支撑柱。

[0011] 作为上述茶几的改进，所述茶几还包括四侧面板，所述侧面板首尾相接并配合所述茶几面板围成收容空间收容所述支撑架体及所述储物槽体。

[0012] 本实用新型的有益效果是：本实用新型的茶几设置有储物槽体，正常使用时，所述盖体会把所述槽口盖住，使所述茶几面板保持平整，作为普通茶几使用。当需要存放一些小物品的时候，只需将所述盖体拿开，把这些小物品存放在所述储物槽体中，十分方便。

附图说明

[0013] 为了更清楚地说明本实用新型实施例中的技术方案，下面将对实施例描述中所需要使用的附图作简单地介绍，显而易见地，下面描述中的附图仅仅是本实用新型的一些实施例，对于本领域普通技术人员来讲，在不付出创造性劳动的前提下，还可以根据这些附图获得其它的附图，其中：

[0014] 图 1 为本实用新型可折叠茶几一种较佳实施例的整体结构示意图。

具体实施方式

[0015] 下面将对本实用新型实施例中的技术方案进行清楚、完整地描述，显然，所描述的实施例仅是本实用新型的一部分实施例，而不是全部的实施例。基于本实用新型中的实施例，本领域普通技术人员在没有做出创造性劳动前提下所获得的所有其它实施例，都属于本实用新型保护的范围。

[0016] 请参阅图 1，图 1 为本实用新型可折叠茶几一种较佳实施例的整体结构示意图。所述茶几 1 包括茶几面板 11、用于支撑所述茶几面板 11 的支撑架体 12、上端开口的储物槽体 13 以及盖体 14 ；所述茶几面板 11 上设置一槽口 111，所述槽口 111 边沿下方连接所述储物槽体 13 的上端，所述盖体 14 盖住所述槽口 111。

[0017] 在本实施例中，所述槽口 111 边沿下方与所述储物槽体 13 的上端连接处设置一阶梯结构 112 支撑所述盖体 14。所述储物槽体 13 包括四侧壁 131 及一底壁 132，所述侧壁 131 首尾相接设置，所述侧壁 131 设于所述底壁 132 同一侧，且与所述底壁 132 相接设置，所述侧壁 131 远离所述底壁 132 侧围成所述开口。所述四侧壁 131 分别与所述底壁 132 形成角度相同的夹角，所述夹角可为 90 度夹角。所述支撑架体 12 包括四根分别连接在所述茶几面板 11 的四个边角下方的支撑柱 121。所述茶几 1 还包括四侧面板 15，所述侧面板 15 首尾相接并配合所述茶几面板 11 围成收容空间收容所述支撑架体 12 及所述储物槽体 13。所述盖体 14 为一钢化玻璃板。

[0018] 本实用新型的茶几 1 设置有储物槽体 13，正常使用时，所述盖体 14 会把所述槽口 111 盖住，使所述茶几面板 11 保持平整，作为普通茶几使用。当需要存放一些小物品的时候，只需将所述盖体 14 拿开，把这些小物品存放在所述储物槽体 13 中，十分方便。

[0019] 以上所述仅为本实用新型的实施例，并非因此限制本实用新型的专利范围，凡是利用本实用新型说明书内容所作的等效结构或等效流程变换，或直接或间接运用在其它相关的技术领域，均同理包括在本实用新型的专利保护范围内。

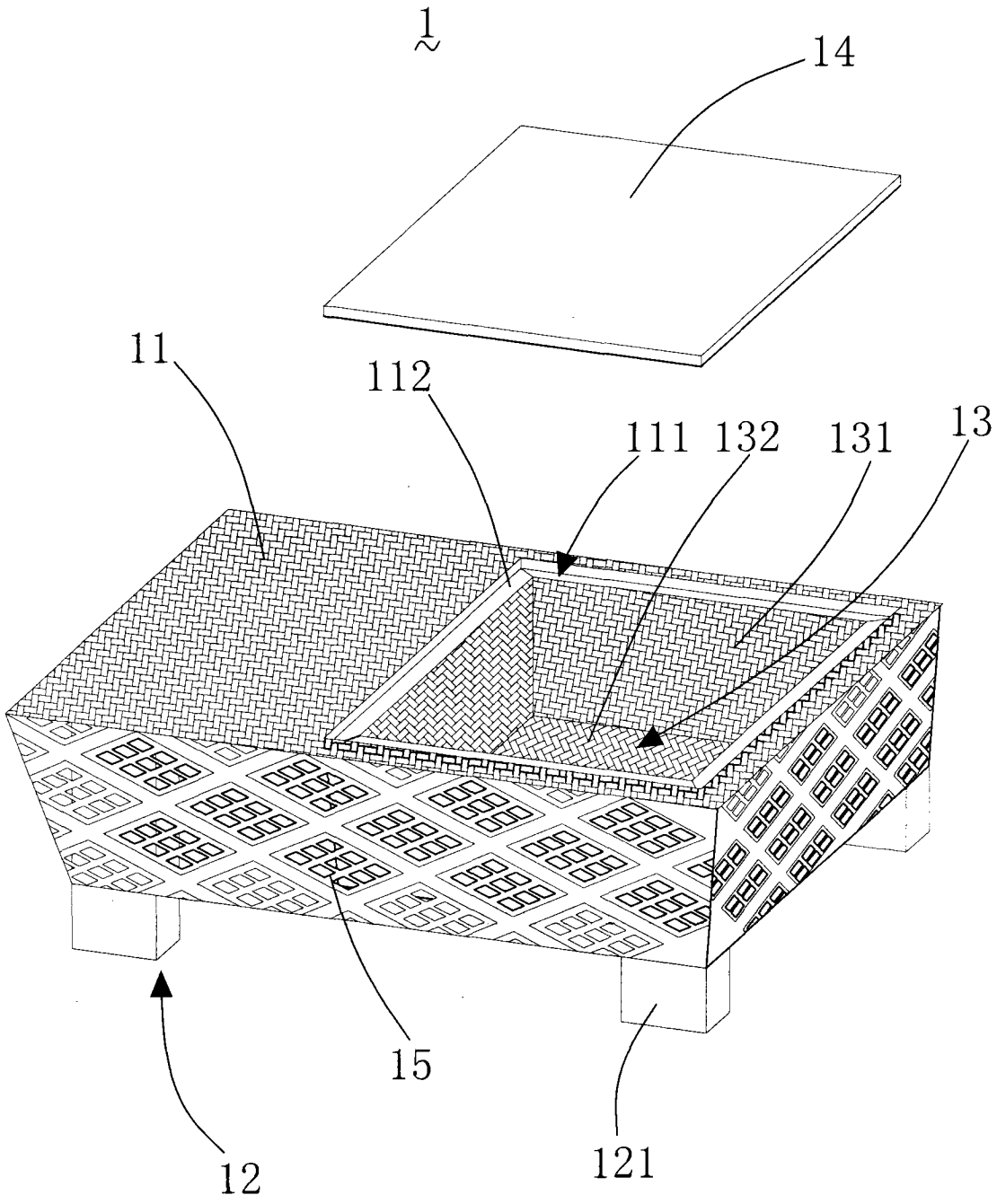

图 1