(19)中华人民共和国国家知识产权局

(12)实用新型专利

(10)授权公告号 CN 206782297 U
(45)授权公告日 2017.12.22

(21)申请号 201720479186.2

(22)申请日 2017.05.02

(73)专利权人 佛山市高明区正达金属制品有限公司
地址 528500 广东省佛山市高明区明城镇高田路正达街2号

(72)发明人 徐志葵

(74)专利代理机构 广州市越秀区哲力专利商标事务所(普通合伙) 44288
代理人 唐超文 贺红星

(51)Int.Cl.
B65D 6/24(2006.01)
B65D 25/00(2006.01)
B65D 81/30(2006.01)

权利要求书1页 说明书3页 附图2页

(54)实用新型名称

一种具有遮光功能的折叠式仓储笼

(57)摘要

本实用新型公开了一种具有遮光功能的折叠式仓储笼，包括底座、分别铰接在底座四个角上的支柱、可拆卸安装在每两个支柱之间的活动网以及可拆卸安装在活动网上的遮光板；每个活动网包括下连接网和铰接在下连接网上的上连接网；每个遮光板包括上遮光板和下遮光板，上遮光板通过若干个第一固定件固定安装在上连接网的内侧，下遮光板通过若干个第一固定件固定安装在下连接网的内侧。具有遮光功能的折叠式仓储笼，通过在上、下活动网上分别固定连接有上、下遮光板，使遮光板与活动网共同折叠或展开，以实现遮光的功能，此外，还可以防止细小物品漏出仓储笼外。

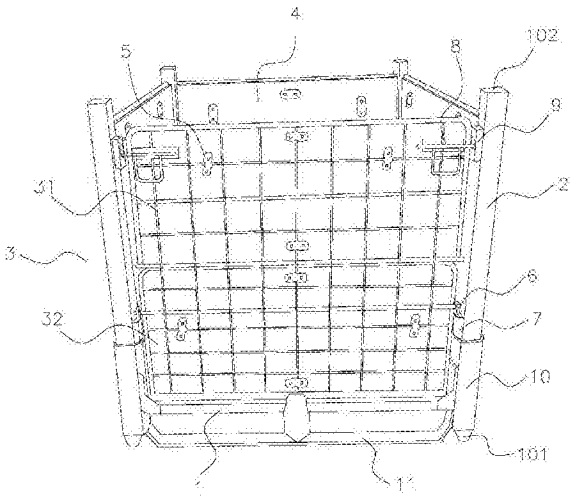

CN 206782297 U

1.一种具有遮光功能的折叠式仓储笼，其特征在于，包括底座、分别铰接在底座四个角上的支柱、可拆卸安装在每两个支柱之间的活动网以及可拆卸安装在活动网上的遮光板；每个所述活动网包括下连接网和铰接在下连接网上的上连接网；每个所述遮光板包括上遮光板和下遮光板，所述上遮光板通过若干个第一固定件固定安装在上连接网的内侧，所述下遮光板通过若干个第一固定件固定安装在下连接网的内侧。

2.如权利要求1所述的具有遮光功能的折叠式仓储笼，其特征在于，所述第一固定件包括Ω型固定片和紧固件；所述Ω型固定片纵向设置或/和横向设置。

3.如权利要求1所述的具有遮光功能的折叠式仓储笼，其特征在于，所述下连接网的左右两侧均设有插销，相邻两个所述支柱内侧与所述插销位置对应处均设有插销座；所述上连接网的左右两侧均设有拉手，相邻两个所述支柱内侧与所述拉手位置对应处均设有第二固定件；通过下连接网的插销插入至支柱的插销座内以实现下连接网的固定连接，通过上连接网的拉手插入至支柱的固定件内以实现上连接网的固定连接。

4.如权利要求3所述的具有遮光功能的折叠式仓储笼，其特征在于，所述拉手包括安装板、插杆以及拉手环；所述插杆一端设有弯折部，另一端可转动的安装在安装板上；所述拉手环固定连接在插杆远离弯折部的一端；所述弯折部与拉手环在同一平面上；所述第二固定件上开设有长条形的安装孔，所述插杆的弯折部插入安装孔后，经旋转后固定在安装孔内。

5.如权利要求1所述的具有遮光功能的折叠式仓储笼，其特征在于，所述底座四个角上分别为四个角撑，每个角撑底部设有榫位；每个角撑顶部设有与所述榫位匹配的榫孔；每个支柱顶部设有与所述榫位匹配的榫孔。

6.如权利要求5所述的具有遮光功能的折叠式仓储笼，其特征在于，所述支柱铰接在角撑的中部。

7.如权利要求1所述的具有遮光功能的折叠式仓储笼，其特征在于，所述底座下方连接有两个雪橇型的支撑架。

一种具有遮光功能的折叠式仓储笼

技术领域

[0001] 本实用新型涉及物料存储和运输工具领域，尤其涉及一种具有遮光功能的折叠式仓储笼。

背景技术

[0002] 目前，仓储笼又称之为仓库笼，是仓储运输中重要的一类物流容器。但是现有的仓储方式为托盘或不能折叠的铁笼或木箱，托盘放置产品后堆叠困难，不能折叠的铁笼在空闲时因不能折叠，占用空间大。此外，仓储笼多为网状结构，对于运输光敏性货物，使网状的仓储笼适用性较差，不能适用于不同类型的货物；那么如何方便折叠的同时也能解决遮光问题，是本发明关键所在。

实用新型内容

[0003] 为了克服现有技术的不足，本实用新型的目的之一在于提供一种具有遮光功能的折叠式仓储笼。具有遮光功能的折叠式仓储笼，通过在上、下活动网上分别固定连接有上、下遮光板，使遮光板与活动网共同折叠或展开，以实现遮光的功能，此外，还可以防止细小物品漏出仓储笼外。另外，活动网以及遮光板均以可拆卸的方式连接，使仓储笼适用性更广。

[0004] 本实用新型的目的采用如下技术方案实现：

[0005] 一种具有遮光功能的折叠式仓储笼，包括底座、分别铰接在底座四个角上的支柱、可拆卸安装在每两个支柱之间的活动网以及可拆卸安装在活动网上的遮光板；每个所述活动网包括下连接网和铰接在下连接网上的上连接网；每个所述遮光板包括上遮光板和下遮光板，所述上遮光板通过若干个第一固定件固定安装在上连接网的内侧安装在上连接网的内侧，所述下遮光板通过若干个第一固定件固定安装在下连接网的内侧。

[0006] 进一步地，所述第一固定件包括Ω型固定片和紧固件；所述Ω型固定片纵向设置或/和横向设置。

[0007] 进一步地，所述下连接网的左右两侧均设有插销，相邻两个所述支柱内侧与所述插销位置对应处均设有插销座；所述上连接网的左右两侧均设有拉手，相邻两个所述支柱内侧与所述拉手位置对应处均设有第二固定件；通过下连接网的插销插入至支柱的插销座内以实现下连接网的固定连接，通过上连接网的拉手插入至支柱的固定件内以实现上连接网的固定连接。

[0008] 进一步地，所述拉手包括安装板、插杆以及拉手环；所述插杆一端设有弯折部，另一端可转动的安装在安装板上；所述拉手环固定连接在插杆远离弯折部的一端；所述弯折部与拉手环在同一平面上；所述第二固定件上开设有长条形的安装孔，所述插杆的弯折部插入安装孔后，经旋转后固定在安装孔内。

[0009] 进一步地，所述底座四个角上分别为四个角撑，每个角撑底部设有榫位；每个角撑顶部设有与所述榫位匹配的榫孔；每个支柱顶部设有与所述榫位匹配的榫孔。

[0010] 进一步地，所述支柱铰接在角撑的中部。

[0011] 进一步地，所述底座下方连接有两个雪橇型的支撑架。

[0012] 相比现有技术，本实用新型的有益效果在于：

[0013] 具有遮光功能的折叠式仓储笼，通过在上、下活动网上分别固定连接有上、下遮光板，使遮光板与活动网共同折叠或展开，以实现遮光的功能，此外，还可以防止细小物品漏出仓储笼外。另外，活动网以及遮光板均以可拆卸的方式连接，使仓储笼适用性更广。

附图说明

[0014] 图1为本实用新型较佳实施例具有遮光功能的折叠式仓储笼的结构示意图；

[0015] 图2为第一固定件的结构示意图；

[0016] 图3为拉手与第二固定件的结构示意图；

[0017] 图4为两个底座堆叠的结构示意图。

[0018] 图中：1、底座；2、支柱；3、活动网；31、下连接网；32、上连接网；4、遮光板；5、第一固定件；51、Ω型固定片；52、紧固件；6、插销；7、插销座；8、拉手；81、安装板；82、插杆；83、拉手环；9、第二固定件；10、角撑；101、榫位；102、榫孔；11、支撑架。

具体实施方式

[0019] 下面，结合附图以及具体实施方式，对本实用新型做进一步描述，需要说明的是，在不相冲突的前提下，以下描述的各实施例之间或各技术特征之间可以任意组合形成新的实施例。

[0020] 如图1-4所示，一种具有遮光功能的折叠式仓储笼，包括底座1、分别铰接在底座四个角上的支柱2、可拆卸安装在每两个支柱之间的活动网3以及可拆卸安装在活动网上的遮光板4；每个活动网包括下连接网31和铰接在下连接网上的上连接网32；每个遮光板包括上遮光板和下遮光板，上遮光板通过若干个第一固定件固定安装在上连接网的内侧，下遮光板通过若干个第一固定件5固定安装在下连接网的内侧。

[0021] 具有遮光功能的折叠式仓储笼，通过在上、下活动网上分别固定连接有上、下遮光板，使遮光板与活动网共同折叠或展开，以实现遮光的功能，此外，还可以防止细小物品漏出仓储笼外。

[0022] 优选地，第一固定件包括Ω型固定片51和紧固件52；Ω型固定片的中间凹位扣压在活动网的网丝上，然后紧固件上紧在Ω型固定片的左右两侧。其中紧固件为螺丝或铆钉中的一种。为了使遮光板能够更稳健地固定在活动网上，部分Ω型固定片纵向扣压在横向走向的网丝上，剩余部分Ω型固定片横向扣压在纵向走向的网丝上。

[0023] 下连接网的左右两侧均设有插销6，相邻两个支柱内侧与插销位置对应处均设有插销座7；上连接网的左右两侧均设有拉手8，相邻两个支柱内侧与拉手位置对应处均设有第二固定件9；通过下连接网的插销插入至支柱的插销座内以实现下连接网的固定连接，通过上连接网的拉手插入至支柱的固定件内以实现上连接网的固定连接。

[0024] 具有遮光功能的折叠式仓储笼通过插销与插销座的配合以及固定件与拉手的配合，将四个可折叠的活动网可拆卸地安装在支柱上，可根据需要选择下连接网或上下连接网共同使用，该结构可大大提高仓储空间的灵活性和有效利用率，方便运输等，另外，当需

要清点货物时，只需松开固定件与拉手的配合，即可对存放的物品一目了然。

[0025] 进一步地，拉手8包括安装板81、插杆82以及拉手环83；插杆一端设有弯折部，另一端可转动的安装在安装板上；拉手环固定连接在插杆远离弯折部的一端；弯折部与拉手环在同一平面上；第二固定件上开设有长条形的安装孔，插杆的弯折部插入安装孔后，经旋转后固定在安装孔内。本方案的拉手即可用作与支柱之间的固定连接件，也可以用作在转运仓储笼时做拉手使用。

[0026] 进一步地，底座四个角上分别为四个角撑10，每个角撑底部设有榫位101；每个角撑顶部设有与榫位匹配的榫孔102；每个支柱顶部设有与榫位匹配的榫孔。四个角撑向下设置圆锥体榫位，与支柱管口顶部的榫孔或折叠后角撑顶部的榫孔配合，无论打开使用或折叠堆叠时都能顺利导正，且起到平行固定的作用，堆叠垂直静置时无须另行固定且存取容易。

[0027] 进一步地，支柱铰接在角撑的中部。该结构的设置有利于仓储笼折叠时，将支柱收藏在角撑之间，方便折叠后的仓储笼之间的堆叠。

[0028] 进一步地，底座下方连接有两个雪橇型的支撑架11。整个仓储笼使用雪橇形式与地面接触，两雪橇板使用钢板材料，强度高，面积大，在不规则的地面上可以平稳放置，在相对松软的地面不会容易凹陷；雪橇板与底座连接，增加整体强度，有力支撑底座至合适高度，方便叉车存取和吊机吊装。

[0029] 上述实施方式仅为本实用新型的优选实施方式，不能以此来限定本实用新型保护的范围，本领域的技术人员在本实用新型的基础上所做的任何非实质性的变化及替换均属于本实用新型所要求保护的范围。

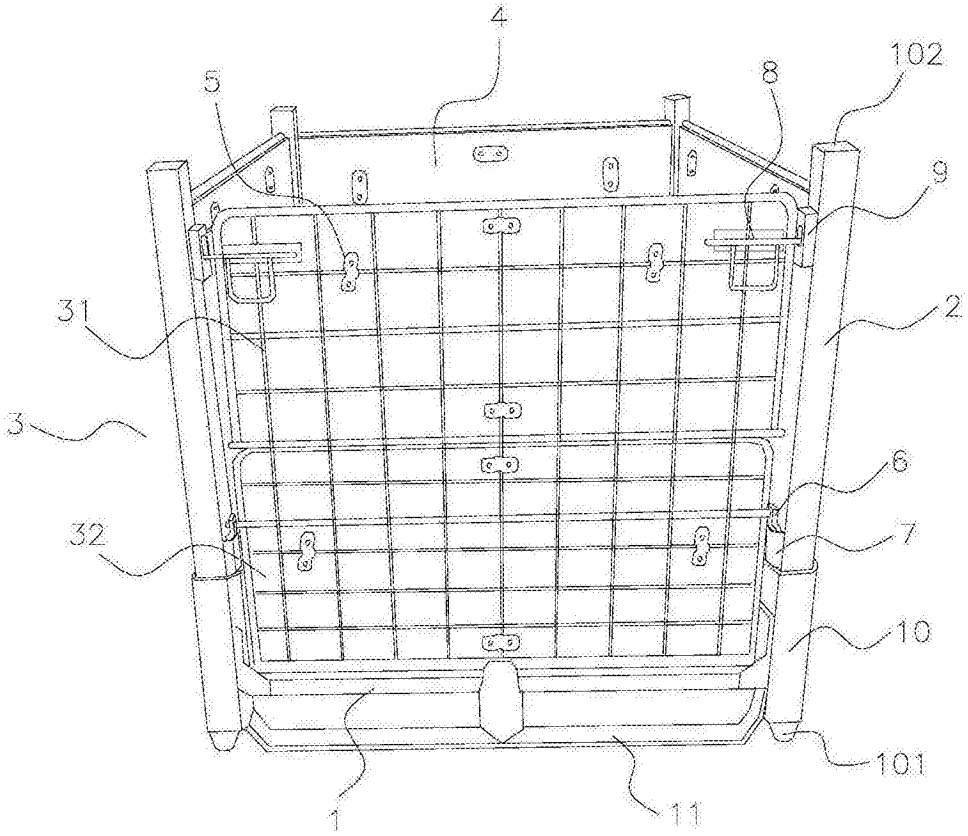

图1

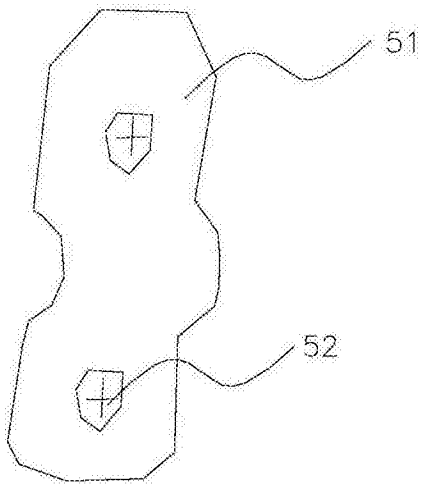

图2

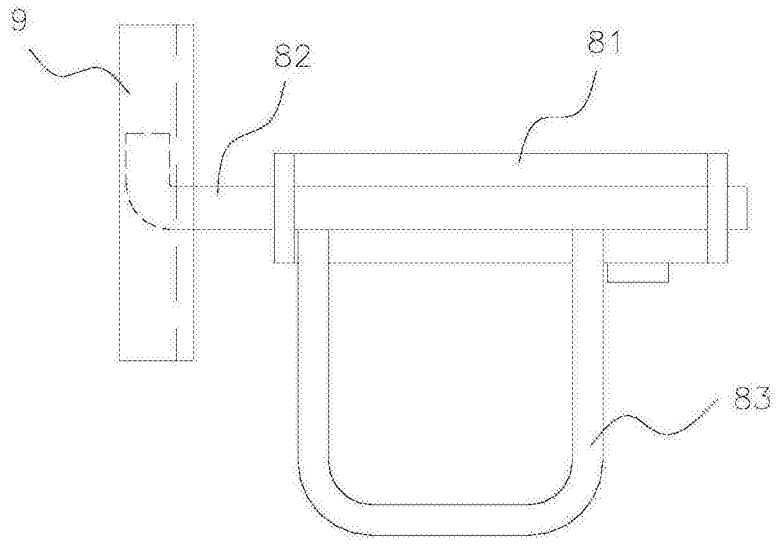

图3

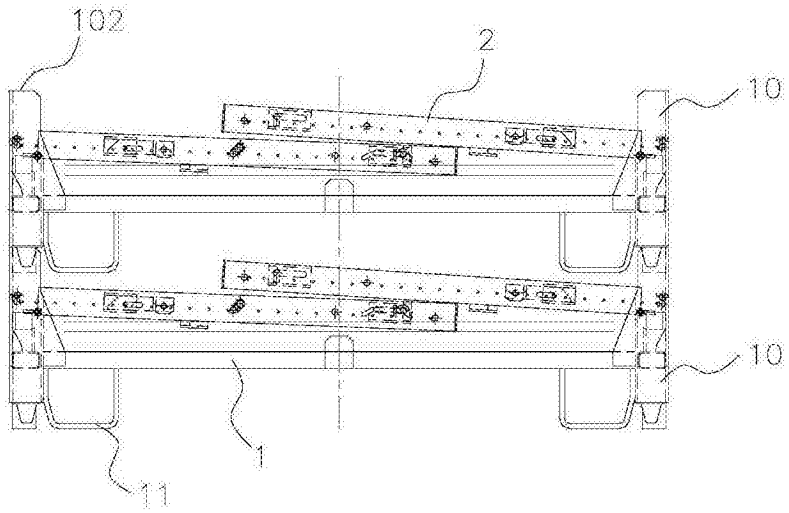

图4