(19)中华人民共和国国家知识产权局

(12)实用新型专利

(10)授权公告号 CN 213261896 U
(45)授权公告日 2021.05.25

(21)申请号 202021565912.0

(22)申请日 2020.07.31

(73)专利权人 徐笑少
地址 317200 浙江省台州市天台县赤城街道松溪路19号

(72)发明人 徐笑少

(74)专利代理机构 北京细软智谷知识产权代理有限责任公司 11471
代理人 王文雅

(51)Int.Cl.
B60J 1/20(2006.01)

权利要求书1页 说明书3页 附图2页

(54)实用新型名称

汽车遮阳板

(57)摘要

本实用新型提供了一种汽车遮阳板，涉及骑车附属用品技术领域，以解决现有技术中存在的汽车遮阳板卡在车窗周围的车身上遮挡阳光，易掉落使用不便的技术问题。该汽车遮阳板包括遮阳板本体、连接包边、弹性支撑框架和吸盘，其中：遮阳板本体包括网布和与网布相贴合的PVC静电膜，弹性支撑框架为一环形框架，网布和PVC静电膜均设置在弹性支撑框架内且两者通过连接包边与弹性支撑框架连接，连接包边包合在弹性支撑框架上，连接包边的两侧端边向靠近环形框架中间位置的方向与网布端边连接缝合，遮阳板本体的边缘处设有至少两个呈间隔设置的吸盘且遮阳板本体能通过吸盘吸附在汽车玻璃上。本实用新型利用静电吸附原理可将遮阳板直接吸附在车窗上，十分方便。

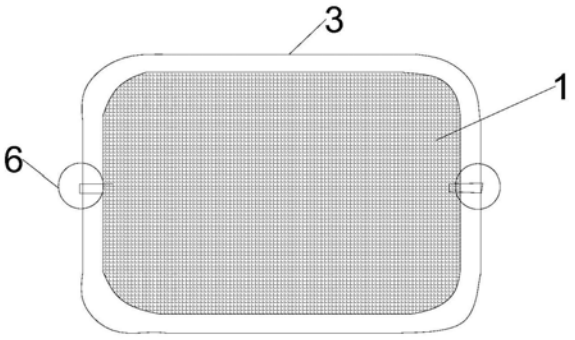

CN 213261896 U

1.一种汽车遮阳板,其特征在于,包括遮阳板本体、连接包边、弹性支撑框架和吸盘,其中:所述遮阳板本体包括网布和与所述网布相贴合的PVC静电膜,所述弹性支撑框架为一环形框架,所述网布和所述PVC静电膜均设置在所述弹性支撑框架内且两者通过所述连接包边与所述弹性支撑框架连接,所述连接包边包合在所述弹性支撑框架上,所述连接包边的两侧端边向靠近所述环形框架中间位置的方向与所述网布端边连接缝合,所述遮阳板本体的边缘处设有至少两个呈间隔设置的所述吸盘且所述遮阳板本体能通过所述吸盘吸附在汽车玻璃上。

2.根据权利要求1所述的汽车遮阳板,其特征在于,所述吸盘的数量为两个且对称设置。

3.根据权利要求1所述的汽车遮阳板,其特征在于,所述连接包边与所述网布和所述PVC静电膜缝合固定。

4.根据权利要求1所述的汽车遮阳板,其特征在于,所述弹性支撑框架为扁钢条绕制成的环形框架,所述弹性支撑框架表面做镀锌处理。

5.根据权利要求1所述的汽车遮阳板,其特征在于,所述弹性支撑框架的各个交接处设置成圆弧角连接边。

6.根据权利要求1所述的汽车遮阳板,其特征在于,所述网布为端面均布有网孔,并设置成半透光的深色遮阳网布片体;

所述网布上每平方厘米所述网孔的数量为N,其中,400≤N≤600。

7.根据权利要求1所述的汽车遮阳板,其特征在于,所述汽车遮阳板为前挡风玻璃遮阳板、后挡风玻璃遮阳板或车窗遮阳板。

8.根据权利要求1所述的汽车遮阳板,其特征在于,所述连接包边的内部设置有磁铁。

9.根据权利要求8所述的汽车遮阳板,其特征在于,所述连接包边的外端表面吸附有软铁布条,所述软铁布条上背离所述连接包边的面上设置有涂胶,所述涂胶表面设置有离型纸。

10.根据权利要求9所述的汽车遮阳板,其特征在于,所述软铁布条背离涂胶的表面附着有碎铁粉,所述软铁布条通过所述碎铁粉与所述连接包边内的磁铁相吸。

汽车遮阳板

技术领域

[0001] 本实用新型涉及汽车附属用品技术领域，尤其是涉及一种汽车遮阳板。

背景技术

[0002] 随着家用汽车的普及使用，汽车上的配件使用也日益增多，在南方的夏天，太阳辐射量较大，强烈的阳光透过车窗射入车内，即影响驾驶员行驶也影响车内温度造成乘客不适。现有技术中，对于家用汽车车窗的强光照射问题会设计遮阳装置来缓解。

[0003] 目前市面上的汽车遮阳装置有放置于车外的遮阳伞(或遮阳罩)和车内使用的遮阳挡，一般在汽车停止时用于遮阳，解决了汽车停车时的防晒问题。但汽车行驶时，为了保证驾驶员的视线状况良好，遮阳装置均需拆除，拆装遮阳装置给车主带来不便，并且汽车行驶时因无遮阳装置，光线直接通过汽车玻璃进入车内，造成车内光线太足并且闷热，妨碍乘车人员在汽车行驶时休息。

[0004] 汽车遮阳挡用十汽车内与阳光的隔离，其可有效减少过多阳光直射而带来的汽车仪表台、座椅、塑料部分变质老化，延长汽车内饰的使用寿命，并降低车内温度。传统的遮阳挡为隔热基层上设置铝箔反射层结构，该种结构利用反光层反射大部分的紫外线，避免汽车内饰老化。

[0005] 本申请人发现现有技术至少存在以下技术问题：

[0006] 现有市场上销售遮阳挡用于放在车上遮挡阳光，传统的汽车遮阳板是卡在车窗周围的车身上遮挡阳光，这样十分不方便，并且易掉落，又要重新将遮阳板卡在车身上。

实用新型内容

[0007] 本实用新型的目的在于提供一种汽车遮阳板，以解决现有技术中存在的汽车遮阳板卡在车窗周围的车身上遮挡阳光，易掉落使用不便的技术问题。本实用新型提供的诸多技术方案中的优选技术方案所能产生的诸多技术效果详见下文阐述。

[0008] 为实现上述目的，本实用新型提供了以下技术方案：

[0009] 本实用新型提供的汽车遮阳板，包括遮阳板本体、连接包边、弹性支撑框架和吸盘，其中：所述遮阳板本体包括网布和与所述网布相贴合的PVC静电膜，所述弹性支撑框架为一环形框架，所述网布和所述PVC静电膜均设置在所述弹性支撑框架内且两者通过所述连接包边与所述弹性支撑框架连接，所述连接包边包合在所述弹性支撑框架上，所述连接包边的两侧端边向靠近所述环形框架中间位置的方向与所述网布端边连接缝合，所述遮阳板本体的边缘处设有至少两个呈间隔设置的所述吸盘且所述遮阳板本体能通过所述吸盘吸附在汽车玻璃上。

[0010] 优选地，所述吸盘的数量为两个且对称设置。

[0011] 优选地，所述连接包边与所述网布和所述PVC静电膜缝合固定。

[0012] 优选地，所述弹性支撑框架为扁钢条绕制成的环形框架，所述弹性支撑框架表面做镀锌处理。

[0013] 优选地，所述弹性支撑框架的各个交接处设置成圆弧角连接边。

[0014] 优选地，所述网布为端面均布有网孔，并设置成半透光的深色遮阳网布片体；

[0015] 所述网布上每平方厘米所述网孔的数量为N，其中，400≤N≤600。

[0016] 优选地，所述汽车遮阳板为前挡风玻璃遮阳板、后挡风玻璃遮阳板或车窗遮阳板。

[0017] 优选地，所述连接包边的内部设置有磁铁。

[0018] 优选地，所述连接包边的外端表面吸附有软铁布条，所述软铁布条上背离所述连接包边的面上设置有涂胶，所述涂胶表面设置有离型纸。

[0019] 优选地，所述软铁布条背离涂胶的表面附着有碎铁粉，所述软铁布条通过所述碎铁粉与所述连接包边内的磁铁相吸。

[0020] 本实用新型提供的汽车遮阳板，包括遮阳板本体、连接包边、弹性支撑框架和吸盘，其中，遮阳板本体包括网布和与网布相贴合的PVC静电膜，弹性支撑框架为一环形框架，网布和PVC静电膜均设置在弹性支撑框架内且两者通过连接包边与弹性支撑框架连接，连接包边包合在弹性支撑框架上，连接包边的两侧端边向靠近环形框架中间位置的方向与网布端边连接缝合，本实用新型提供的汽车遮阳板结构简单，用手摩擦网布后PVC静电膜表面很快便会产生静电，利用静电吸附原理可将遮阳板本体直接吸附在车窗上，十分方便，网布也可以充分遮挡阳光直射；另外，遮阳板本体的边缘处设有至少两个呈间隔设置的吸盘且遮阳板本体能通过吸盘吸附在汽车玻璃上，能都使得汽车遮阳板更好的固定在汽车玻璃上。

附图说明

[0021] 为了更清楚地说明本实用新型实施例或现有技术中的技术方案，下面将对实施例或现有技术描述中所需要使用的附图作简单地介绍，显而易见地，下面描述中的附图仅仅是本实用新型的一些实施例，对于本领域普通技术人员来讲，在不付出创造性劳动的前提下，还可以根据这些附图获得其他的附图。

[0022] 图1是本实用新型实施例提供的汽车遮阳板的结构示意图；

[0023] 图2是本实用新型实施例提供的汽车遮阳板(未示出吸盘)的后视图；

[0024] 图3是本实用新型实施例提供的汽车遮阳板的局部结构示意图。

[0025] 附图标记：1、网布；2、PVC静电膜；3、连接包边；4、弹性支撑框架；5、门；6、吸盘。

具体实施方式

[0026] 为使本实用新型的目的、技术方案和优点更加清楚，下面将对本实用新型的技术方案进行详细的描述。显然，所描述的实施例仅仅是本实用新型一部分实施例，而不是全部的实施例。基于本实用新型中的实施例，本领域普通技术人员在没有做出创造性劳动的前提下所得到的所有其它实施方式，都属于本实用新型所保护的范围。

[0027] 参见图1-图3，本实用新型提供了一种汽车遮阳板，包括遮阳板本体、连接包边3、弹性支撑框架4和吸盘6，其中，遮阳板本体包括网布1和与网布1 相贴合的PVC静电膜2，弹性支撑框架4为一环形框架，网布1和PVC静电膜2均设置在弹性支撑框架4内且两者通过连接包边3与弹性支撑框架4连接，连接包边3包合在弹性支撑框架4上，连接包边3的两侧端边向靠近环形框架中间位置的方向与网布1端边连接缝合，本实用新型提供的汽车遮阳板结

构简单，用手摩擦网布1后PVC静电膜2表面很快便会产生静电，利用静电吸附原理可将遮阳板本体直接吸附在车窗上，十分方便，网布1也可以充分遮挡阳光直射；另外，遮阳板本体的边缘处设有至少两个呈间隔设置的吸盘6且遮阳板本体能通过吸盘6吸附在汽车玻璃上，能都使得汽车遮阳板更好的固定在汽车玻璃上。本实用新型提供的汽车遮阳板可以为前挡风玻璃遮阳板、后挡风玻璃遮阳板或车窗遮阳板。

[0028] 具体的，参见图1，本实施例中的吸盘6的数量为两个，并且对称设置在遮阳板本体的两侧。吸盘6的顶部有固定夹，固定夹能夹住遮阳板本体，吸盘 6的底部具有吸附作用，能吸附在玻璃上，进一步增加了汽车遮阳板安装在汽车玻璃上的稳固性。

[0029] 本实施例中的连接包边3与网布1和PVC静电膜2缝合固定。弹性支撑框架4为扁钢条绕制成的环形框架，扁钢条垂直设置，扁钢条的宽面壁与网布1 和/或PVC静电膜2的表面垂直。连接包边3采用涤纶素布包边布，缝合后可弹性支撑框架4能调整形状。并且弹性支撑框架4表面进行了镀锌处理，镀锌处理使得弹性支撑框架4表面不会对车窗玻璃产生刮擦破坏的问题，也防止生锈。

[0030] 本实施例中的弹性支撑框架4的各个交接处设置成圆弧角连接边，交接端边圆滑，避免了弹性支撑框架4破出连接包边3后会对人造成划伤的隐患。

[0031] 参见图1，作为可选的实施方式，网布1为端面均布有网孔，并设置成半透光的深色遮阳网布1片体；网布1上每平方厘米网孔的数量为N，其中，400 ≤N≤600。设置均布的网孔避免了完全遮挡车窗视线，并且半透光的网布1使得同时在降低阳光直射的影响的同时使得驾驶人员还能有效的观察车外情况。

[0032] 作为可选的实施方式，连接包边3的内部设置有磁铁。连接包边3的外端表面吸附有软铁布条，软铁布条上背离连接包边3的面上设置有涂胶，涂胶表面设置有离型纸。具体的，软铁布条背离涂胶的表面附着有碎铁粉，本身没有磁力但可与磁铁相吸，软铁布条通过碎铁粉与连接包边3内的磁铁相吸。当车身为铝材质磁铁无法吸附时，可通过将软铁布条先通过涂料粘贴在车身表面，再通过碎铁粉与磁铁相吸完成安装。进一步加强了汽车遮阳板与汽车之间的连接稳固性，防止脱落下来。

[0033] 本实用新型在制作PVC静电膜2时，在聚氯乙烯树脂粉中添加了环氧大豆油静电剂，静电作用非常强进而吸附作用也很强，在实际使用过程中，PVC静电膜2表面产生静电，这时可将遮阳板直接吸附贴在车窗上，这样比将遮阳板卡在车窗周围的车身上更加方便，且更不易脱落，可以永久反复使用，网布1 可充分遮挡直射阳光。具体的，当车身为铁材质时，磁铁可直接吸附在车身的车窗部位，通过遮阳帘本体外周沿的包裹封边内部的磁铁对车窗四周均进行吸附，即可完成安装，当车身为铝材质时，将软铁布条背面的离型纸进行撕落后贴附在车窗周沿，再将遮阳板本体与软铁布条相吸即可完成安装。

[0034] 以上，仅为本实用新型的具体实施方式，但本实用新型的保护范围并不局限于此，任何熟悉本技术领域的技术人员在本实用新型揭露的技术范围内，可轻易想到变化或替换，都应涵盖在本实用新型的保护范围之内。因此，本实用新型的保护范围应以权利要求的保护范围为准。

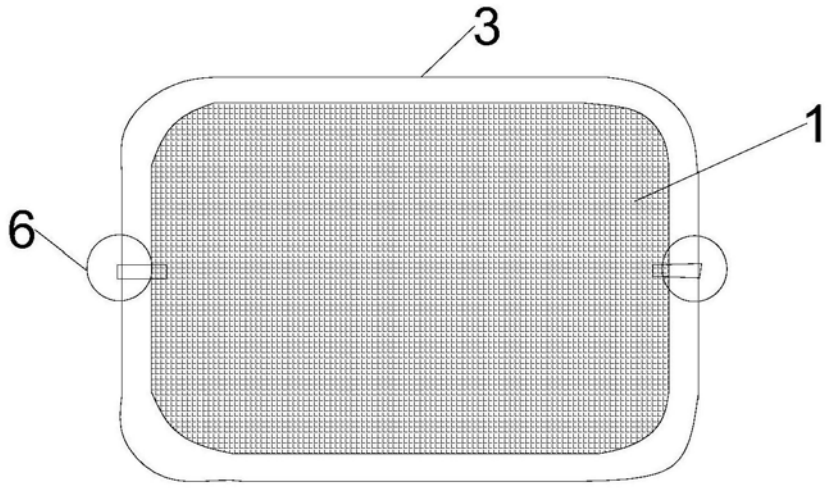

图1

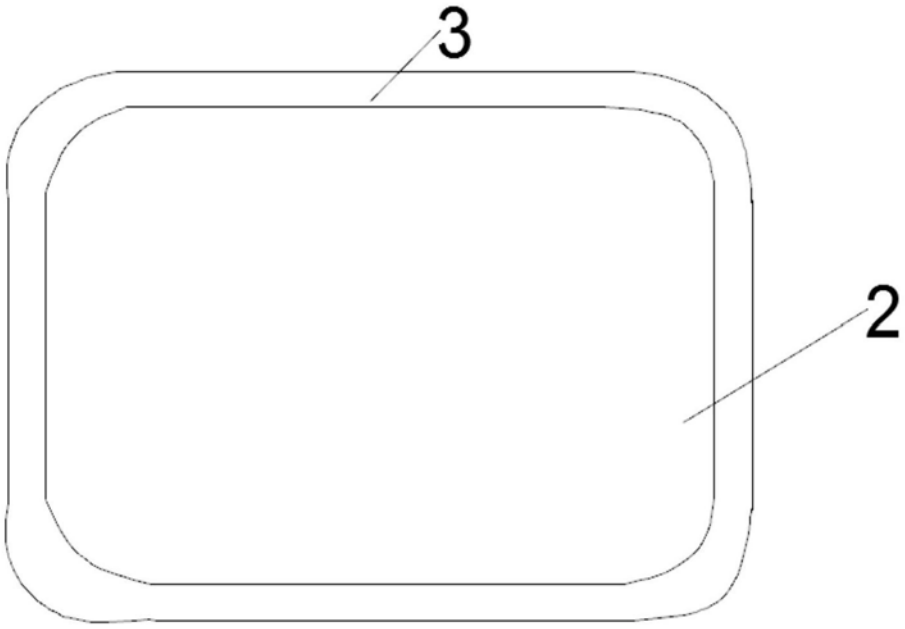

图2

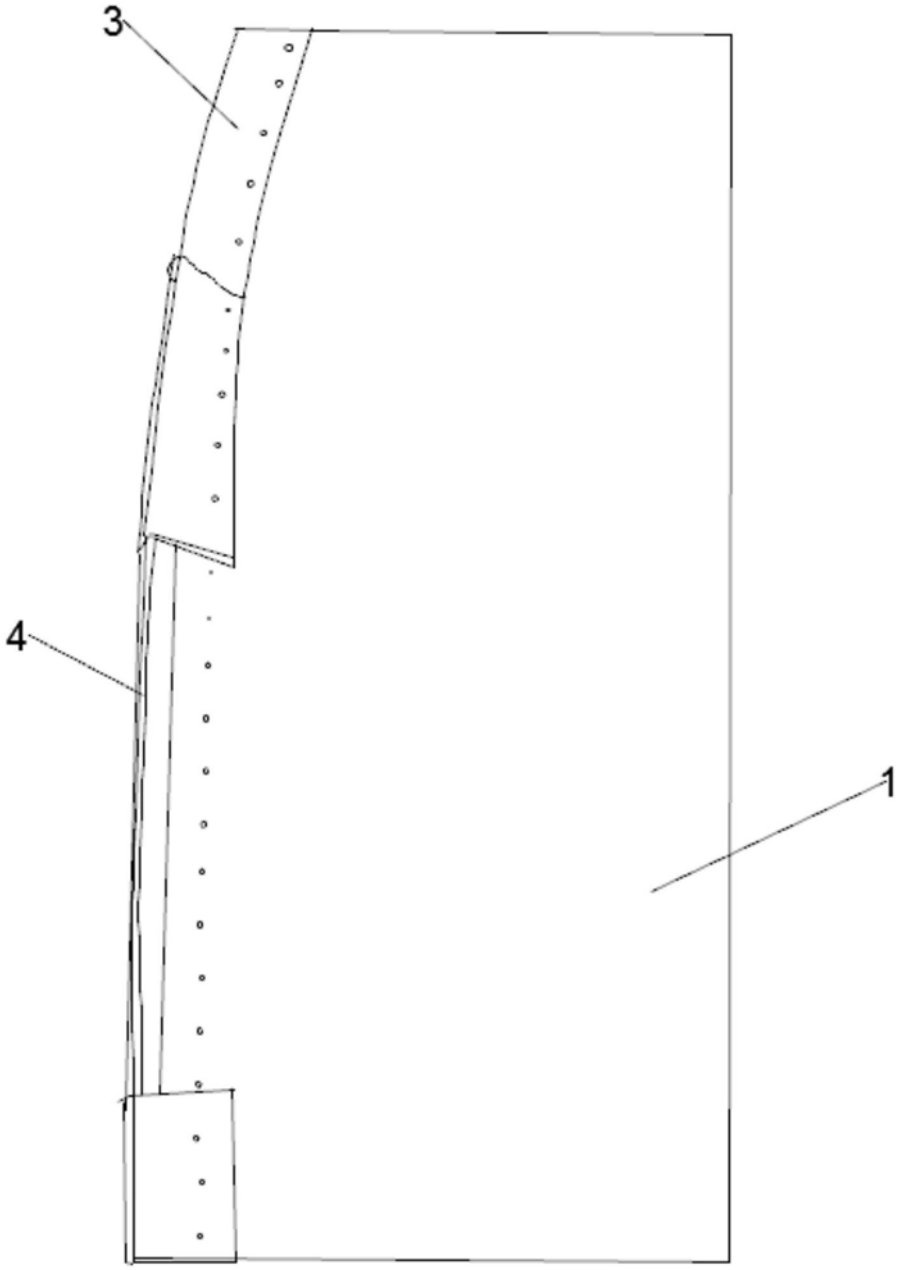

图3