(19)中华人民共和国国家知识产权局

(12)发明专利申请

(10)申请公布号 CN 107762811 A
(43)申请公布日 2018.03.06

(21)申请号 201610685091.6

(22)申请日 2016.08.19

(71)申请人 泰州市海发机电配件有限公司
地址 225300 江苏省泰州市海陵区泰东镇北马村八组

(72)发明人 叶士海

(74)专利代理机构 南京正联知识产权代理有限公司 32243
代理人 文雯

(51)Int.Cl.
F04B 39/12(2006.01)
F04B 39/14(2006.01)

权利要求书1页 说明书2页 附图3页

(54)发明名称

压缩机的后盖

(57)摘要

本发明公开了一种压缩机的后盖，它包括后盖本体(1)和分别设于所述后盖本体(1)两侧的第一安装耳(2)和第二安装耳(3)；所述后盖本体(1)上设有后盖通孔(4)；所述后盖本体(1)的所述后盖通孔(4)上设有中空无盖的端管(8)；所述后盖本体(1)一侧设有弹性层(5)；所述后盖本体(1)上端设有至少一个卡接槽(6)；所述第一安装耳(2)和所述第二安装耳(3)上均设有安装孔(7)。本发明采用压缩机的后盖，后盖本体上设有后盖通孔，后盖本体的后盖通孔上设有中空无盖的端管，后盖本体一侧设有弹性层，后盖本体上端设有至少一个卡接槽，可以使得结构设计合理。

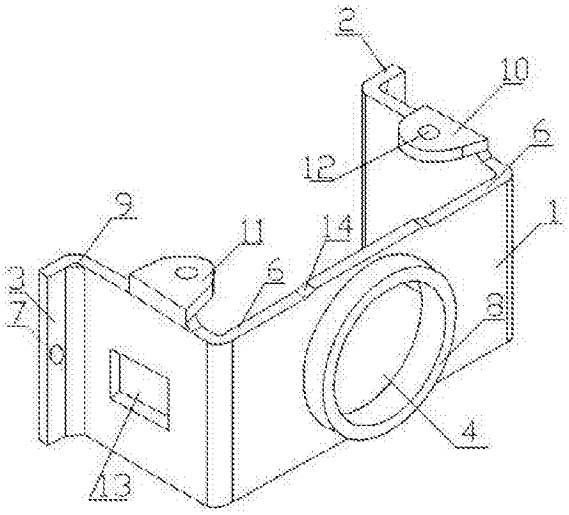

CN 107762811 A

1.一种压缩机的后盖，其特征在于：它包括后盖本体(1)和分别设于所述后盖本体(1)两侧的第一安装耳(2)和第二安装耳(3)；所述后盖本体(1)上设有后盖通孔(4)；所述后盖本体(1)的所述后盖通孔(4)上设有中空无盖的端管(8)；所述后盖本体(1)一侧设有弹性层(5)；所述后盖本体(1)上端设有至少一个卡接槽(6)；所述卡接槽(6)的深度为2mm～5mm；所述第一安装耳(2)和所述第二安装耳(3)上均设有安装孔(7)；所述安装孔(7)的直径为6.5mm；所述后盖通孔(4)的直径为40mm；所述端管(8)为圆柱体，所述端管(8)的高度为6mm。

2.根据权利要求1所述的压缩机的后盖，其特征在于：所述弹性层(5)为金属橡胶层。

3.根据权利要求1所述的压缩机的后盖，其特征在于：所述后盖本体(1)与所述第一安装耳(2)、所述第二安装耳(3)和所述端管(8)是一体形成的。

4.根据权利要求1所述的压缩机的后盖，其特征在于：所述后盖本体(1)与所述第一安装耳(2)、所述第二安装耳(3)连接处均设有加强筋(9)。

5.根据权利要求1所述的压缩机的后盖，其特征在于：所述后盖本体(1)与所述第一安装耳(2)、所述第二安装耳(3)和所述端管(8)均为钢制成。

6.根据权利要求1所述的压缩机的后盖，其特征在于：所述后盖本体(1)上还设有第一辅助安装耳(10)和第二辅助安装耳(11)；所述第一辅助安装耳(10)和第二辅助安装耳(11)上均设有辅助安装孔(12)，所述辅助安装孔(12)的直径为5mm。

7.根据权利要求1所述的压缩机的后盖，其特征在于：所述后盖本体(1)上还设有检修通孔(13)，所述检修通孔(13)为矩形。

8.根据权利要求1所述的压缩机的后盖，其特征在于：所述卡接槽(6)的两端都设有倒角(14)，所述倒角(14)为45°倒角。

压缩机的后盖

技术领域

[0001] 本发明涉及一种压缩机技术领域，尤其涉及一种压缩机的后盖。

背景技术

[0002] 压缩机的后盖是压缩机壳体的一部分，目前的压缩机的后盖结构设计不合理，因此，需要对其进行改进。

发明内容

[0003] 本发明针对现有技术的不足，提供了一种压缩机的后盖。其解决技术问题所采用的技术方案是：一种压缩机的后盖，它包括后盖本体和分别设于所述后盖本体两侧的第一安装耳和第二安装耳；所述后盖本体上设有后盖通孔；所述后盖本体的所述后盖通孔上设有中空无盖的端管；所述后盖本体一侧设有弹性层；所述后盖本体上端设有至少一个卡接槽；所述卡接槽的深度为2mm～5mm；所述第一安装耳和所述第二安装耳上均设有安装孔；所述安装孔的直径为6.5mm；所述后盖通孔的直径为40mm；所述端管为圆柱体，所述端管的高度为6mm。

[0004] 较佳的，所述弹性层为金属橡胶层。

[0005] 较佳的，所述后盖本体与所述第一安装耳、所述第二安装耳和所述端管是一体形成的。

[0006] 较佳的，所述后盖本体与所述第一安装耳、所述第二安装耳连接处均设有加强筋。

[0007] 较佳的，所述后盖本体与所述第一安装耳、所述第二安装耳和所述端管均为钢制成。

[0008] 较佳的，所述后盖本体上还设有第一辅助安装耳和第二辅助安装耳；所述第一辅助安装耳和第二辅助安装耳上均设有辅助安装孔，所述辅助安装孔的直径为5mm。

[0009] 较佳的，所述后盖本体上还设有检修通孔，所述检修通孔为矩形。

[0010] 较佳的，所述卡接槽的两端都设有倒角，所述倒角为45°倒角。

[0011] 本发明的有益效果是，采用压缩机的后盖，后盖本体上设有后盖通孔，后盖本体的后盖通孔上设有中空无盖的端管，后盖本体上端设有至少一个卡接槽，卡接槽的深度为2mm～5mm，第一安装耳和第二安装耳上均设有安装孔，安装孔的直径为6.5mm，后盖通孔的直径为40mm，端管为圆柱体，端管的高度为6mm，可以使得结构设计合理；后盖本体一侧设有弹性层，弹性层采用金属橡胶层，可以起到较好的缓冲和减震的作用，且弹性层安装方便；后盖本体与第一安装耳、第二安装耳连接处均设有加强筋，可以加强后盖本体与第一安装耳、第二安装耳连接处的强度，防止断裂；后盖本体与第一安装耳、第二安装耳和端管均为钢制成，可以提高后盖本体的强度；后盖本体上还设有第一辅助安装耳和第二辅助安装耳，可以使得后盖本体安装更加方便、更加牢靠；后盖本体上设有检修通孔，可以使得检修更加方便；卡接槽的两端都设有倒角，倒角为45°倒角，可以使得压缩机的后盖固定更加可靠且方便。

附图说明

[0012] 图1是本发明的立体结构示意图。

[0013] 图2是本发明的俯视图。

[0014] 图3是本发明的剖面图。

[0015] 图中1．后盖本体，2．第一安装耳，3．第二安装耳，4．后盖通孔，5.弹性层，6.卡接槽，7．安装孔，8．端管，9．加强筋，10．第一辅助安装耳，11．第二辅助安装耳，12.辅助安装孔，13．检修通孔，14．倒角。

具体实施方式

[0016] 以下结合附图和具体实施方式对本发明做进一步详细说明。

[0017] 如图1～图3所示，本发明的结构示意图，一种压缩机的后盖，它包括后盖本体1和分别设于所述后盖本体1两侧的第一安装耳2和第二安装耳3；所述后盖本体1上设有后盖通孔4；所述后盖本体1的所述后盖通孔4上设有中空无盖的端管8；所述后盖本体1一侧设有弹性层5；所述后盖本体1上端设有至少一个卡接槽6；所述卡接槽6的深度为2mm～5mm；所述第一安装耳2和所述第二安装耳3上均设有安装孔7；所述安装孔7的直径为6.5mm；所述后盖通孔4的直径为40mm；所述端管8为圆柱体，所述端管8的高度为6mm。

[0018] 所述弹性层5为金属橡胶层。所述弹性层5厚度为5mm。所述后盖本体1与所述第一安装耳2、所述第二安装耳3和所述端管8是一体形成的。所述后盖本体1与所述第一安装耳2、所述第二安装耳3连接处均设有加强筋9。所述后盖本体1与所述第一安装耳2、所述第二安装耳3和所述端管8均为钢制成。所述后盖本体1上还设有第一辅助安装耳10和第二辅助安装耳11；所述第一辅助安装耳10和第二辅助安装耳11上均设有辅助安装孔12，所述辅助安装孔12的直径为5mm。所述后盖本体1上还设有检修通孔13，所述检修通孔13为矩形。所述卡接槽6的两端都设有倒角14，所述倒角14为45°倒角。

[0019] 以上仅为本发明较佳的实施例，故不能依此限定本发明实施的范围，即依本发明说明书内容所作的等效变化与装饰，皆应属于本发明覆盖的范围内。

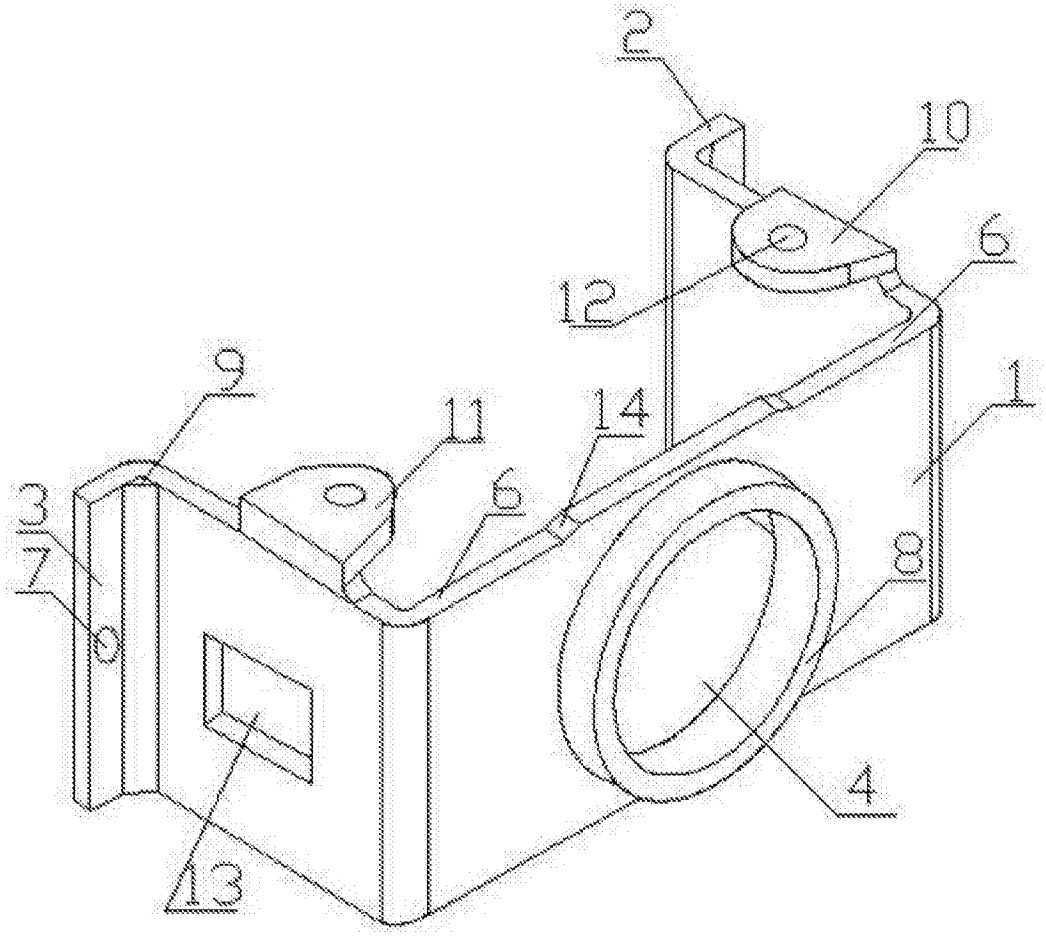

图1

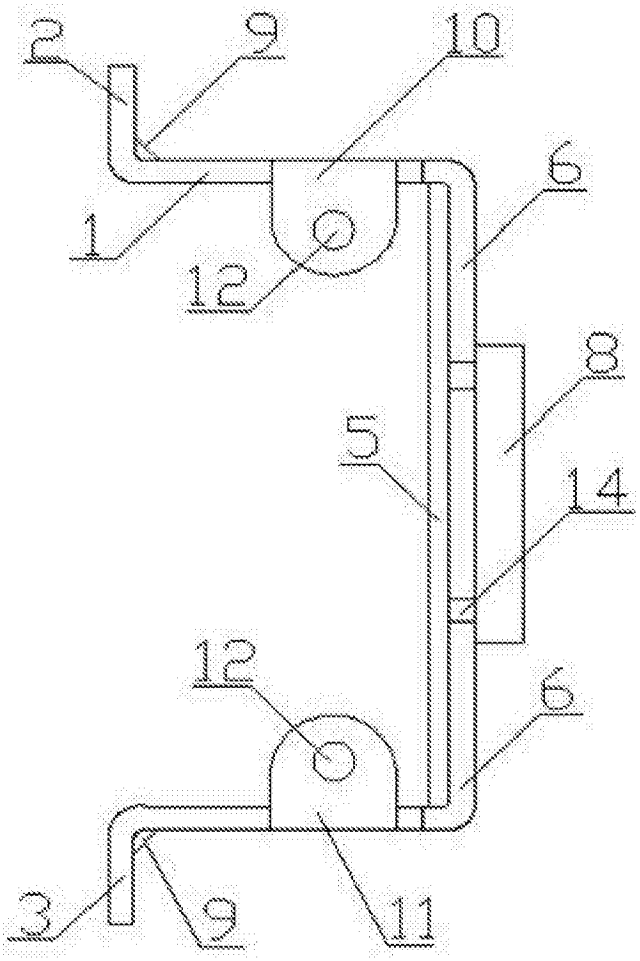

图2

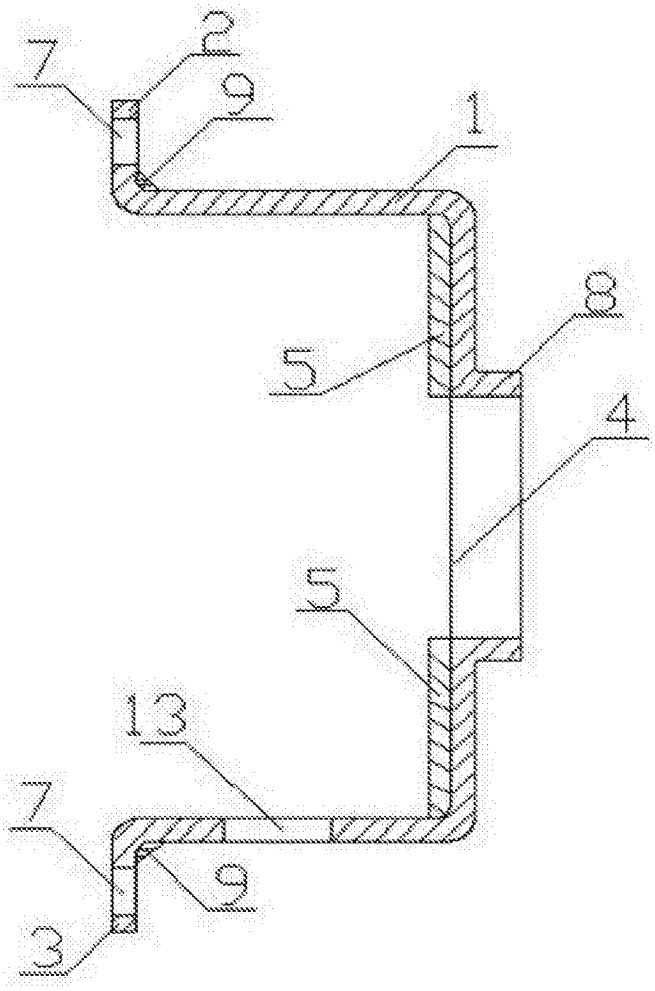

图3