(19)中华人民共和国国家知识产权局

(12)实用新型专利

(10)授权公告号 CN 203781660 U
(45)授权公告日 2014.08.20

(21)申请号 201420131271.6

(22)申请日 2014.03.22

(73)专利权人 林本顺
地址 350500 福建省福州市连江县凤城镇八一六北路 2 号 504

(72)发明人 林本顺

(51)Int.Cl.
B66C 9/14(2006.01)
B66C 13/22(2006.01)

权利要求书1页 说明书2页 附图1页

(54)实用新型名称

一种大车驱动机构

(57)摘要

本实用新型公开了一种大车驱动机构，包括“三合一”减速机、主动车轮组，所述的“三合一”减速机由减速机、电机、制动器组合一体；上述“三合一”减速机的输出轴是空心轴；上述“三合一”减速机的输出轴与电机轴平行；所述的“三合一”减速机通过螺栓及防振片与支座连接，所述支座焊接在端梁上；上述“三合一”减速机的输出轴与上述主动车轮组连接，所述的主动车轮组通过螺栓连接在端梁上。

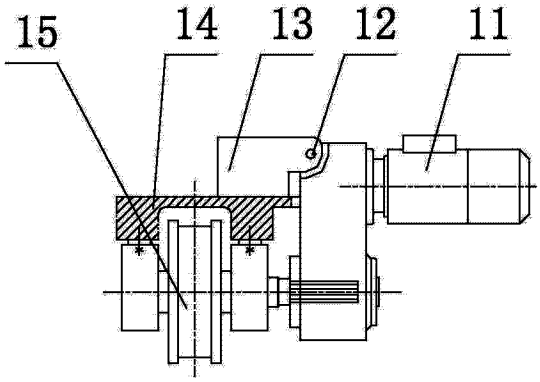

CN 203781660 U

1. 一种大车驱动机构，包括“三合一”减速机（11）、主动车轮组（15），其特征在于：所述的“三合一”减速机（11）由减速机、电机、制动器组合一体；上述“三合一”减速机（11）的输出轴是空心轴；上述“三合一”减速机（11）的输出轴与电机轴平行；所述的“三合一”减速机（11）通过螺栓及防振片（12）与支座（13）连接，所述支座（13）焊接在端梁（14）上；上述“三合一”减速机（11）的输出轴与上述主动车轮组（15）连接，所述的主动车轮组（15）通过螺栓连接在端梁（14）上。

一种大车驱动机构

技术领域

[0001] 本发明涉及起重机领域，尤其涉及到一种大车驱动机构。

背景技术

[0002] 如图 1 所示，现有起重机大车运行装置结构示意图，在桥式起重机中一边大车运行由一台电机 1 的输出轴通过制动轮联轴器 2 和液压块式制动器 3 再通过浮动轴 4 和联轴器 5 与减速机 6 连接，减速机 6 低速轴通过齿轮联轴器 7 与车轮组 8 连接；上述的车轮组 8 由螺栓固定在端梁 9 上，而上述的电机 1、液压块式制动器 3、减速机 6 等部件都要通过底座连接在走台 10 上；为了防止走台受力变形，需要走台刚度很高，这样制作走台费用大；现有这种大车运行装置成本高、零部件多、自重大、占位空间大，安装精度要求高、安装维护工作强度高、运行噪音大、运行不平稳等缺陷。

发明内容

[0003] 本发明目的在于克服上述现有技术的不足之处而提供提供一种大车运行驱动机构，所述的运行驱动机构结构紧凑、自重轻、零部件少、装拆方便、运行平稳、使用安全可靠。

[0004] 为达到上述目的，本发明采用如下技术实现的：

[0005] 一种大车驱动机构，包括“三合一”减速机 11、主动车轮组 15，所述的“三合一”减速机 11 由减速机、电机、制动器组合一体；上述“三合一”减速机 11 的输出轴是空心轴；上述“三合一”减速机 11 的输出轴与电机轴平行；所述的“三合一”减速机 11 通过螺栓及防振片 12 与支座 13 连接，所述支座 13 焊接在端梁 14 上；上述“三合一”减速机 11 的输出轴与上述主动车轮组 15 连接，所述的主动车轮组 15 通过螺栓连接在端梁 14 上。

[0006] 本发明的有益效果在于：结构紧凑、零部件少、自重轻、装拆方便、运行平稳、使用安全可靠。

附图说明

[0007] 图 1 现有起重机大车运行装置结构示意图；

[0008] 图 2 本发明结构示意图。

具体实施方式

[0009] 现结合附图，详述本发明具体实施方式：

[0010] 如图 2 所示，一种大车运行驱动机构，包括“三合一”减速机 11、主动车轮组 15，所述的“三合一”减速机 11 由减速机、电机、制动器组合一体；上述“三合一”减速机 11 的输出轴是空心轴；上述“三合一”减速机 11 的输出轴与电机轴平行；所述的“三合一”减速机 11 通过螺栓及防振片 12 与支座 13 连接，所述支座 13 焊接在端梁 14 上；上述“三合一”减速机 11 的输出轴与上述主动车轮组 15 连接，所述的主动车轮组 15 通过螺栓连接在端梁 14

上。

[0011] 本发明结构紧凑、零部件少、自重轻、装拆方便、运行平稳、使用安全可靠。

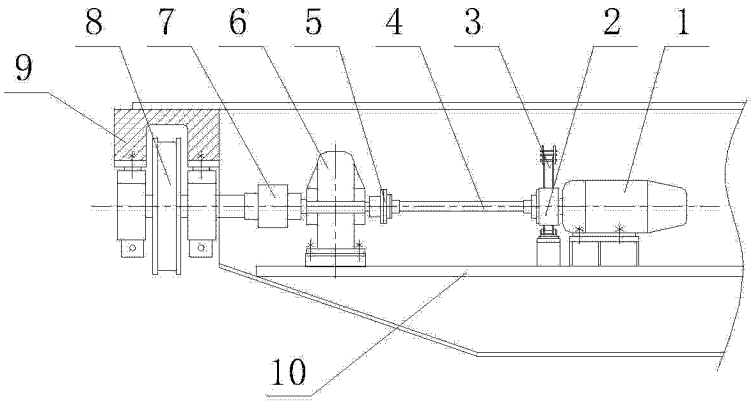

图 1

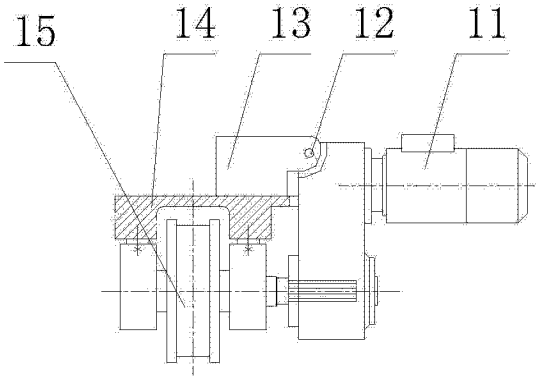

图 2