(19)中华人民共和国国家知识产权局

(12)实用新型专利

(10)授权公告号 CN 205300172 U
(45)授权公告日 2016.06.08

(21)申请号 201520957599.8

(22)申请日 2015.11.26

(73)专利权人 江西绿岛科技有限公司
地址 330800 江西省宜春市高安市新街镇（江西省建筑陶瓷产业基地）

(72)发明人 李勇

(74)专利代理机构 厦门市精诚新创知识产权代理有限公司 35218
代理人 方惠春

(51)Int.Cl.
F26B 15/12(2006.01)
F26B 21/00(2006.01)
F26B 25/00(2006.01)

权利要求书1页 说明书2页 附图1页

(54)实用新型名称

一种新型环保陶瓷砖的烘干装置

(57)摘要

本实用新型公开了一种新型环保陶瓷砖的烘干装置，包括炉体，炉体的内部具有烘干腔道，烘干腔道上横向设有用于传输陶瓷砖的传输履带传输结构，烘干腔道的两端冲气气帘装置，烘干腔道的上部设有排气通道，排气通道上安装有抽气机，且排气通道连接着一除湿器，除湿器的出气管连接着制热气箱，所述制热气箱通过输气管连接两端的冲气气帘装置；烘干腔道的下部安装有烘干喷气管，烘干喷气管上分布有朝上喷气的热气喷头，且制热气箱通过输气管连接所述烘干喷气管。本实用新型烘干速率快，耗能低，整个烘干操作方便，实用性强。

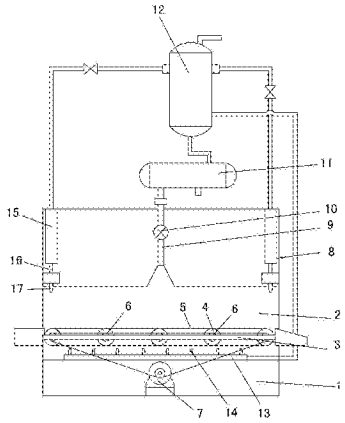

CN 205300172 U

1.一种新型环保陶瓷砖的烘干装置，其特征在于：包括炉体(1)，所述炉体的内部具有一道横向设置的烘干腔道(2)，所述烘干腔道(2)上横向设有传输辊安装板(3)，所述传输辊安装板(3)上安装有一组传输辊(4)和安装在传输辊上的用于传输陶瓷砖的传输履带(5)，所述传输辊的外侧设有驱动链轮(6)，所述炉体的下部安装有一驱动电机(7)，所述驱动电机(7)的输出轴上安装有主动链轮，所述主动链轮通过张紧链条连接驱动链轮(6)；所述烘干腔道(2)的两端冲气气帘装置(8)，烘干腔道(2)的上部设有排气通道(9)，所述排气通道(9)上安装有抽气机(10)，且排气通道(9)连接着一除湿器(11)，所述除湿器(11)的出气管连接着制热气箱(12)，所述制热气箱(12)通过输气管连接两端的冲气气帘装置(8)；所述烘干腔道(2)的下部安装有烘干喷气管(13)，所述烘干喷气管(13)上分布有朝上喷气的热气喷头(14)，且制热气箱(12)通过输气管连接所述烘干喷气管(13)。

2.如权利要求1所述的新型环保陶瓷砖的烘干装置，其特征在于：所述冲气气帘装置(8)包括喷射器(15)、喷管(16)和安装在喷管上的喷头(17)。

一种新型环保陶瓷砖的烘干装置

技术领域

[0001] 本实用新型涉及一种新型环保陶瓷砖的烘干装置。

背景技术

[0002] 目前，在陶瓷砖的加工生产中，生产好的陶瓷砖被泼水冷却后，需要对其进行烘干处理，传统的烘干结构结构复杂，使用不方便，而且烘干效果差，烘干速度慢，不适合现代陶瓷砖的生产需要。

实用新型内容

[0003] 本实用新型为了解决现有技术的上述不足，提出了一种新型环保陶瓷砖的烘干装置。

[0004] 为了解决上述技术问题，本实用新型采用以下技术方案：一种新型环保陶瓷砖的烘干装置，其特征在于：包括炉体，所述炉体的内部具有一道横向设置的烘干腔道，所述烘干腔道上横向设有传输辊安装板，所述传输辊安装板上安装有一组传输辊和安装在传输辊上的用于传输陶瓷砖的传输履带，所述传输辊的外侧设有驱动链轮，所述炉体的下部安装有一驱动电机，所述驱动电机的输出轴上安装有主动链轮，所述主动链轮通过张紧链条连接驱动链轮；所述烘干腔道的两端冲气气帘装置，烘干腔道的上部设 有排气通道，所述排气通道上安装有抽气机，且排气通道连接着一除湿器，所述除湿器的出气管连接着制热气箱，所述制热气箱通过输气管连接两端的冲气气帘装置；所述烘干腔道的下部安装有烘干喷气管，所述烘干喷气管上分布有朝上喷气的热气喷头，且制热气箱通过输气管连接所述烘干喷气管。

[0005] 进一步地，所述冲气气帘装置包括喷射器、喷管和安装在喷管上的喷头。

[0006] 与现有技术相比，本实用新型采用的冲气气帘装置能够冲掉陶瓷砖表面的水分，增快了烘干速度的同时，也减少了制热烘干消耗的能量，设置的传输带结构能够让整个烘干过程流水化连续进行，大大提高了烘干速率，且设置的烘干管路为循环的烘干的管路，节约了大量的能源，整个烘干操作方便，实用性强。

附图说明

[0007] 图1为本实用新型的结构示意图。

具体实施方式

[0008] 下面结合附图和实施例对实用新型进行详细的说明。

[0009] 如图1所示，本实用新型提出的新型环保陶瓷砖的烘干装置，包括炉体1，所述炉体的内部具有一道横向设置的烘干腔道2，烘干腔道2上横向设有传输辊安装板3，传输辊安装板3上安装有一组传输辊4和安装在传输辊上的用于传输陶瓷砖的传 输履带5，传输辊的外侧设有驱动链轮6，炉体的下部安装有一驱动电机7，驱动电机7的输出轴上安装有主动链

轮，主动链轮通过张紧链条连接驱动链轮6。

[0010] 烘干腔道2的两端冲气气帘装置8，烘干腔道2的上部设有排气通道9，排气通道9上安装有抽气机10，且排气通道9连接着一除湿器11，除湿器11的出气管连接着制热气箱12，制热气箱12通过输气管连接两端的冲气气帘装置8。

[0011] 烘干腔道2的下部安装有烘干喷气管13，烘干喷气管13上分布有朝上喷气的热气喷头14，且制热气箱12通过输气管连接所述烘干喷气管13。冲气气帘装置8包括喷射器15、喷管16和安装在喷管上的喷头17。

[0012] 冲气气帘装置能够冲掉陶瓷砖表面的水分，增快了烘干速度的同时，也减少了制热烘干消耗的能量，设置的传输带结构能够让整个烘干过程流水化连续进行，大大提高了烘干速率，且设置的烘干管路为循环的烘干的管路，节约了大量的能源。

[0013] 上述实施例仅表达了本实用新型的几种实施方式，其描述较为具体和详细，但并不能因此理解为对本实用新型专利范围的限制。应当指出的是，对于本领域的普通技术人员来说，在不脱离本实用新型构思的前提下，还可以做出若干变形和改进，这些都属于本实用新型的保护范围。因此，本实用新型专利和保护范围应以所附权利要求书为准。

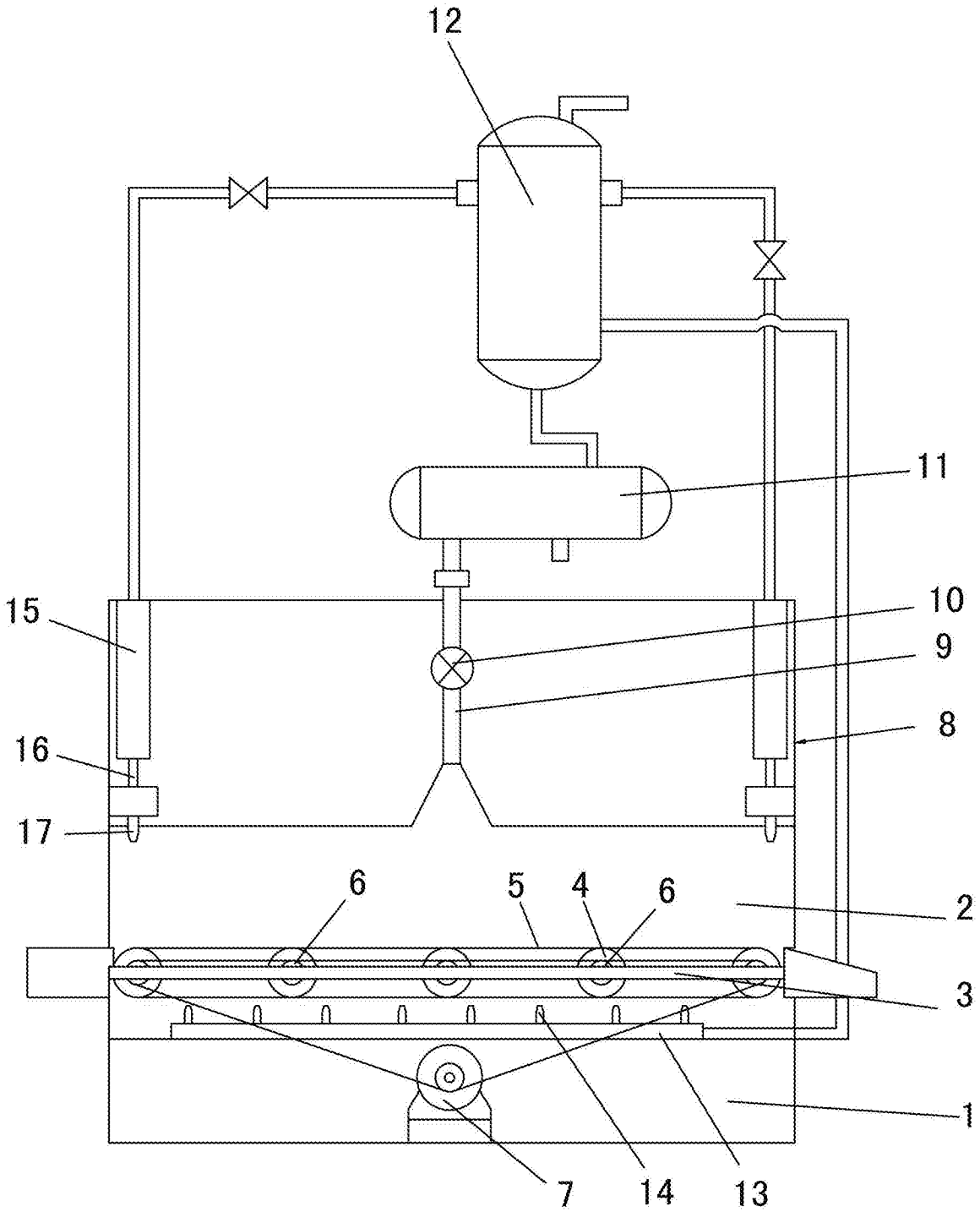

图1