(19)中华人民共和国国家知识产权局

(12)发明专利申请

(10)申请公布号 CN 106720141 A
(43)申请公布日 2017.05.31

(21)申请号 201611156580.9

(22)申请日 2016.12.15

(71)申请人 郑州润华智能设备有限公司
地址 450000 河南省郑州市高新区合欢北街8号2号楼1楼

(72)发明人 李应生 张燕 张毅

(74)专利代理机构 焦作市科彤知识产权代理事务所(普通合伙) 41133
代理人 秦贞明

(51)Int.Cl.
A22C 11/00(2006.01)

权利要求书1页 说明书3页 附图2页

(54)发明名称

一种香肠生产用自动撒辣椒装置

(57)摘要

本发明公开了一种香肠生产用自动撒辣椒装置，至少包括一个旋转送料部和一个安装于旋转送料部内且在旋转过程中产生偏心的定量储料部，所述旋转送料部最少具有一个导向槽，所述定量储料部最少具有一个相应的储料块，所述储料块活动嵌入在导向槽中；当所述旋转送料部和定量储料部相对旋转时，所述储料块与导向槽的出料口有两个极限位；在另一个极限位，所述储料块最外侧与导向槽最外端平齐的相对距离差最大以容纳辣椒料，在一个所述极限位，所述储料块最外侧与导向槽最外端平齐而将辣椒料挤出。

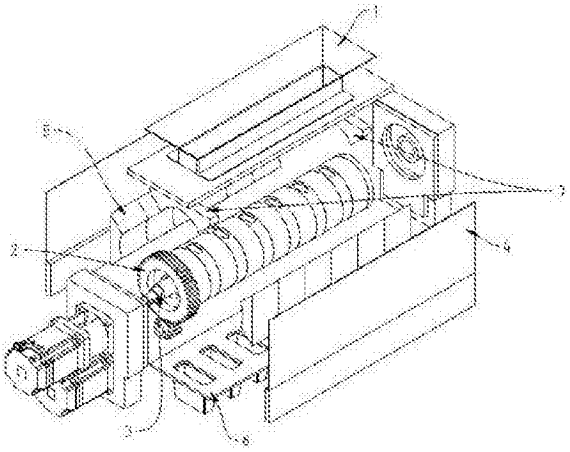

CN 106720141 A

1.一种香肠生产用自动撒辣椒装置，其特征在于：至少包括一个旋转送料部和一个安装于旋转送料部内且在旋转过程中产生偏心的定量储料部，所述旋转送料部最少具有一个导向槽，所述定量储料部最少具有一个相应的储料块，所述储料块活动嵌入在导向槽中；当所述旋转送料部和定量储料部相对旋转时，所述储料块与导向槽的出料口有两个极限位；在另一个极限位，所述储料块最外侧与导向槽最外端平齐的相对距离差最大以容纳辣椒料，在一个所述极限位，所述储料块最外侧与导向槽最外端平齐而将辣椒料挤出。

2.根据权利要求1所述的香肠生产用自动撒辣椒装置，其特征在于：所述导向槽和储料块分别为若干个且一一对应。

3.根据权利要求2所述的香肠生产用自动撒辣椒装置，其特征在于：所述旋转送料部包括若干个导向块若干个填充块和一个连接杆，所述导向块夹设在填充块间与填充块通过连接杆连接在一起，所述导向槽设置在导向块上。

4.根据权利要求2所述的香肠生产用自动撒辣椒装置，其特征在于：所述定量储料部还包括偏心轴、储料块锁紧机构，所述储料块锁紧机构滑动套设在偏心轴上，所述储料块与储料块锁紧机构之间通过销轴固定连接。

5.根据权利要求2所述的香肠生产用自动撒辣椒装置，其特征在于：所述香肠生产用自动撒辣椒装置还包括安装部，所述安装部包括具有内腔的外壳、设置于外壳顶端且与内腔相连通的上料斗、设置于外壳底端且与内腔相连通的出料斗、设置于外壳内腔前后两侧的旋转内衬，所述旋转送料部、定量储料部设置在旋转内衬形成的环形空腔中。

6.根据权利要求5所述的香肠生产用自动撒辣椒装置，其特征在于：所述出料斗设置若干个导向出口，所述导向出口与导向槽数量相同且一一对应。

7.根据权利要求5所述的香肠生产用自动撒辣椒装置，其特征在于：所述安装部还包括有限料块，所述限料块设置于旋转内衬的两端并固定在壳体的顶端或固定在旋转内衬上。

8.根据权利要求5所述的香肠生产用自动撒辣椒装置，其特征在于：所述香肠生产用自动撒辣椒装置还包括动力传动部，所述动力传动部包括齿轮组、电机、电机连接座，所述电机连接座设置在外壳的外侧面上，所述电机安装在电机连接座上，所述齿轮组的一个齿轮设置旋转送料部上，其中一个齿轮设置在电机输出轴上并位于机壳内，电机通过齿轮组与旋转送料部、定量储料部传动连接。

一种香肠生产用自动撒辣椒装置

技术领域

[0001] 本发明涉及食品生产领域，特别涉及一种香肠生产用自动撒辣椒装置。

背景技术

[0002] 中国的香肠有着悠久的历史，香肠的类型、口味以及制作方法各有不同。

[0003] 市面上大多数成品香肠采用薄膜包装而没有采用肠衣包装，香肠包装膜内除香肠之外没有其他佐料。而另外还有一种采用肠衣罐装后装入包装膜，并在包装膜内撒上一些佐料的香肠。此种香肠采用拉伸膜真空包装形式，由拉伸机将拉伸膜抽成一个个的包装槽，将辣椒等佐料撒入包装槽内，之后放入香肠进行抽真空包装。

[0004] 在撒辣椒的过程中一般采用机械或人工方式。目前机械撒辣椒在底部预留与拉伸膜包装槽间距相等的开口，上放设置辣椒容器，在容器内部采用气缸推动辣椒往复运动的形式来使辣椒跌落。采用此种方法辣椒的量无法控制，辣椒不能很准确的撒入包装槽内。撒在包装槽边缘时需要人工擦去多余的辣椒，否则无法保证真空包装。

发明内容

[0005] 针对现有技术存在的不足之处，本发明提供一种香肠生产用自动撒辣椒设备。使撒辣椒的量可以自动控制，并减小设备体积，实现撒辣椒的精准控制，提高包装质量及效率。

[0006] 为了实现上述目的，本发明的技术方案是：

一种香肠生产用自动撒辣椒装置，至少包括一个旋转送料部和一个安装于旋转送料部内且在旋转过程中产生偏心的定量储料部，所述旋转送料部最少具有一个导向槽，所述定量储料部最少具有一个相应的储料块，所述储料块活动嵌入在导向槽中；当所述旋转送料部和定量储料部相对旋转时，所述储料块与导向槽的出料口有两个极限位；在另一个极限位，所述储料块最外侧与导向槽最外端平齐的相对距离差最大以容纳辣椒料，在一个所述极限位，所述储料块最外侧与导向槽最外端平齐而将辣椒料挤出。

[0007] 作为对上述技术方案的改进，所述导向槽和储料块分别为若干个且一一对应。

[0008] 作为对上述技术方案的改进，所述旋转送料部包括若干个导向块若干个填充块和一个连接杆，所述导向块夹设在填充块间与填充块通过连接杆连接在一起，所述导向槽设置在导向块上。

[0009] 作为对上述技术方案的改进，所述定量储料部还包括偏心轴、储料块锁紧机构，所述储料块锁紧机构滑动套设在偏心轴上，所述储料块与储料块锁紧机构之间通过销轴固定连接。

[0010] 作为对上述技术方案的改进，所述香肠生产用自动撒辣椒装置还包括安装部，所述安装部包括具有内腔的外壳、设置于外壳顶端且与内腔相连通的上料斗、设置于外壳底端且与内腔相连通的出料斗、设置于外壳内腔前后两侧的旋转内衬，所述旋转送料部、定量储料部设置在旋转内衬形成的环形空腔中。在外壳与旋转送料部之间布局内衬，用于阻挡

辣椒从旋转边缘流出。外壳底端安装出料斗，使撒出的辣椒下落时有固定的轨迹，防止散落在周围。

[0011] 作为对上述技术方案的改进，所述出料斗设置若干个导向出口，所述导向出口与导向槽数量相同且一一对应。

[0012] 作为对上述技术方案的改进，所述安装部还包括有限料块，所述限料块设置于旋转内衬的两端并固定在壳体的顶端或固定在旋转内衬上。用于阻挡辣椒从两端流出

作为对上述技术方案的改进，所述香肠生产用自动撒辣椒装置还包括动力传动部，所述动力传动部包括齿轮组、电机、电机连接座，所述电机连接座设置在外壳的外侧面上，所述电机安装在电机连接座上，所述齿轮组的一个齿轮设置旋转送料部上，其中一个齿轮设置在电机输出轴上并位于机壳内，电机通过齿轮组与旋转送料部、定量储料部传动连接。

[0013] 当需要撒辣椒时，旋转送料部旋转至上方，同时定量储料部转动将储料块向内侧拉出一定的距离，用于储存辣椒。当旋转送料部移动至下端即储料斗上方时，定量储料部转动将储料块向外侧推出一定的距离，用于将辣椒推出。

[0014] 和现有技术相比，本发明的有益效果是：

本发明的香肠生产用自动撒辣椒装置，用定量储料以及旋转送料方式使撒椒量可在线调整，减小设备的尺寸，提高包装质量及效率。本装置也可能用在香料面、芝麻等的撒抛装置上。

附图说明

[0015] 图1为本发明的整体结构示意图；

图2为本发明的定量储料部的结构示意图；

图3为本发明的旋转送料部的结构示意图。

[0016] 图4为储料块与导向槽的一个极限位置时的剖视结构示意图。

[0017] 图5为储料块与导向槽的另一个极限位置时的剖视结构示意图。

具体实施方式

[0018] 下面将结合本发明实施例中的附图，对本发明实施例中的技术方案进行清楚、完整地描述，显然，所描述的实施例仅仅是本发明一部分实施例，而不是全部的实施例。基于本发明中的实施例，本领域普通技术人员在没有做出创造性劳动前提下所获得的所有其他实施例，所作的任何修改、等同替换、改进等，均应包含在本发明的保护范围之内。

[0019] 如图1、2、3、4和5所示，本发明的香肠生产用自动撒辣椒装置，至少包括一个旋转送料部3和一个安装于旋转送料部3内且在旋转过程中产生偏心的定量储料部2，所述旋转送料部3最少具有一个导向槽1-7，所述定量储料部2最少具有一个相应的储料块2-3，所述储料块2-3活动嵌入在导向槽1-7中；当所述旋转送料部3和定量储料部2相对旋转时，所述储料块2-3与导向槽1-7的出料口有两个极限位；在另一个极限位，所述储料块2-3最外侧与导向槽1-7最外端平齐的相对距离差最大以容纳辣椒料，在一个所述极限位，所述储料块2-3最外侧与导向槽1-7最外端平齐而将辣椒料挤出。

[0020] 所述导向槽1-7和储料块2-3分别为若干个且一一对应。

[0021] 所述旋转送料部3包括若干个导向块1-1若干个填充块1-2和一个连接杆1-3，所述

导向块1-1夹设在填充块1-2间与填充块1-2通过连接杆1-3连接在一起，所述导向槽1-7设置在导向块1-1上。

[0022] 所述定量储料部2还包括偏心轴2-1、储料块锁紧机构2-2，所述储料块锁紧机构2-2滑动套设在偏心轴2-1上，所述储料块2-3与储料块锁紧机构2-2之间通过销轴2-4固定连接。

[0023] 所述香肠生产用自动撒辣椒装置还包括安装部，所述安装部包括具有内腔的外壳4、设置于外壳4顶端且与内腔相连通的上料斗1、设置于外壳4底端且与内腔相连通的出料斗6、设置于外壳2内腔前后两侧的旋转内衬5，所述旋转送料部3、定量储料部2设置在旋转内衬5形成的环形空腔中。

[0024] 所述出料斗6设置若干个导向出口，所述导向出口与导向槽1-7数量相同且一一对应。

[0025] 所述安装部还包括有限料块7，所述限料块7设置于旋转内衬的两端并固定在壳体4的顶端或固定在旋转内衬5上。

[0026] 所述香肠生产用自动撒辣椒装置还包括动力传动部，所述动力传动部包括齿轮组1-4、电机1-6、电机连接座1-5，所述电机连接座1-5设置在外壳4的外侧面上，所述电机1-6安装在电机连接座1-5上，所述齿轮组1-4的一个齿轮设置旋转送料部3上，其中一个齿轮设置在电机输出轴上并位于机壳4内，电机1-6通过齿轮组1-4与旋转送料部3、定量储料部2传动连接。

[0027] 和现有技术相比，本发明的有益效果是：

本发明的香肠生产用自动撒辣椒装置，用定量储料以及旋转送料方式使撒椒量可在线调整，减小设备的尺寸，提高包装质量及效率。本装置也可能用在香料面、芝麻等的撒抛装置上。

[0028] 以上对本发明的一个实施例进行详细说明，但所述内容仅为本发明的较佳实施例，本专利权利包含但不限于上述具体实施方式，凡是根据本专利技术方案而做的结构变形，均应在本专利保护范围之内。

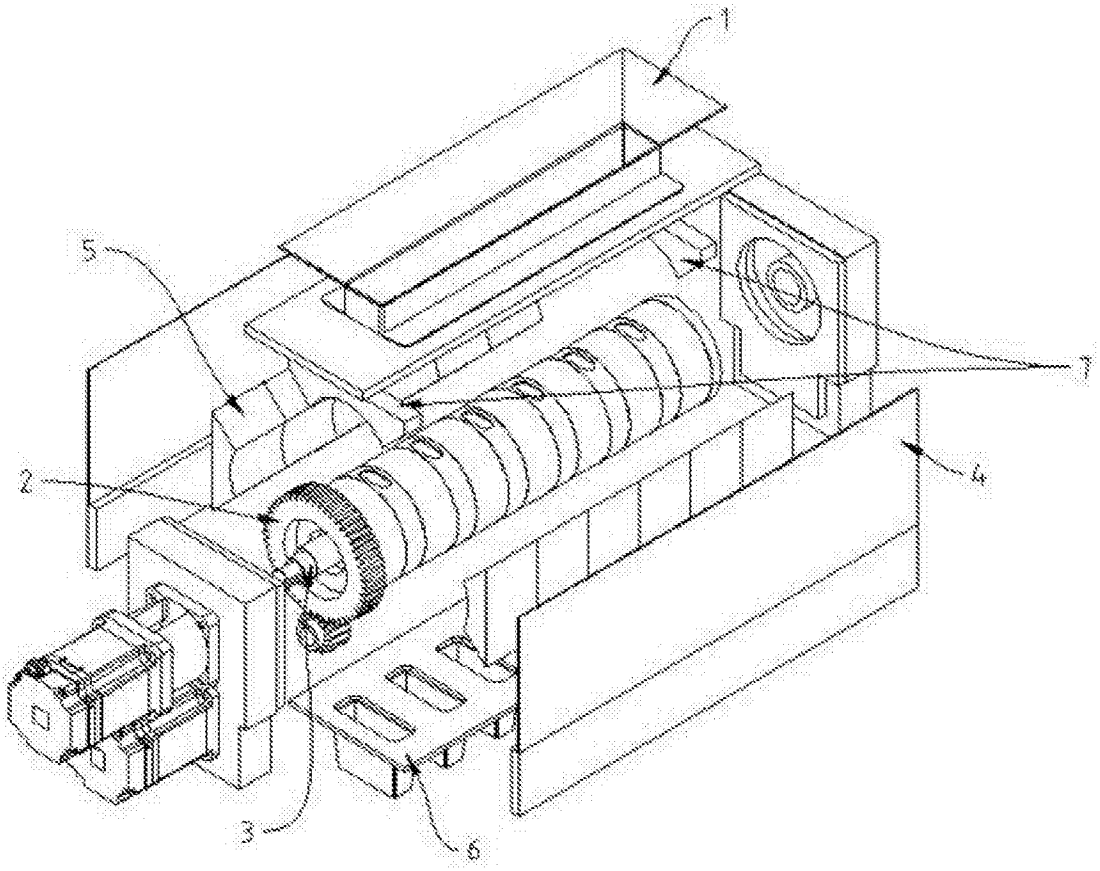

图1

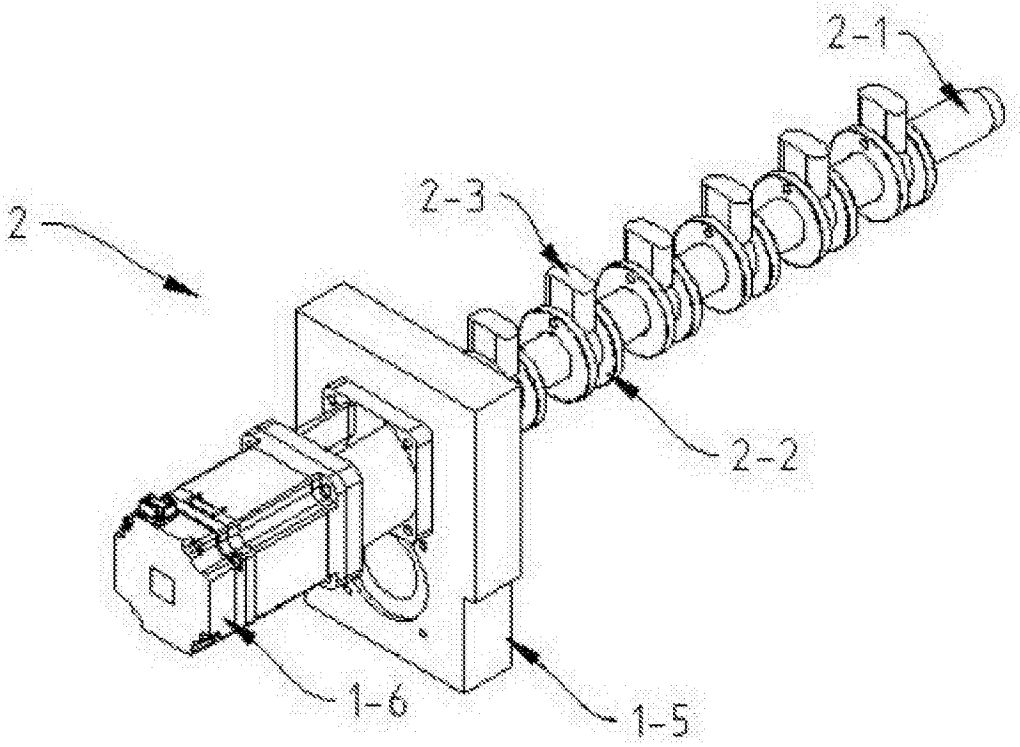

图2

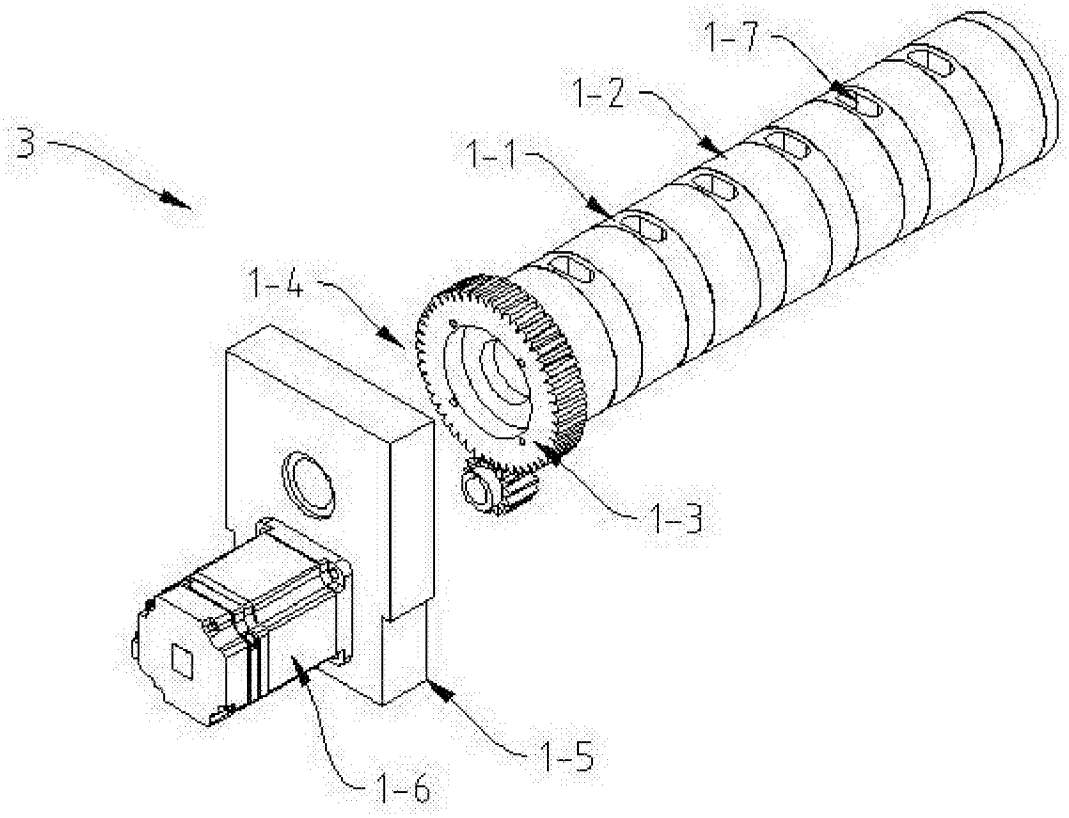

图3

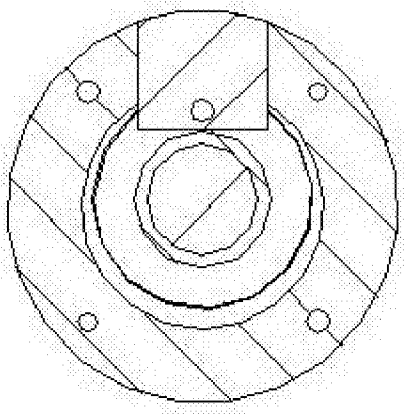

图4

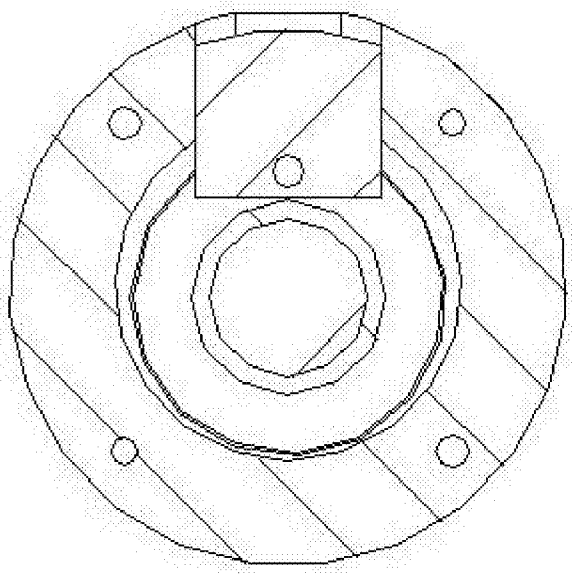

图5