(19)中华人民共和国国家知识产权局

(12)实用新型专利

(10)授权公告号 CN 203057945 U
(45)授权公告日 2013.07.17

(21)申请号 201320087160.5

(22)申请日 2013.02.26

(73)专利权人 王磊
地址 610041 四川省成都市武侯区永盛东街40号12栋4单元12号

(72)发明人 王磊

(51)Int.Cl.
A01G 9/02(2006.01)

权利要求书1页 说明书1页 附图1页

(54)实用新型名称

一种室内盆栽盆

(57)摘要

本实用新型公开了一种室内盆栽盆，由盆体和盆底座构成，所述盆体为呈放射状的圆柱形盆体，所述盆体下端周围设置有2到6个排水孔，所述盆底座为餐盘形状，盆体与盆底座连接为一体。本实用新型通过在室内盆栽盆设置餐盘形状的底座和盆体下端的排水孔，在盆体里面排出的水就不会直接流在地面上或是家具上，排出的水会直接流进底座里面，这样就不会造成盆栽盆排出的水打湿地板家具了。

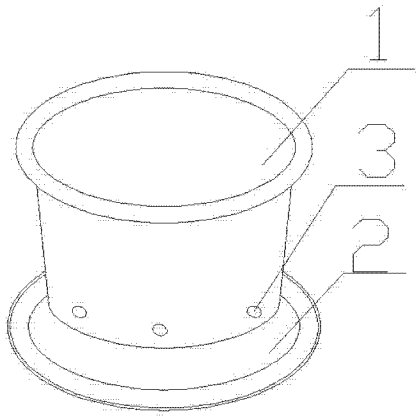

CN 203057945 U

1. 一种室内盆栽盆，其特征在于，由盆体和盆底座构成，所述盆体为呈放射状的圆柱形盆体，所述盆体下端周围设置有 2 到 6 个排水孔，所述盆底座为餐盘形状，盆体与盆底座连接为一体。

2. 根据权利要求书 1 所述的室内盆栽盆，其特征在于，所述排水孔的直径为 2~5mm。

一种室内盆栽盆

技术领域

[0001] 本实用新型涉及一种盆，特别涉及一种室内盆栽盆。

背景技术

[0002] 目前市面上的室内盆栽盆种类繁多，由底部有孔的盆栽盆，侧边有孔的盆栽盆，在这些盆栽盆里面种植盆栽，都有排水透气的作用，但是这些有孔的室内盆栽盆，在排水的时候由于盆栽盆下面没有装排出水的装置，导致盆栽盆排出的水容易打湿地板或是室内家具。

实用新型内容

[0003] 针对上述现有技术，本实用新型要解决的技术问题是目前市面上的室内盆栽盆由于在底部或者侧面设置排水孔，盆底部没有设置装排出水的装置，导致盆栽盆排出的水容易打湿地板或是室内家具的问题。

[0004] 为了解决上述技术问题，本实用新型采用如下技术方案：

[0005] 一种室内盆栽盆，其特征在于，由盆体和盆底座构成，所述盆体为呈放射状的圆柱形盆体，所述盆体下端周围设置有 2 到 6 个排水孔，所述盆底座为餐盘形状，盆体与盆底座连接为一体。

[0006] 在本实用新型中，所述排水孔的直径为 2~5mm。

[0007] 与现有技术相比，本实用新型具有以下有益效果：通过在室内盆栽盆设置餐盘形状的底座，在盆体里面排出的水就不会直接流在地面上或是家具上，排出的水会直接流进底座里面，这样就不会造成盆栽盆排出的水打湿地板家具了。

附图说明

[0008] 图 1 为本实用新型的结构示意图；

[0009] 附图标记：1 为盆体，2 为盆底座，3 为排水孔。

具体实施方式

[0010] 下面将结合附图及具体实施方式对本实用新型作进一步的描述。

[0011] 一种室内盆栽盆，其特征在于，由盆体和盆底座构成，所述盆体为呈放射状的圆柱形盆体，所述盆体下端周围设置有 2 到 6 个排水孔，所述盆底座为餐盘形状，盆体与盆底座连接为一体，所述排水孔的直径为 2~5mm。

[0012] 通过在室内盆栽盆设置餐盘形状的底座和盆体下端的排水孔，在盆体里面排出的水就不会直接流在地面上或是家具上，排出的水会直接流进底座里面，这样就不会造成盆栽盆排出的水打湿地板家具。

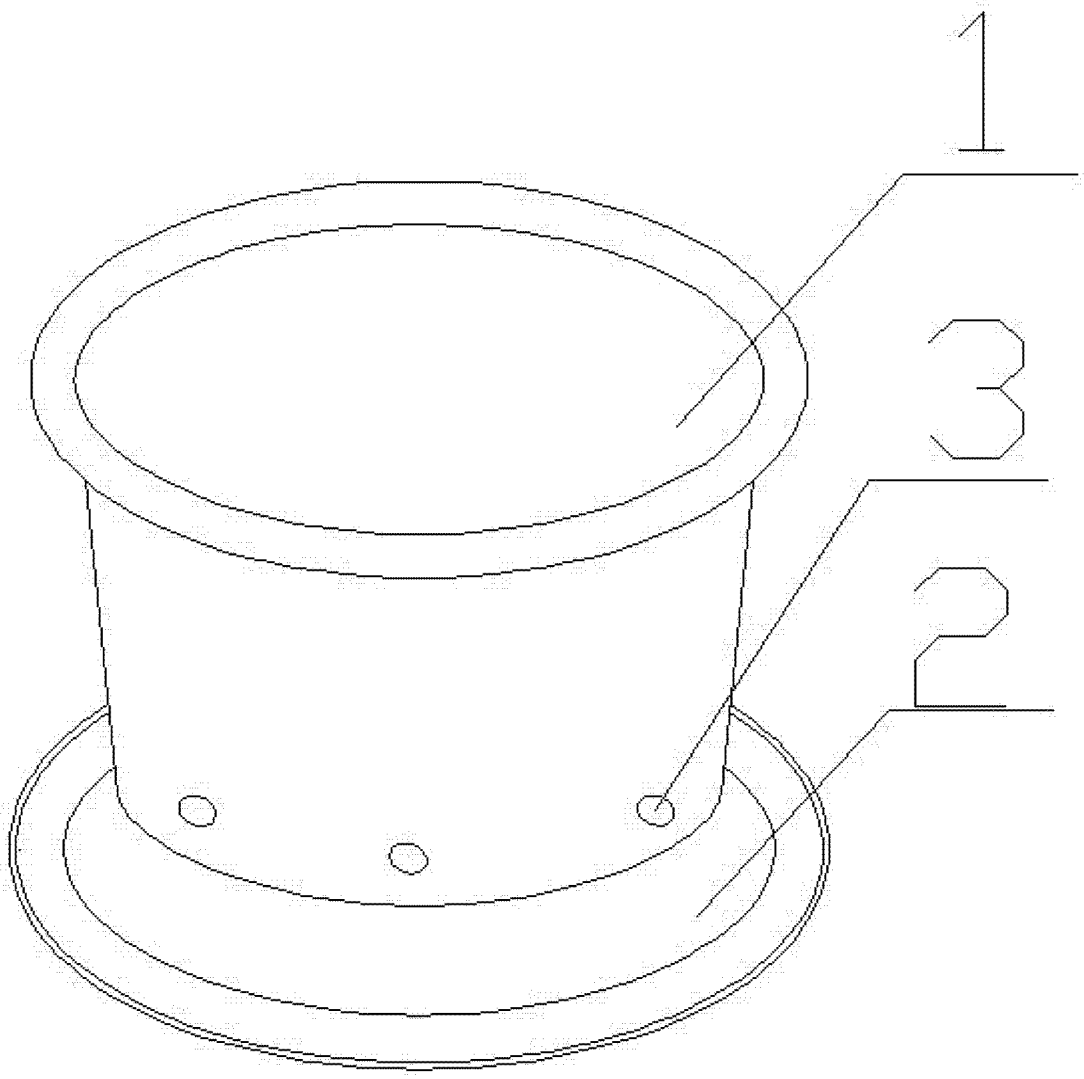

图 1