[19] 中华人民共和国国家知识产权局

[51] Int. Cl.
A61F 2/00 (2006.01)
A61L 33/00 (2006.01)
A61M 29/02 (2006.01)

[12] 实用新型专利说明书

专利号 ZL 200720076807.9

[45] 授权公告日 2008 年 8 月 13 日

[11] 授权公告号 CN 201098218Y

[22] 申请日 2007.10.30

[21] 申请号 200720076807.9

[73] 专利权人 上海交通大学医学院附属第九人民医院

地址 200011 上海市黄浦区制造局路 639 号

[72] 发明人 王 忠 潘连军

[74] 专利代理机构 上海翼胜专利商标事务所

代理人 翟 羽

权利要求书 1 页 说明书 3 页 附图 1 页

[54] 实用新型名称

一种阴道支撑模具

[57] 摘要

本实用新型涉及一种阴道支撑模具，至少包括若干个水囊，其中，相邻水囊之间以细管连接，所述阴道支撑模具形状为一端膨大呈椭圆形、中空、另一端开口的圆柱形，开口处的水囊上设有一注液管。 本实用新型与硅胶棒一类的模具相比，制造成本低，所以本实用新型具有成本低、操作便利的优点，本实用新型中的模具末端膨大，符合阴道解剖，佩戴不易脱出；本实用新型中的模具设多处排气(液)孔，中央为一引流管，可以充分引流，利于阴道创面的愈合；本实用新型采用水囊注水的办法，囊性感强，佩戴时感觉舒适。

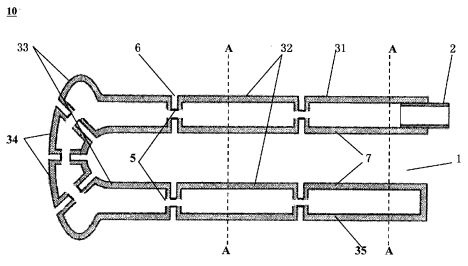

1、一种阴道支撑模具，至少包括若干个水囊，其特征在于，相邻水囊之间以细管连接，所述阴道支撑模具形状为一端膨大呈椭圆形、中空、另一端开口的圆柱形，开口处的水囊上设有一注液管。

2、如权利要求 1 所述的阴道支撑模具，其特征在于，相邻水囊的连接处的呈凹陷，作为排气兼排液孔。

3、如权利要求 1 或 2 所述的阴道支撑模具，其特征在于，水囊内弧面构成一引流管。

一种阴道支撑模具

技术领域

本实用新型涉及医疗器械领域，尤其涉及一种在阴道再造术中使用的阴道支撑模具。

背景技术

阴道再造是整形外科或妇产科经常开展的一种手术，它适用于先天性无阴道、两性畸形和要求变性手术者等患者。阴道再造术的方法很多，包括皮片移植、皮瓣移植、肠代阴道成形术及羊膜或腹膜代阴道成形术等，无论哪种手术方法，术后均需在成形的阴道内放置填塞物，而且需佩戴阴道模具半年以上，以防术后阴道挛缩、狭窄，传统的阴道模具为有机玻璃制品或女用自慰器改制而来，这类模具不容易固定、易脱落、安全性差，且不利于阴道内渗出物的引流，不利于创面愈合。

在中国专利授权公告号 CN2347557Y，公开了一种阴道成形模具，该模具为一圆柱形体，在圆柱体的上侧壁有一半圆形的引流槽，其中央有一通孔，在圆柱形体的左端面有一固定环。该种模具虽然在一定程度上解决了成形阴道分泌物的引流问题，但引流槽易被阴道分泌物阻塞，造成引流不充分，虽然配备了一个固定环，但需在体外以绷带固定，固定不方便，模具为有机玻璃，不可膨胀，不能随体位改变而变形，佩戴不适感明显。

在中国专利授权公告号 CN1473633A，公开了一种阴道再造术模具，该模具包括：气囊和进气管，进气管与气囊连通，气囊为多节气囊，每节气囊为封闭整体，整个模具气囊内设有一个轴，作引流用，每个气囊连接一个进气管。改装置虽然轻便，气囊容易调节，可随体位改变而弯曲，相对于硅胶棒、有机玻璃一类的模具，具有成本低、携带、操作方便等优点，但是该装置只在中间设一个引流通道，周边的渗出物无法进入，存在引流不充分的缺点，且每个气囊彼此封闭，使用时需单独充气，操作烦琐，气体注入长时间后可出现气体泄漏，影响模具的支撑作用。

实用新型内容

本实用新型的目的是克服现有阴道成形模具引流不充分、佩戴不舒适及操作烦琐的缺点，提供一种新的可膨胀性阴道支撑模具，本实用新型采用的技术方案如下所述。

一种阴道支撑模具，至少包括若干个水囊，其中，相邻水囊之间以细管连接，所述阴道支撑模具形状为一端膨大呈椭圆形、中空、另一端开口的圆柱形，开口处的水囊上设有一注液管。

其中，相邻水囊的连接处的呈凹陷，作为排气兼排液孔。

其中，水囊内弧面构成一引流管。

本实用新型的优点是：(1)本实用新型采用了水囊，水囊便于调节，质地软，由它构成的模具可随体位变动而弯曲，因此使用者佩戴舒适，而且水囊膨胀充分，不易滑出，水囊周径可调节，置入、取出方便，在置入阴道时，可将水囊内水部分放出，此时水囊变小，便于放入阴道，植入后，可根据成形阴道的大小进一步充水，使阴道扩张充分，取出时将水囊内水放出，模具很容易被取出，这样对阴道衬里损伤轻，本实用新型与硅胶棒一类的模具相比，制造成本低，所以本实用新型具有成本低、操作便利的优点；（2）本实用新型中的模具末端膨大，符合阴道解剖，佩戴不易脱出；（3）本实用新型中的模具设多处排气（液）孔，中央为一引流管，可以充分引流，利于阴道创面的愈合；（4）本实用新型采用水囊注水的办法，囊性感强，佩戴时感觉舒适。

附图说明

图 1 是本实用新型实施例中阴道支撑模具侧面示意图；

图 2 是本实用新型实施例中阴道支撑模具 A-A 向的示意图。

具体实施方式

现依据附图，结合实施例对本实用新型做进一步的描述。

请参加图1及图2所示，实施例是一种用于阴道再造术中的阴道支撑模具，所述阴道支撑模具10由水囊31、水囊31′、4节水囊32、4节水囊33、4节水囊34、两节水囊35、连接相邻两个水囊间的细管5和连接水囊31的注液管2组成。请结

合图2所示，水囊31与水囊31′形状相同、截面呈扇形且对称分布组成阴道支撑模具10开口处的一个半圆，两节水囊35对称分布组成阴道支撑模具10开口处的另一个半圆，故水囊31、31′以及两节水囊35组成阴道支撑模具10的开口部分，且水囊31上装有注液管2。阴道支撑模具10的中段部分由4节水囊32组成。4节水囊33及4节水囊34相互对称分布组成阴道支撑模具10底部的膨大部分。相邻两个水囊间均有细管5相连，每个水囊31、31′、34、35均通过3个细管组成的连接通道和周围的水囊相连，每个水囊32、33通过4个细管组成的连接通道和周围的水囊相连。相邻两节水囊之间的凹陷6构成排气（液）孔，所有水囊的内壁7共同组成引流管1。

所述阴道支撑模具10在使用时，将所有水囊内部的水放出，此时阴道支撑模具10 的体积较小，容易放入阴道内部，当植入后，通过注液管2向水囊内注水，由于所有水囊均通过细管5相互连接，水得以充分进入每个水囊内部，将整个模具支撑膨胀起来，起到阴道支撑的作用，通过中空的可注水的水囊构成阴道支撑模具10的主要部分其目的是使本模具在置入阴道和从阴道取出的过程中模具形状缩小，减少对阴道内衬的伤害，而在置入之后注水是模具起到支撑阴道的作用，而且水囊较软，其构成的模具的形状可随身体体位的变化而变化，故使用者佩带使用时较为舒适，另外水囊在注水膨胀后也能紧贴阴道，不易滑出。所述阴道支撑模具10的底部由水囊33、34组成，其膨大呈椭圆状，符合阴道内部解剖，使用者在佩戴时不易脱出，所述阴道支撑模具10的中央为引流管1，引流管1可以充分引流，利于阴道创面的愈合。

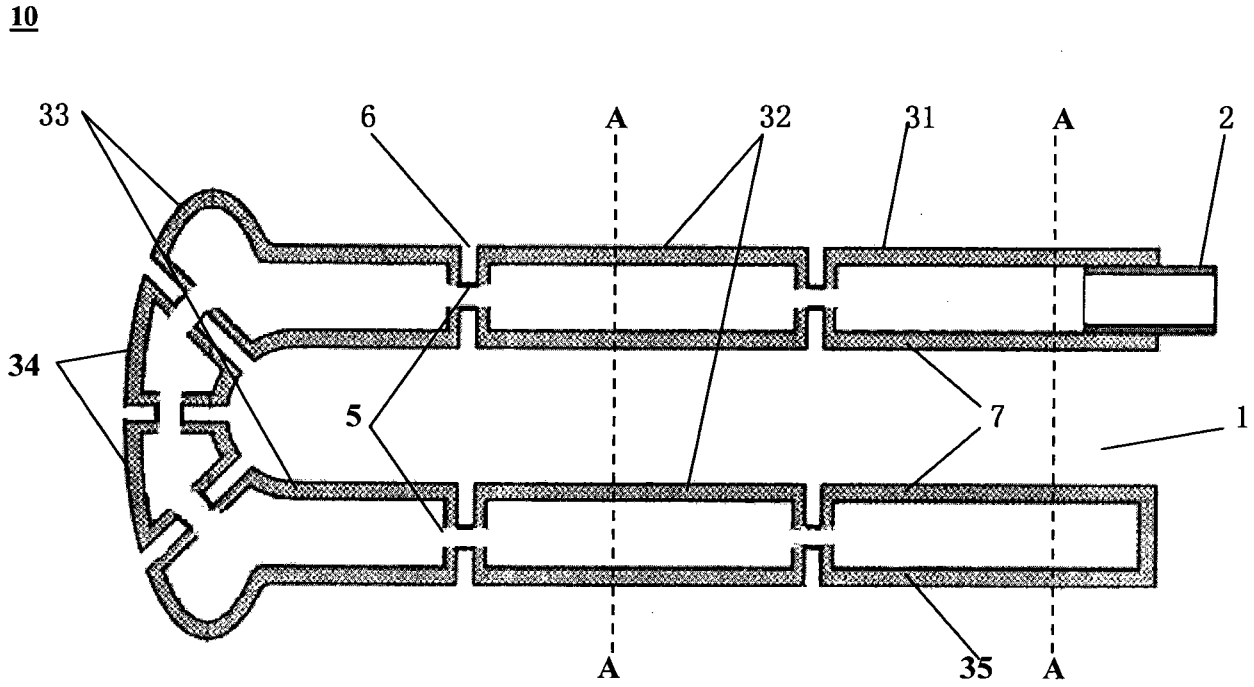

图 1

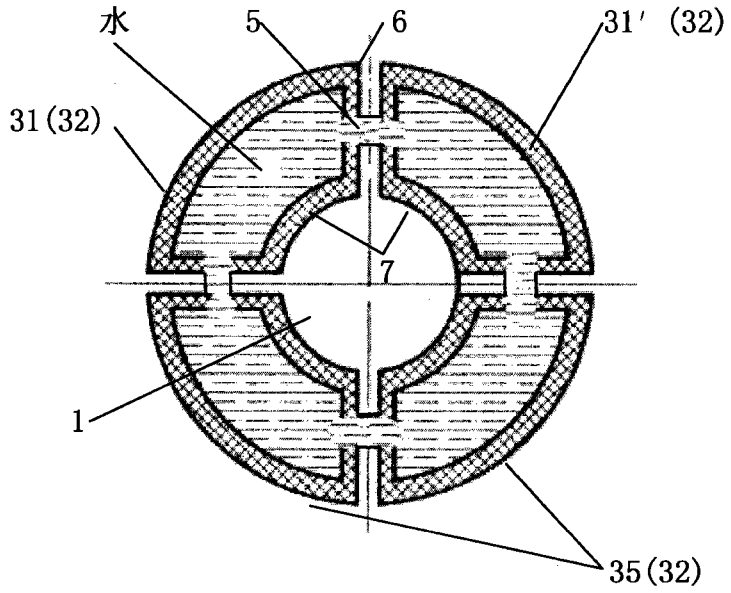

图 2