(19)中华人民共和国国家知识产权局

(12)实用新型专利

(10)授权公告号 CN 202311227 U
(45)授权公告日 2012.07.11

(21)申请号 201120482669.0

(22)申请日 2011.11.29

(73)专利权人 楼亚芳
地址 315211 浙江省宁波市风华路 495 号浙江纺织服装职业技术学院

(72)发明人 楼亚芳

(51)Int.Cl.
A41D 1/00(2006.01)
A41D 31/02(2006.01)
A61F 7/00(2006.01)

权利要求书 1 页 说明书 2 页 附图 2 页

(54)实用新型名称

理疗保健专用服装

(57)摘要

本实用新型公开了一种理疗保健专用服装，包括衣体，还包括温度控制器和供电模块，衣体从外到内依次包括表层、保温层、电热层、保护层和衬里，电热层为电热膜，电热层、温度控制器和供电模块电连接。本实用新型的保温层有效防止发热层温度流失，温度控制器可以对发热层的工作状态进行控制，满足不同人群的需求，同时穿着自由舒适，不占用空间，结构合理，具有理疗保健功能，保健效果好，供电方式多样化。

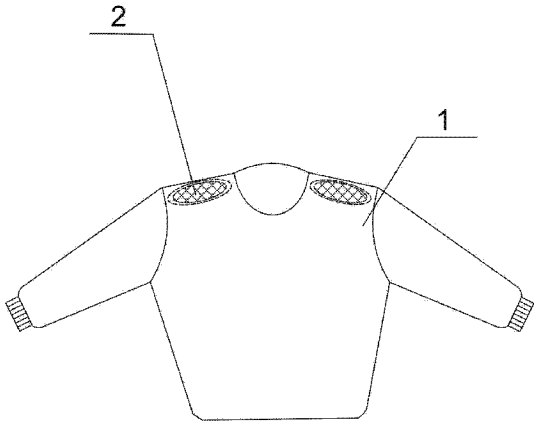

CN 202311227 U

1. 一种理疗保健专用服装，包括衣体，其特征在于：还包括温度控制器和供电模块，所述衣体从外到内依次包括表层、保温层、电热层、保护层和衬里，所述电热层为电热膜，所述电热层、温度控制器和供电模块电连接。

2. 根据权利要求 1 所述的理疗保健专用服装，其特征在于：所述电热膜为远红外线发热膜。

3. 根据权利要求 1 或 2 所述的理疗保健专用服装，其特征在于：所述电热膜位于衣体的肩周部位和衣体的后背部对应于人体的脊椎部位。

4. 根据权利要求 1 所述的理疗保健专用服装，其特征在于：所述供电模块包括电源稳压器和蓄电池，所述电源稳压器与蓄电池之间电连接。

理疗保健专用服装

技术领域

[0001] 本实用新型涉及一种服装，尤其涉及一种理疗保健专用服装。

背景技术

[0002] 随着人们生活水平和节奏的加快和对生活质量的提高，人们普遍认为理疗保健对人体有一定的好处。远红外线具有热效应和共振效应，其中波段为8~15um的红外线被视为生命光波，当这一波段的远红外线被人体吸收后，可使体内分子产生共振，进而活化蛋白质等生物大分子，而且共振效应可将远红外热能传递到人体皮下较深的部位，产生的温热由内向外散发，同时远红外还可通过共振作用使毛细血管扩张，促进血液循环，强化细胞的新陈代谢，增加组织再生能力，提高机体免疫力，从而达到理疗保健的作用。现有的理疗保健服结构单一，供电方式单一，不能完全满足人们的需求。

发明内容

[0003] 针对上述现有技术存在的问题，本实用新型提供一种理疗保健专用服装。

[0004] 为了实现上述目的，本实用新型采用的技术方案是：一种理疗保健专用服装，包括衣体，还包括温度控制器和供电模块，衣体从外到内依次包括表层、保温层、电热层、保护层和衬里，电热层为电热膜，电热层、温度控制器和供电模块电连接。

[0005] 作为优选，电热膜为远红外线发热膜。

[0006] 作为优选，电热膜位于衣体的肩周部位和衣体的后背部对应于人体的脊椎部位。

[0007] 作为优选，供电模块包括电源稳压器和蓄电池，电源稳压器与蓄电池之间电连接。

[0008] 与现有技术相比，本实用新型的优点在于：保温层有效防止发热层温度流失，温度控制器可以对发热层的工作状态进行控制，满足不同人群的需求，同时穿着自由舒适，不占用空间，结构合理，具有理疗保健功能，保健效果好，供电方式多样化。

附图说明

[0009] 图1为本实用新型的正面结构示意图；

[0010] 图2为本实用新型的背面结构示意图；

[0011] 图3为本实用新型的横向截面示意图；

[0012] 图4为本实用新型的供电模块结构示意图。

[0013] 图中：1、衣体；2、电热膜；31、表层；32、保温层；33、电热层；34、保护层；35、衬里。

具体实施方式

[0014] 下面将结合附图对本实用新型作进一步说明。

[0015] 作为本实用新型的一种实施方式，参阅图1、图2、图3和图4，本实用新型包括衣体1，还包括温度控制器和供电模块，衣体1从外到内依次包括表层31、保温层32、电热层33、保护层34和衬里35，电热层33为电热膜2，电热层33、温度控制器和供电模块电连接。电

热膜 2 为远红外线发热膜。电热膜 2 位于衣体 1 的肩周部位和衣体 1 的后背部对应于人体的脊椎部位。供电模块包括电源稳压器和蓄电池，电源稳压器与蓄电池之间电连接。

[0016] 当人们使用时，保温层 32 有效防止发热层温度流失，温度控制器可以对发热层的工作状态进行控制，满足不同人群的需求，同时穿着自由舒适，不占用空间，结构合理，具有理疗保健功能，保健效果好，供电方式多样化，供电模块包括电源稳压器和蓄电池，所述电源稳压器与蓄电池之间电连接，电源稳压器与市电相连，可以直接对电热层 33 进行供电，同时还给蓄电池进行充电，如果周边环境无法使用市电，可直接通过蓄电池进行供电，满足了各种环境场合的需求。

[0017] 对所公开的实施例的上述说明，使本领域专业技术人员能够实现或使用本实用新型。对这些实施例的多种修改对本领域的专业技术人员来说将是显而易见的，本文中所定义的一般原理可以在不脱离本实用新型的精神或范围内的情况下，在其他实施例中实现。因此，本实用新型将不会限制于本文所示的这些实施例，而是要符合于本文所公开的原理和新颖特点相一致的最宽的范围。

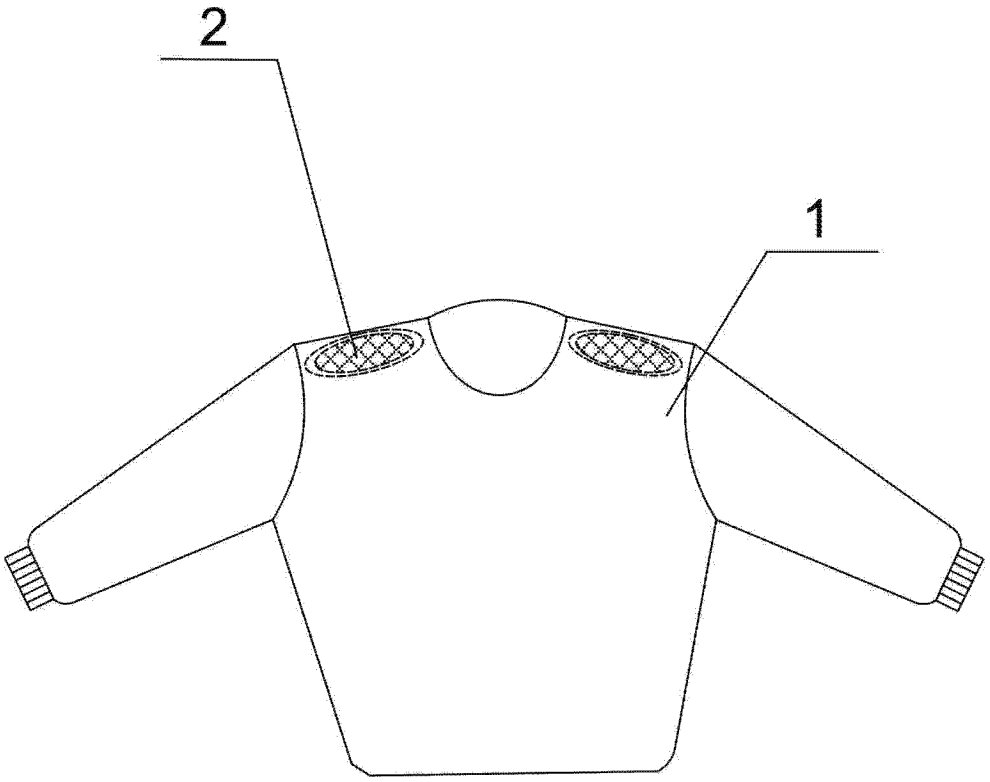

图 1

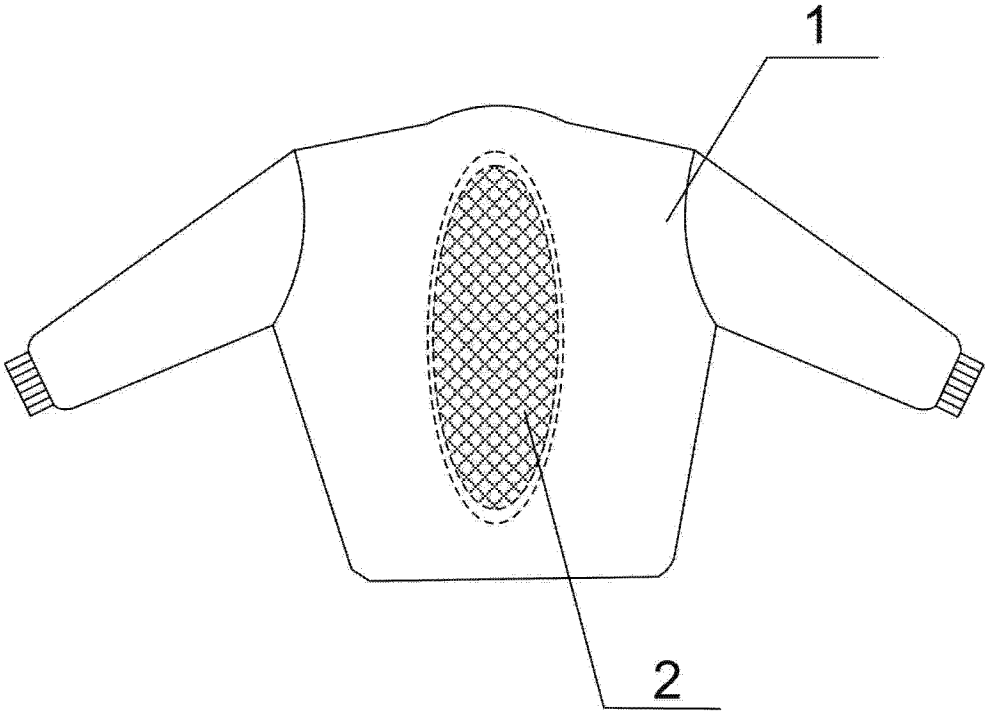

图 2

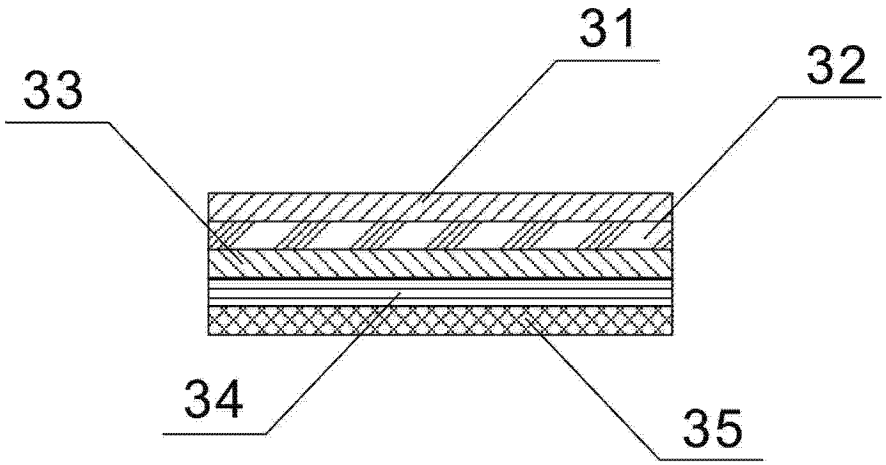

图 3

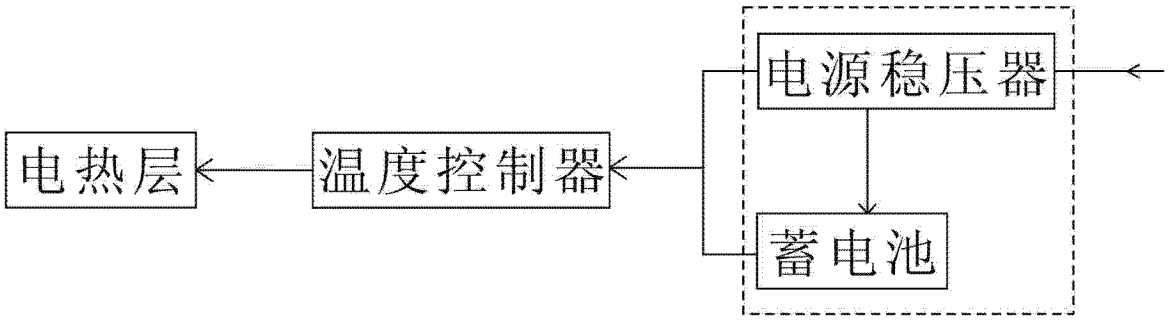

图 4