〔19〕中华人民共和国专利局　　〔11〕公告号 CN 2124894U

〔12〕实用新型专利申请说明书

〔21〕申请号 92222846.9

〔51〕Int.Cl[5]
B65F 1/14

〔43〕公告日 1992年12月16日

〔22〕申请日 92.5.28
〔71〕申请人 北京市海淀区万泉金属结构厂
地址 100080 北京市海淀区巴沟村西口
〔72〕设计人 肖振生

A01M 1/24

说明书页数: 2　　附图页数: 1

〔54〕实用新型名称 带有捕蝇罩的果皮箱

〔57〕摘要

一种带有捕蝇罩的果皮箱，由果皮箱及安装在果皮箱顶的捕蝇罩所构成，果皮箱顶部向上隆起，并带有小孔，捕蝇罩则由上设防雨罩，下为四周围以窗纱的截锥体所构成，并以螺钉安装在果皮箱的上盖上，从而可以随时从上盖上取下清理，当蚊蝇自箱内起飞时，会自动飞进顶上带有亮光的小孔，投入捕蝇罩内，从而达到消灭蚊蝇的目的。本实用新型能自动捕捉果皮箱附近之蚊蝇，有利人们健康，成本低，使用方便。

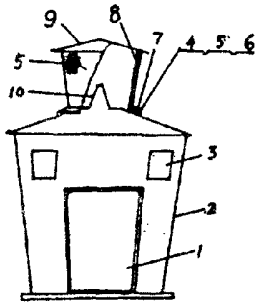

权　利　要　求　书

1、一种保持公共场所清洁用的果皮箱，特别是带捕蝇罩的果皮箱，由果皮箱及安装在果皮箱顶上的捕蝇罩所构成，其特征在于：

1）果皮箱顶部向上隆起，有一成截锥状壳体 10，该截锥状壳体顶部设有小孔；

2）捕蝇罩由防雨罩 9、上端连接防雨罩 9，下端外侧连有下环 4 而作为捕蝇罩骨架的立柱 8、围在立柱 8 外侧而下缘略向外延伸的窗纱 5、套在立柱 8 外侧压在下环 4、窗纱 5 下缘上的上环 6，和穿过上环 6、窗纱 5、下环 4 并以丝扣固定在果皮箱顶部的螺钉 7 所构成。

带有捕蝇罩的果皮箱

本实用新型涉及一种保持公共场所清洁用的果皮箱，特别是带有捕蝇罩的果皮箱。

现今各公共场所使用的果皮箱，种类繁多，投物口大多没有挡板，而清除垃圾门也多有关闭不严等情况，果皮、垃圾在箱内腐烂变质，常成为蚊蝇的孳生地，有碍卫生，容易传染疾病，十分不便。

本实用新型的目的是要提供一种带有捕蝇罩的果皮箱，使在果皮箱附近集聚的蚊蝇，自动投入捕蝇罩内，从而维护人们的身体健康。

本实用新型的目的是这样实现的：该带有捕蝇罩的果皮箱，由果皮箱及安装在果皮箱顶的捕蝇罩所构成，果皮箱顶部，向上隆起，并带有小孔，捕蝇罩则由上设防雨罩，下为四周围以窗纱的截锥体所构成，并以螺钉安装在果皮箱的上盖上，从而罩体可以随时从果皮箱顶取下清理。当蚊蝇自箱内起飞时，会自动穿过顶上带有亮光的小孔投入捕蝇罩内，从而达到消灭蚊蝇的目的。

本实用新型有以下优点：

1、在果皮箱附近，蚊蝇容易孳生处所，能自动捕捉蚊蝇，从而防止疾病的传染，有益于人体的健康。

2、结构简单，捕蝇罩可以随时拆装，成本低，使用方便。

本实用新型的具体结构，由以下实施例及其附图给出：

图 1 是本实用新型主视示意图

图 2 是本实用新型俯视示意图

以下结合附图，详细说明。

参见图 1、2，该带有捕蝇罩的果皮箱，由果皮箱及安装在果皮箱顶上的捕蝇罩所构成，果皮箱顶部向上隆起，有一截锥状壳体 10，截锥状壳体顶部设有小孔；捕蝇罩由防雨罩 9、上端连接防雨罩 9，下端外侧连有下环 4，作为捕蝇罩骨架的立柱 8、圈在立柱 8 外侧而下缘略向外延伸的窗纱 5、套在立柱 8 外侧，压在下环 4，窗纱 5 下缘上的上环 6、和穿过上环 6、窗纱 5、下环 4 并以丝扣固定在果皮箱顶部的螺钉 7 所构成。图中 1 为清除垃圾门，2 为果皮箱体，3 为投物口。

本实用新型箱体可用铁皮、陶磁或塑料制作，为增加美观，箱体与捕蝇罩也可制成多角形。

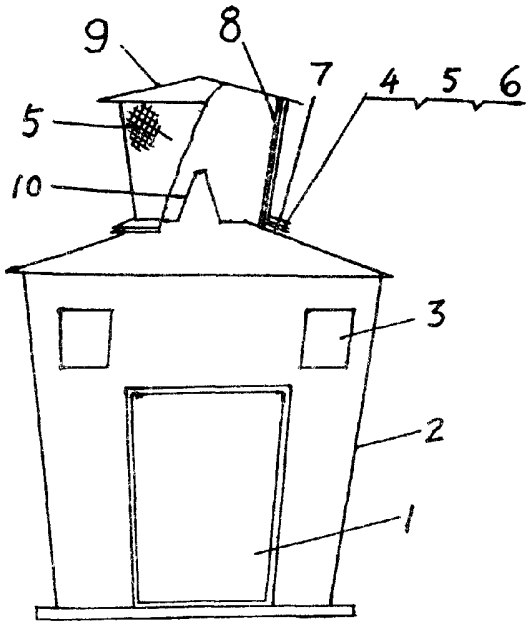

图 1

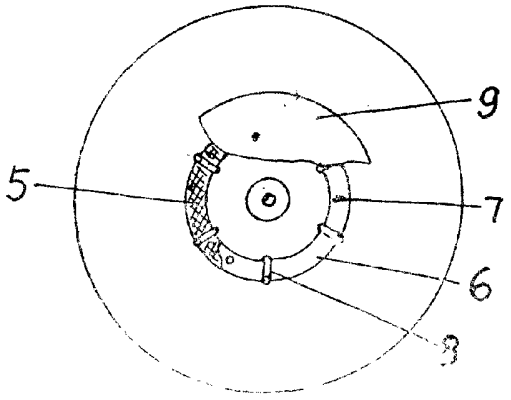

图 2