(19)中华人民共和国国家知识产权局

(12)实用新型专利

(10)授权公告号 CN 213098961 U
(45)授权公告日 2021.05.04

(21)申请号 202021405956.7

(22)申请日 2020.07.16

(73)专利权人 首都医科大学附属北京潞河医院
地址 101149 北京市通州区新华南路82号

(72)发明人 张莎

(74)专利代理机构 北京盛凡智荣知识产权代理有限公司 11616
代理人 郑丰平

(51)Int.Cl.
A61G 7/075(2006.01)

权利要求书1页 说明书3页 附图3页

(54)实用新型名称

一种消毒支架

(57)摘要

本实用新型涉及医疗技术领域，具体是一种消毒支架，包括支撑杆，所述支撑杆的上端固定有储物盒，且支撑杆的下方固定有连接套，所述储物盒的上方连接有支撑机构，且储物盒的内部设置有抽屉，所述连接套的外部连接有基座，所述抽屉的前表面位于上方位置处固定有把柄，所述基座的下方等间距固定有万向轮。本实用新型设计新颖，可同时为患者和医护人员提供便利，在患者使用PICC时，需要进行消毒，在消毒期间可将手臂放于支撑板上，可通过调整第二支杆的高度，来把手臂和床面的夹角调至45°作用，在此期间，不需患者的手臂过多地用力，又便于医护人员操作，以保证良好的消毒效果，减轻了患者的痛苦。

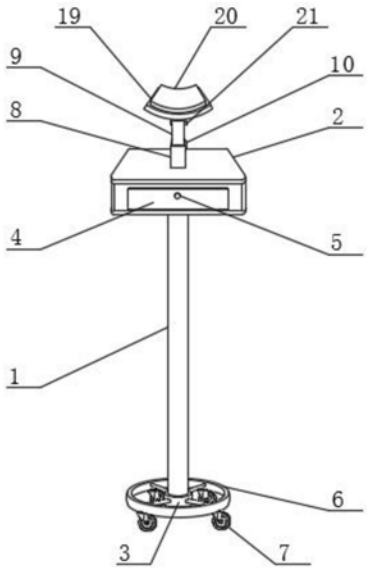

CN 213098961 U

1.一种消毒支架，包括支撑杆(1)，其特征在于，所述支撑杆(1)的上端固定有储物盒(2)，且支撑杆(1)的下方固定有连接套(3)，所述储物盒(2)的上方连接有支撑机构，且储物盒(2)的内部设置有抽屉(4)，所述连接套(3)的外部连接有基座(6)，所述抽屉(4)的前表面位于上方位置处固定有把柄(5)，所述基座(6)的下方等间距固定有万向轮(7)。

2.根据权利要求1所述的一种消毒支架，其特征在于，所述支撑机构包括第一支杆(8)，所述第一支杆(8)的上方设置有第二支杆(9)，且第一支杆(8)的一侧设置有旋钮(10)，所述第一支杆(8)的后表面固定有固定片(14)，所述旋钮(10)的一端位于第一支杆(8)的内部设有齿轮(12)，且旋钮(10)与齿轮(12)之间通过转轴(11)相连，所述第二支杆(9)的一侧对应齿轮(12)的位置处固定有齿牙(13)，所述第二支杆(9)的后侧固定有固定板(21)，且第二支杆(9)的上方设置有连接件(17)，所述固定片(14)的前侧设置有夹块(16)，且固定片(14)与夹块(16)之间通过伸缩杆(15)相连，所述连接件(17)的上方设有支撑板(19)，且连接件(17)与支撑板(19)之间通过连接块(18)转动相连，所述固定板(21)的上方连接有弹簧(22)。

3.根据权利要求2所述的一种消毒支架，其特征在于，所述支撑板(19)的上表面设置有软垫(20)，所述软垫(20)为一种PVC材质的构件，且软垫(20)的内部填充有海绵。

4.根据权利要求2所述的一种消毒支架，其特征在于，所述支撑板(19)呈弧形结构的构件，且支撑板(19)的厚度为2.5cm。

5.根据权利要求2所述的一种消毒支架，其特征在于，所述夹块(16)呈“C”形结构的构件，且夹块(16)的内径与转轴(11)的直径相适配。

6.根据权利要求2所述的一种消毒支架，其特征在于，所述第一支杆(8)的内径与第二支杆(9)的外径相适配，且第一支杆(8)的长度与第二支杆(9)的长度相等。

一种消毒支架

技术领域

[0001] 本实用新型涉及医疗技术领域,具体是一种消毒支架。

背景技术

[0002] 当有患者需要长期连续或间断静脉输液治疗时,一般就会使用到PICC,PICC中文的意思是“经外周静脉穿刺中心静脉置管”,该导管尖端位于上腔静脉,为患者提供了中长期的静脉输液治疗(一般为7天-1年),此导管的好处在于减少反复穿刺,并减轻了患者的病痛,增加患者对治疗的信心。

[0003] 但使用PICC期间,需要对患者的手臂进行消毒,而在消毒期间需要患者将手臂举起,长时间的举起对患者来说也是一种痛苦,又或者由医护人员帮助患者举起,但这又会过多地占用人力,因此,本领域技术人员提供了一种消毒支架,以解决上述背景技术中提出的问题。

发明内容

[0004] 本实用新型的目的在于提供一种消毒支架,以解决上述背景技术中提出的问题。

[0005] 为实现上述目的,本实用新型提供如下技术方案:一种消毒支架,包括支撑杆,所述支撑杆的上端固定有储物盒,且支撑杆的下方固定有连接套,所述储物盒的上方连接有支撑机构,且储物盒的内部设置有抽屉,所述连接套的外部连接有基座,所述抽屉的前表面位于上方位置处固定有把柄,所述基座的下方等间距固定有万向轮。

[0006] 作为本实用新型更进一步的方案,所述支撑机构包括第一支杆,所述第一支杆的上方设置有第二支杆,且第一支杆的一侧设置有旋钮,所述第一支杆的后表面固定有固定片,所述旋钮的一端位于第一支杆的内部设有齿轮,且旋钮与齿轮之间通过转轴相连,所述第二支杆的一侧对应齿轮的位置处固定有齿牙,所述第二支杆的后侧固定有固定板,且第二支杆的上方设置有连接件,所述固定片的前侧设置有夹块,且固定片与夹块之间通过伸缩杆相连,所述连接件的上方设有支撑板,且连接件与支撑板之间通过连接块转动相连,所述固定板的上方连接有弹簧。

[0007] 作为本实用新型更进一步的方案,所述支撑板的上表面设置有软垫,所述软垫为一种PVC材质的构件,且软垫的内部填充有海绵。

[0008] 作为本实用新型更进一步的方案,所述支撑板呈弧形结构的构件,且支撑板的厚度为2.5cm。

[0009] 作为本实用新型更进一步的方案,所述夹块呈“C”形结构的构件,且夹块的内径与转轴的直径相适配。

[0010] 作为本实用新型更进一步的方案,所述第一支杆的内径与第二支杆的外径相适配,且第一支杆的长度与第二支杆的长度相等。

[0011] 与现有技术相比,本实用新型的有益效果是:本实用新型设计新颖,可同时为患者和医护人员提供便利,在患者使用PICC时,需要进行消毒,在消毒期间可将手臂放于支撑板

上，可通过调整第二支杆的高度，来把手臂和床面的夹角调至45°作用，在此期间，不需患者的手臂过多地用力，又便于医护人员操作，以保证良好的消毒效果，减轻了患者的痛苦。

附图说明

[0012] 图1为本实用新型的结构示意图；

[0013] 图2为本实用新型中侧面支撑机构的结构示意图；

[0014] 图3为本实用新型中剖面第一支杆和第二支杆的结构示意图。

[0015] 图中：1、支撑杆；2、储物盒；3、连接套；4、抽屉；5、把柄；6、基座；7、万向轮；8、第一支杆；9、第二支杆；10、旋钮；11、转轴；12、齿轮；13、齿牙；14、固定片；15、伸缩杆；16、夹块；17、连接件；18、连接块；19、支撑板；20、软垫；21、固定板；22、弹簧。

具体实施方式

[0016] 请参阅图1～图3，本实用新型实施例中，一种消毒支架，包括支撑杆1，支撑杆1的上端固定有储物盒2，且支撑杆1的下方固定有连接套3，储物盒2的上方连接有支撑机构，且储物盒2的内部设置有抽屉4，连接套3的外部连接有基座6，抽屉4的前表面位于上方位置处固定有把柄5，基座6的下方等间距固定有万向轮7。

[0017] 在图2和图3中，支撑机构包括第一支杆8，第一支杆8的上方设置有第二支杆9，且第一支杆8的一侧设置有旋钮10，第一支杆8的后表面固定有固定片14，旋钮10的一端位于第一支杆8的内部设有齿轮12，且旋钮10与齿轮12之间通过转轴11相连，第二支杆9的一侧对应齿轮12的位置处固定有齿牙13，第二支杆9的后侧固定有固定板21，且第二支杆9的上方设置有连接件17，固定片14的前侧设置有夹块16，且固定片14与夹块16之间通过伸缩杆15相连，连接件17的上方设有支撑板19，且连接件17与支撑板19之间通过连接块18转动相连，固定板21的上方连接有弹簧22，先将消毒支架移至病床边，把抽屉4所在的那一面朝外，储物盒2的背面朝向患者，然后，把患者的手臂放在软垫20上，根据消毒过程所需的角度——手臂与床面大约呈45°角，调整支撑板19的高度：先把夹块16拔离转轴11，旋转旋钮10，齿轮12与齿牙13啮合转动，即可控制第二支杆9的升降，当调节结束后，再把夹块16拉至转轴11的位置处，使其夹紧转轴11，即可将第二支杆9固定。

[0018] 在图2中，支撑板19的上表面设置有软垫20，软垫20为一种PVC材质的构件，且软垫20的内部填充有海绵，软垫20可增加患者手臂的舒适度。

[0019] 在图2中，支撑板19呈弧形结构的构件，且支撑板19的厚度为2.5cm，弧形结构更加贴合人体手臂的形状，符合人体工程学。

[0020] 在图2中，夹块16呈“C”形结构的构件，且夹块16的内径与转轴11的直径相适配，将夹块16夹紧转轴11，可虽第二支杆9起到固定作用。

[0021] 在图3中，第一支杆8的内径与第二支杆9的外径相适配，且第一支杆8的长度与第二支杆9的长度相等，将第二支杆9调至最低点时，第二支杆9可完全收进第一支杆8中。

[0022] 本实用新型的工作原理是：先将消毒支架移至病床边，把抽屉4所在的那一面朝外，储物盒2的背面朝向患者，然后，把患者的手臂放在软垫20上，根据消毒过程所需的角度——手臂与床面大约呈45°角，调整支撑板19的高度：先把夹块16拔离转轴11，旋转旋钮10，齿轮12与齿牙13啮合转动，即可控制第二支杆9的升降，当调节结束后，再把夹块16拉至

转轴11的位置处，使其夹紧转轴11，即可将第二支杆9固定。

[0023] 当患者把手臂放于支撑板19上时，其手臂不可能一直保持不动，而由于弹簧22的设置，可使支撑板19和软垫20始终贴合患者的手臂，对患者的手臂起到支撑作用的同时，也可使其更加舒适。

[0024] 以上所述的，仅为本实用新型较佳的具体实施方式，但本实用新型的保护范围并不局限于此，任何熟悉本技术领域的技术人员在本实用新型揭露的技术范围内，根据本实用新型的技术方案及本实用新型构思加以等同替换或改变，都应涵盖在本实用新型的保护范围之内。

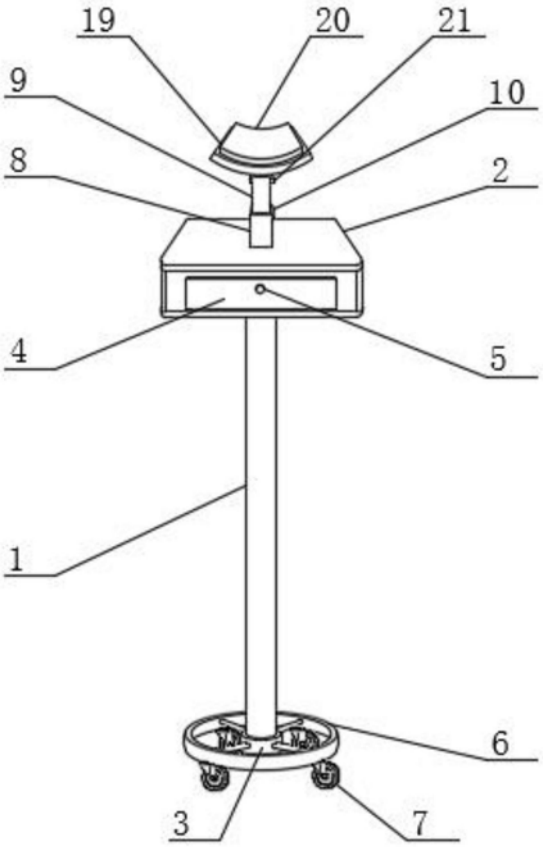

图1

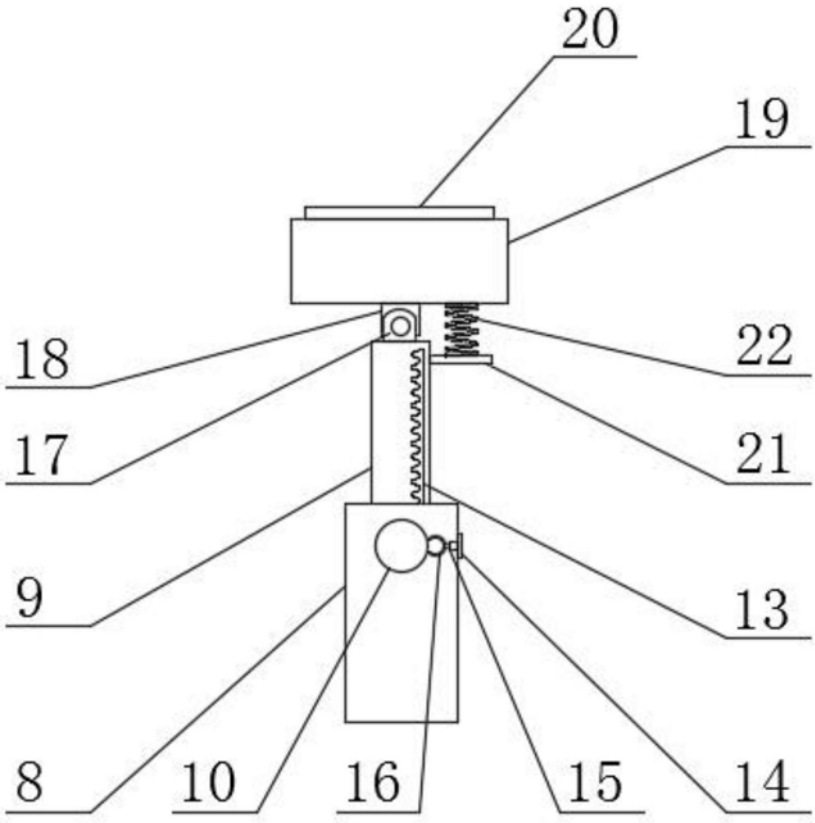

图2

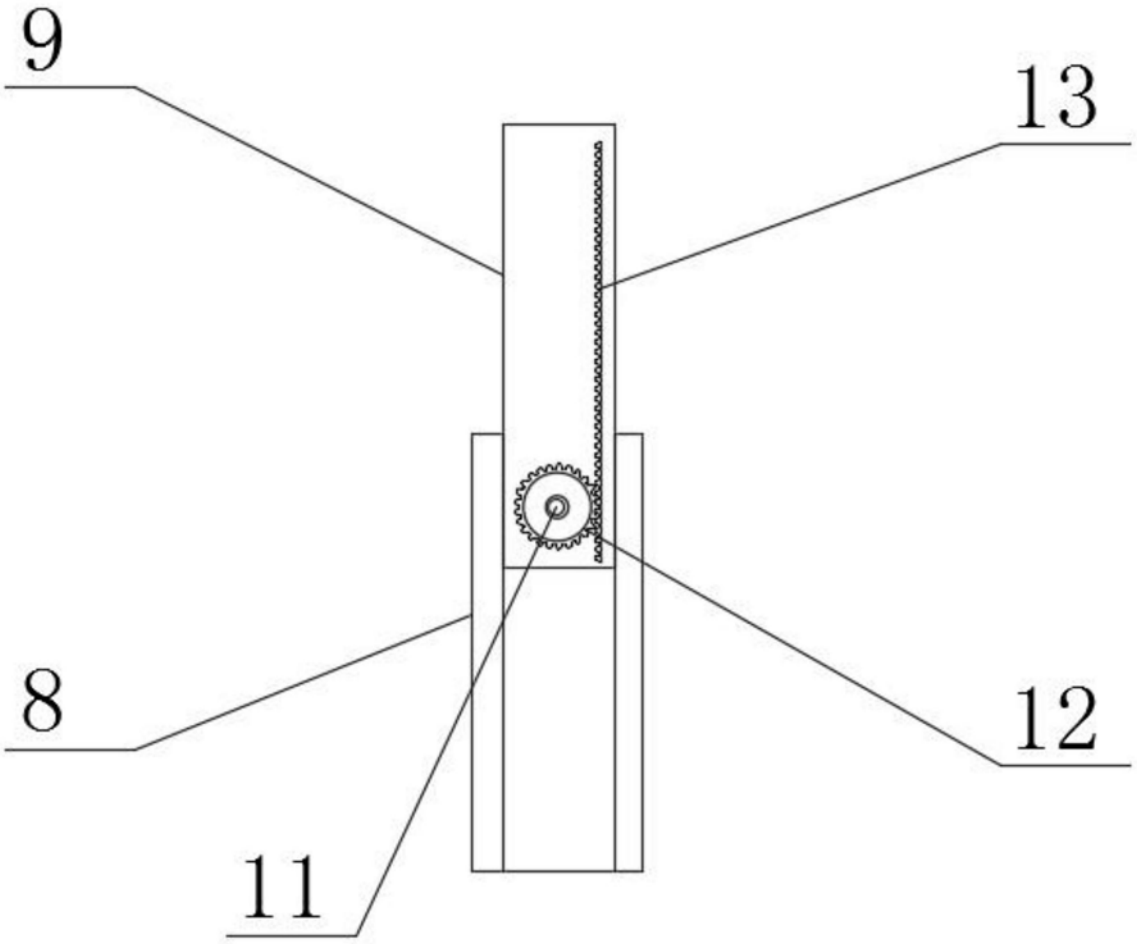

图3