(19)中华人民共和国国家知识产权局

(12)实用新型专利

(10)授权公告号 CN 203106770 U
(45)授权公告日 2013.08.07

(21)申请号 201320134532.5

(22)申请日 2013.03.23

(73)专利权人 乐昌市河南工艺厂
地址 512219 广东省韶关市乐昌市花明下街22号

(72)发明人 朱一忠

(74)专利代理机构 韶关市雷门专利事务所 44226
代理人 周胜明

(51)Int.Cl.
A47J 27/12(2006.01)

权利要求书1页 说明书1页 附图1页

(54)实用新型名称

多用途电炒锅

(57)摘要

本实用新型涉及一种多用途电炒锅，包括锅座，在锅座的正面分别设有电源开关、煲汤按钮、煮饭按钮、炒菜按钮和蒸菜按钮，在锅座的上部分别装有蒸菜锅、煮饭锅、煲汤锅和炒菜锅，煲汤锅、煮饭锅、炒菜锅和蒸菜锅通过控制电路分别与煲汤按钮、煮饭按钮、炒菜按钮和蒸菜按钮相联接。煲汤、煮饭、炒菜和蒸菜的各部位独立运行，智能化控制，可同时煮饭、炒菜和煲汤作业，能节约家务时间，方便单身一族，当在炒锅不用时，可用锅座盛装用餐，冬天可保温，达到一锅多用的效果。

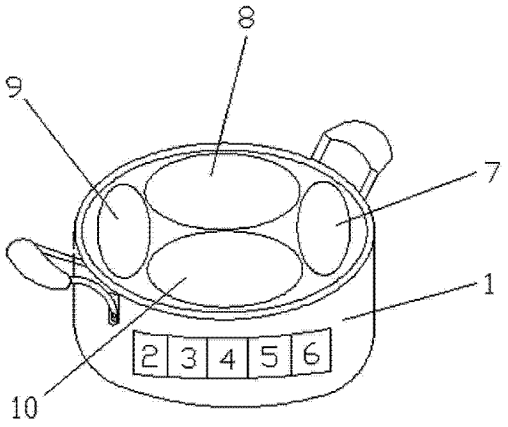

CN 203106770 U

1. 一种多用途电炒锅，包括锅座，其特征是：在锅座的正面分别设有电源开关、煲汤按钮、煮饭按钮、炒菜按钮和蒸菜按钮，在锅座的上部分别装有蒸菜锅、煮饭锅、煲汤锅和炒菜锅，煲汤锅、煮饭锅、炒菜锅和蒸菜锅通过控制电路分别与煲汤按钮、煮饭按钮、炒菜按钮和蒸菜按钮相联接。

多用途电炒锅

技术领域

[0001] 本实用新型属于电子炊具技术领域，涉及一种多用途电炒锅。

背景技术

[0002] 随着生活节奏的加快，电炒锅越来越多地出现在都市人的厨房中。它既可以用来炒菜，亦可进行煎、炸操作，煲汤、炖肉的功夫也不错，虽然比明火炒菜少了一些情趣，但方便、清洁及可以自由调节温度等诸多优点仍使之大有取代传统炒锅之势。

[0003] 但是现有的电炒锅在炒菜时就只能炒菜，在煲汤时就只能煲汤，炒菜和煲汤不能同时进行，因而家务时间长，另外电炒锅不炒菜时，就只能闲置在一旁，没有什么作用。

实用新型内容

[0004] 为了克服现有技术的上述缺点，本实用新型提供一种可同时煮饭、炒菜和煲汤作业，节约家务时间，当在炒锅不用时，可用锅座盛装用餐，冬天可保温，达到一锅多用目的的多用途电炒锅。

[0005] 本实用新型解决其技术问题所采用的技术方法是：一种多用途电炒锅，包括锅座，在锅座的正面分别设有电源开关、煲汤按钮、煮饭按钮、炒菜按钮和蒸菜按钮，在锅座的上部分别装有蒸菜锅、煮饭锅、煲汤锅和炒菜锅，煲汤锅、煮饭锅、炒菜锅和蒸菜锅通过控制电路分别与煲汤按钮、煮饭按钮、炒菜按钮和蒸菜按钮相联接。

[0006] 本实用新型的有益效果是：煲汤、煮饭、炒菜和蒸菜的各部位独立运行，智能化控制，可同时煮饭、炒菜和煲汤作业，能节约家务时间，方便单身一族，当在炒锅不用时，可用锅座盛装用餐，冬天可保温，达到一锅多用的效果。

[0007] 附图说明：

[0008] 图 1 是本实用新型的结构示意图。

[0009] 图中：1- 锅座、2- 电源开关、3- 煲汤按钮、4- 煮饭按钮、5- 炒菜按钮、6- 蒸菜按钮，7- 蒸菜锅、8- 煮饭锅、9- 煲汤锅、10- 炒菜锅。

[0010] 具体实施方式

[0011] 下面结合附图和实施例对本实用新型进一步说明：

[0012] 参见图 1，一种多用途电炒锅，包括锅座 1，锅座 1 的正面分别设有电源开关 2、煲汤按钮 3、煮饭按钮 4、炒菜按钮 5 和蒸菜按钮 6，在锅座 1 的上部分别装有蒸菜锅 7、煮饭锅 8、煲汤锅 9 和炒菜锅 10，煲汤锅 9、煮饭锅 8、炒菜锅 10 和蒸菜锅 7 分别通过煲汤按钮 3、煮饭按钮 4、炒菜按钮 5 和蒸菜按钮 6 进行控制。

[0013] 利用本实用新型，煲汤、煮饭、炒菜和蒸菜的各部位独立运行，智能化控制，可同时煮饭、炒菜和煲汤作业，能节约家务时间，方便单身一族，当在炒锅不用时，可用锅座盛装用餐，冬天可保温，达到一锅多用的效果。

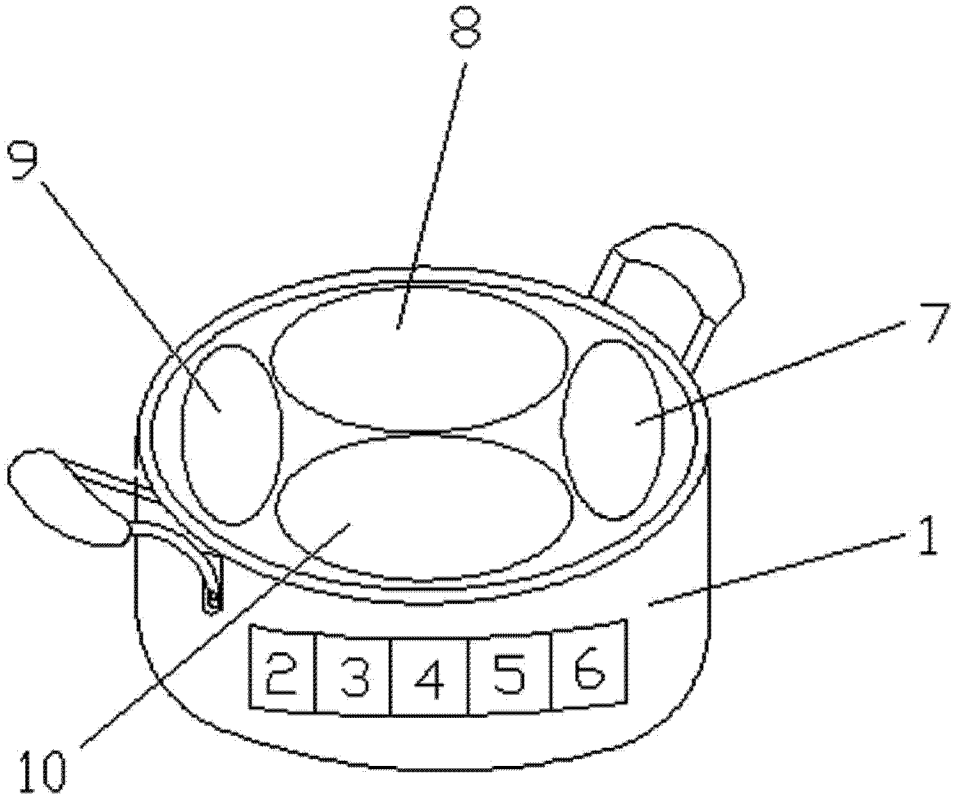

图 1