(19)中华人民共和国国家知识产权局

(12)实用新型专利

(10)授权公告号 CN 201565107 U
(45)授权公告日 2010.09.01

(21)申请号 200920214486.3

(22)申请日 2009.11.30

(73)专利权人 上海师范大学附属第二外国语学校
地址 201300 上海市浦东新区惠南镇拱极路2151号

(72)发明人 王雪松

(74)专利代理机构 上海天翔知识产权代理有限公司 31224
代理人 朱妙春

(51)Int.Cl.
A63F 3/02(2006.01)

权利要求书 1 页 说明书 2 页 附图 1 页

(54)实用新型名称

一种五子棋棋盘

(57)摘要

本实用新型公开了一种五子棋棋盘，五子棋棋盘设置有发光五子棋、复数个圆形透明按钮开关和电池盒，发光五子棋包括红、绿色发光二极管各一个，且设置在圆形透明按钮开关；发光五子棋通过圆形透明按钮设置在棋盘横竖线条每个交叉口处；电池盒与发光二极管相连并且设置在棋盘底部。本实用新型结构简单，在五子棋盘上设置发光二极管来代替五子棋，而且在使用起来极其方便，每个圆形透明按钮按一下发红光，按两下发绿光，按第三下恢复不发光，外出旅游出差携带较为方便。

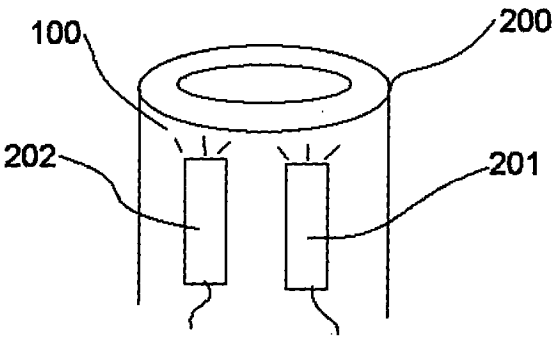

CN 201565107 U

1. 一种五子棋棋盘，其特征在于，所述五子棋棋盘设置有发光五子棋、复数个圆形透明按钮开关和电池盒，所述发光五子棋包括红、绿色发光二极管各一个，且设置在圆形透明按钮开关；所述发光五子棋通过圆形透明按钮设置在棋盘横竖线条每个交叉口处；所述电池盒与发光二极管相连并且设置在棋盘底部。

一种五子棋棋盘

技术领域：

[0001] 本实用新型涉及一种棋盘，尤其涉及一种具有发光效果的五子棋棋盘。

背景技术：

[0002] 五子棋是起源于中国古代的传统黑白棋种之一，现在已在国际上流行，为人民群众所喜闻乐见，五子棋不仅能增强思维能力，提高智力，而且富含哲理有助于修身养性，五子棋既有现代休闲的明显特征“短、平、快”，又有古典哲学的高深学问“阴阳易理”。五子棋既有简单学的特性，又有深奥的技巧和高水平的国际性比赛。五子棋的棋文化源远流长，具有东方的神秘和西方的直观，是中西文化的交流点，是古今哲理的结晶。

[0003] 五子棋是我国男女老幼喜爱的一项文娱活动，特别老年人经常喜欢在公园、茶室里玩上几盘，五子棋俗简单易玩，但每次都需带上种种两盒黑白棋子，在室外下棋常会遇到一阵风搅乱棋局的想象。外出旅游出差谁也不会带上现有的五子棋，根源在于棋子重、无处放棋盘、棋子经不起晃动。

实用新型内容：

[0004] 本实用新型的目的是用来弥补现有技术两盒黑白棋子携带不方便的不足，而提供一种集棋盘与棋子于一体的五子棋棋盘。

[0005] 为了实现上述目的，本实用新型的技术方案如下：

[0006] 一种五子棋棋盘，所述五子棋棋盘设置有发光五子棋、复数个圆形透明按钮开关和电池盒，

[0007] 所述发光五子棋包括红、绿色发光二极管各一个，且设置在圆形透明按钮开关；

[0008] 所述发光五子棋通过圆形透明按钮设置在棋盘横竖线条每个交叉口处；

[0009] 所述电池盒与发光二极管相连并且设置在棋盘底部。

[0010] 本实用新型结构简单，在五子棋盘上设置发光二极管来代替五子棋，而且在使用起来极其方便，每个圆形透明按钮按一下发红光，按两下发绿光，按第三下恢复不发光，外出旅游出差携带较为方便。

附图说明：

[0011] 以下结合附图和具体实施方式来进一步说明本实用新型。

[0012] 图 1 为本实用新型发光五子棋示意图

[0013] 图 2 为本实用新型五子棋棋盘示意图

具体实施方式：

[0014] 为了使本实用新型实现的技术手段、创作特征、达成目的与功效易于明白了解，下面结合具体图示，进一步阐述本实用新型。

[0015] 参考图 1 所示：一种五子棋棋盘，五子棋棋盘 300 设置有发光五子棋 100、复数个

圆形透明按钮开关 200 和电池盒 400，发光五子棋 100 包括红、绿色发光二极管 201、202 各一个，通过设置红色和绿色发光二极管 201、202 来代替现有技术中的黑白棋，并且将红色和绿色发光二极管 201、202 设置在圆形透明按钮开关 200 内，如果需要走红棋或者绿棋时，只需要按下形透明按钮开关 200 就可以相应的颜色，而且如果棋盘 300 交叉处没有棋子，则不发光。发光五子棋 100 通过圆形透明按钮开关 200 设置在棋盘 300 横竖线条每个交叉口处，这样整个棋盘 300 就通过红色二极管 201 和绿色二极管 202 来代替棋子；电池盒 400 与发光二极管相连设置在棋盘 300 的底部，便于电池 400 的更换。

[0016] 本实用新型结构简单，在五子棋盘上设置发光二极管来代替五子棋，而且在使用起来极其方便，每个圆形透明按钮按一下发红光，按两下发绿光，按第三下恢复不发光，外出旅游出差携带较为方便。

[0017] 以上显示和描述了本实用新型的基本原理和主要特征和本实用新型的优点。本行业的技术人员应该了解，本实用新型不受上述实施例的限制，上述实施例和说明书中描述的只是说明本实用新型的原理，在不脱离本实用新型精神和范围的前提下，本实用新型还会有各种变化和改进，这些变化和改进都落入要求保护的本实用新型范围内。本实用新型要求保护范围由所附的权利要求书及其等效物界定。

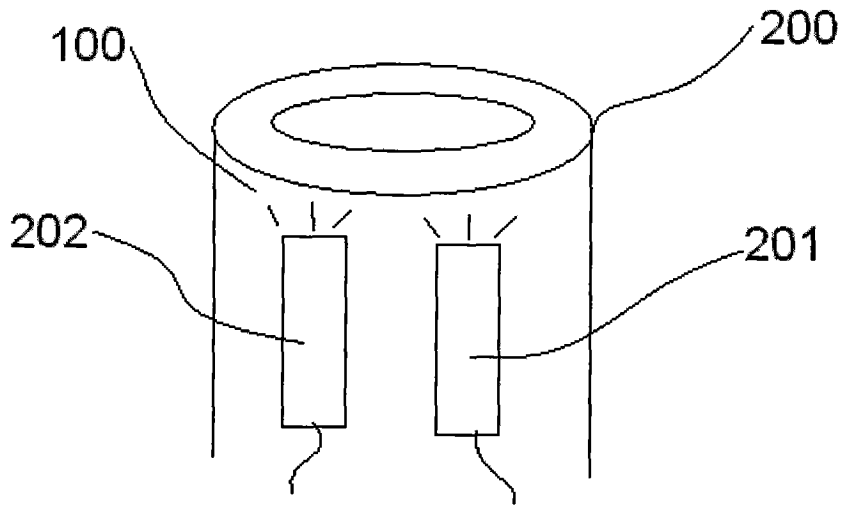

图 1

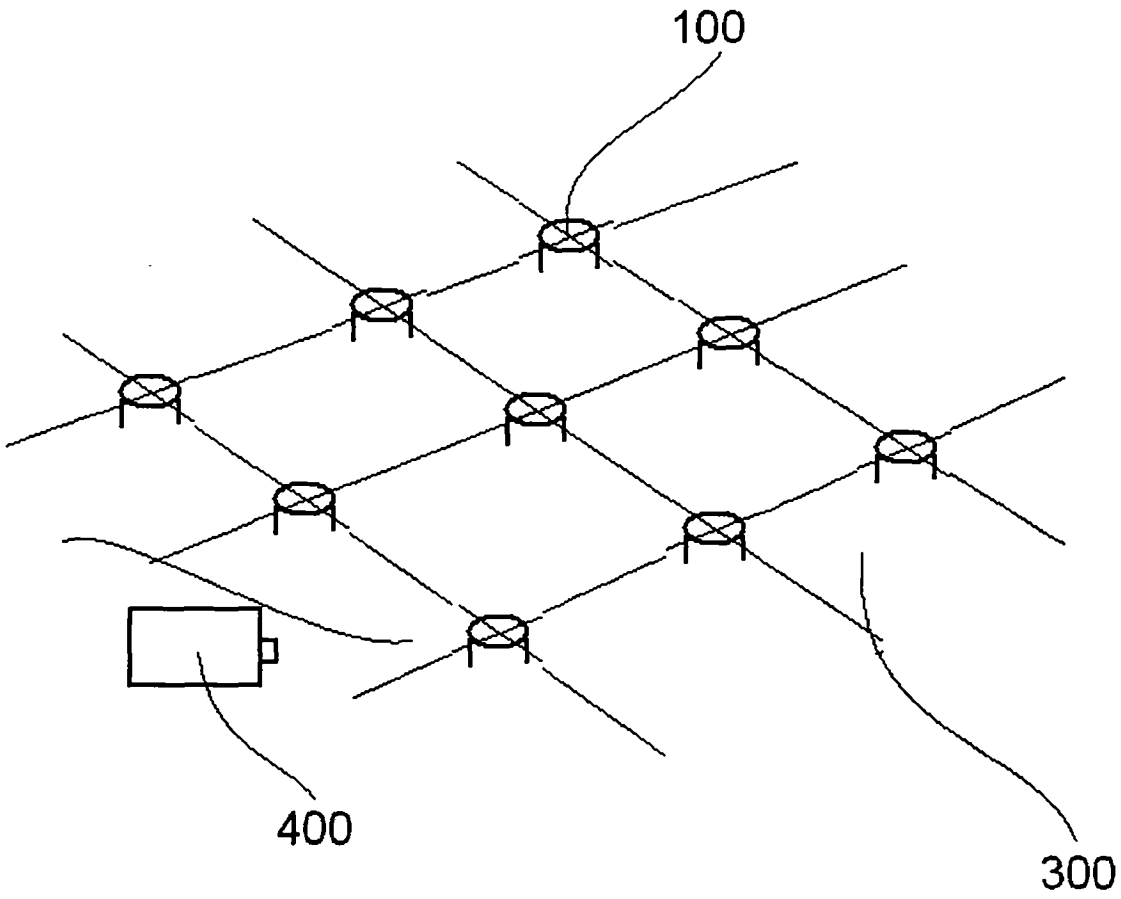

图 2