(19)中华人民共和国国家知识产权局

(12)实用新型专利

(10)授权公告号 CN 203987141 U
(45)授权公告日 2014.12.10

(21)申请号 201420446283.8

(22)申请日 2014.08.08

(73)专利权人 徐月苗
地址 311815 浙江省绍兴市诸暨市次坞镇182号

(72)发明人 徐月苗

(51)Int.Cl.
*A47D 13/02*(2006.01)
*A47D 1/10*(2006.01)

权利要求书1页 说明书2页 附图1页

(54)实用新型名称

背式肩座

(57)摘要

本实用新型公开了一种背式肩座，包括胸带，所述胸带包括主带，所述主带的两侧端端部通过弹簧带连接一固定带，在所述主带上与所述固定带上设有带扣，在2条所述固定带之间设有魔术扣；在所述固定带的上还缝合一脚踝固定带，所述脚踝固定带的端口设有魔术扣，底端处设有母扣，所述母扣连接一带有子扣的坐垫，在所述坐垫的后端设有一弹性带，所述弹性带的端部与所述主带上分别设有子母扣；本实用新型提高使用过程中的安全系数，不仅孩子坐着舒适安全，而且大人的双手可以用于其他用途使用，如拿购物袋、接听电话等等。

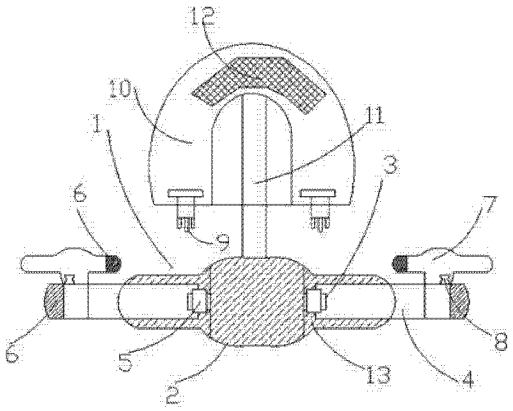


CN 203987141 U

1. 背式肩座，其特征在于：包括胸带，所述胸带包括主带，所述主带的两侧端端部通过弹簧带连接一固定带，在所述主带上与所述固定带上设有带扣，在 2 条所述固定带之间设有魔术扣；在所述固定带的上还缝合一脚踝固定带，所述脚踝固定带的端口设有魔术扣，底端处设有母扣，所述母扣连接一带有子扣的坐垫，在所述坐垫的后端设有一弹性带，所述弹性带的端部与所述主带上分别设有子母扣。

2. 根据权利要求 1 所述背式肩座，其特征在于：所述主带包括用透气材料制成，在内外侧面设有海绵气垫。

3. 根据权利要求 1 所述背式肩座，其特征在于：所述固定带的内侧面设有橡胶面层。

4. 根据权利要求 1 所述背式肩座，其特征在于：所述坐垫用高密度泡棉制成。

5. 根据权利要求 1 所述背式肩座，其特征在于：所述坐垫的座位区上固定一防滑垫。

# 背式肩座

## 技术领域

[0001] 本实用新型涉及一种背式肩座。

## 背景技术

[0002] 现在很多大人外出游玩都会带小孩子出去，享受与孩子之间甜美的生活；但是在人群较多的地方，儿童推车又没有用武之地的时候，大人一般选择把孩子抱在手上，可是这又存在很多不便之处：第一，手上不能拿东西了，即使可以拿也拿不了多少。第二，抱着孩子会导致双手时间不久就会出现酸痛。

[0003] 很多人也会选择把孩子放置到肩膀上，不仅可以避免人群的拥挤，小孩子不会收到任何挤压，而且可以给予孩子一个良好的视野，但是需要大人双手去扶住小孩子，否则一不注意小孩子就会向后翻倒，很容易发生危险，这样一来，大人的双手就没有用武之地，除了照顾孩子，手里没有办法拿任何东西，若是有电话打进来，那就更麻烦了，存在很大的安全隐患和不足。

## 实用新型内容

[0004] 本实用新型的目的是为了提供一种背式肩座，提高使用过程中的安全系数，不仅孩子坐着舒适安全，而且大人的双手可以用于其他用途使用，如拿购物袋、接听电话等等。

[0005] 为实现上述目的，本实用新型的技术方案是：

[0006] 背式肩座，其特征在于：包括胸带，所述胸带包括主带，所述主带的两侧端端部通过弹簧带连接一固定带，在所述主带上与所述固定带上设有带扣，在 2 条所述固定带之间设有魔术扣；在所述固定带的上还缝合一脚踝固定带，所述脚踝固定带的端口设有魔术扣，底端处设有母扣，所述母扣连接一带有子扣的坐垫，在所述坐垫的后端设有一弹性带，所述弹性带的端部与所述主带上分别设有子母扣。

[0007] 对本实用新型做进一步优选，所述主带包括用透气材料制成，在内外侧面设有海绵气垫。

[0008] 对本实用新型做进一步优选，所述固定带的内侧面设有橡胶面层。

[0009] 对本实用新型做进一步优选，所述坐垫用高密度泡棉制成。

[0010] 对本实用新型做进一步优选，所述坐垫的座位区上固定一防滑垫。

[0011] 本实用新型的有益效果：

[0012] 本实用新型借助胸带固定在大人的胸部，坐垫放置在脖子处，通过胸带固定整个坐垫以及坐垫上的小孩不会向后翻到，提高安装系数，由于小孩双脚被固定在脚踝固定带上，大人的双手就不需要再去扶住小孩的双脚，可以空出来做其他事情，如拎购物袋、牵小狗等等。

[0013] 本实用新型提高使用过程中的安全系数，不仅孩子坐着舒适安全，而且大人的双手可以用于其他用途使用，如拿购物袋、接听电话等等。

[0014] 为了进一步解释本实用新型的技术方案，下面通过具体实施例来对本实用新型进

行详细阐述。

## 附图说明

[0015] 图 1 为本实用新型的结构示意图。

## 具体实施方式

[0016] 以下结合附图及实施例对本实用新型作进一步说明。

[0017] 参考附图 1，本实施例公开了一种背式肩座，其特征在于：包括胸带 1，所述胸带 1 包括主带 2，所述主带 2 的两侧端端部通过弹簧带 3 连接一固定带 4，在所述主带 2 上与所述固定带 4 上设有带扣 5，在 2 条所述固定带 4 之间设有魔术扣 6；在所述固定带 4 的上还缝合一脚踝固定带 7，所述脚踝固定带 7 的端口设有魔术扣 6，底端处设有母扣 8，所述母扣 8 连接一带有子扣 9 的坐垫 10，在所述坐垫 10 的后端设有一弹性带 11，所述弹性带 11 的端部与所述主带 2 上分别设有子母扣，所述坐垫 10 用高密度泡棉制成，所述坐垫 10 的座位区上固定一防滑垫 12。

[0018] 本实用新型中所述主带 2 包括用透气材料制成，在内外侧面设有海绵气垫 13，所述固定带 4 的内侧面设有橡胶面层。

[0019] 本实用新型在实际使用时，将坐垫 1 套到大人的脖子上，弹性带 11 与主带 2 卡扣连接，再将胸带套在大人的胸部外围，借助魔术扣 6 将胸带固定在大人身上，根据使用者不同的大小可以通过带扣 5 和魔术扣 6 来调节。完成安装后，再将小孩子放置到坐垫 1 上，并将小孩的双脚分别固定在脚踝固定带 7 上，通过魔术扣 6 拉紧扣牢，这样小孩子的双脚被固定，整个人的重心向前倾，不会向后翻到。完成后，大人的双手就可以干其他事情，由于坐垫 1 用高密度泡棉制成，具有柔软性，可以减少大人背负小孩过程中的力度集中而造成的劳累，延长背负时间，减少劳累度。

[0020] 以上所述仅为本实用新型的一个实施例，并非对本案设计的限制，凡依本案的设计关键所做的等同变化，均落入本案的保护范围。

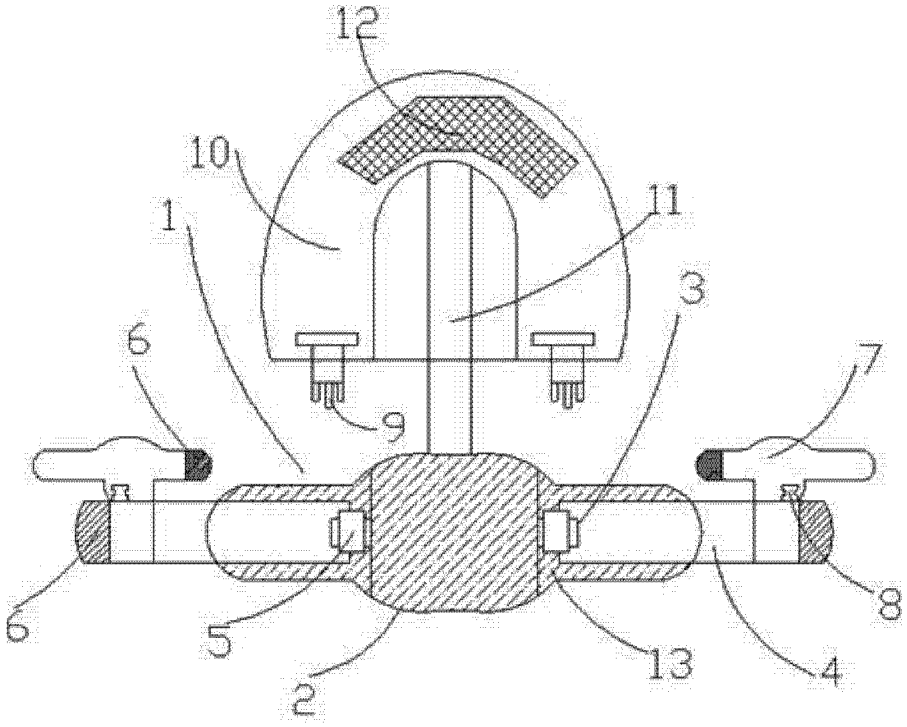


图 1