(19)中华人民共和国国家知识产权局

(12)发明专利申请

(10)申请公布号 CN 102881413 A
(43)申请公布日 2013.01.16

(21)申请号 201210314740.3

(22)申请日 2012.08.30

(71)申请人 万达集团股份有限公司
地址 257500 山东省东营市垦利县行政办新区万达大厦

(72)发明人 尚吉永 刘斌 巴银华 尚吉国 薛高山 王秀彪 王金潭

(74)专利代理机构 山东济南齐鲁科技专利事务所有限公司 37108
代理人 宋永丽

(51)Int.Cl.
*H01F 27/24*(2006.01)
*H01F 27/28*(2006.01)
*H01F 27/26*(2006.01)

权利要求书 1 页 说明书 1 页 附图 1 页

(54)发明名称

一种立体铁心干式变压器

(57)摘要

本发明提供一种立体铁心干式变压器，包括高压端子、吊环、低压端子、上夹件、器身绝缘、线圈、高压分接、拉螺杆、侧吹式风机、铁心、下夹件、变压器底座，铁心采用三个完全相同的单框拼合成立体等边三角形，铁心的一端设有器身绝缘，器身绝缘的上方设有上夹件，上夹件的上方高压端子和低压端子交错连接，吊环在上夹件的一侧，线圈和高压分接设置在铁心的外围，铁心的一侧设有拉螺杆，下夹件在铁心的下方，下夹件的一侧设有侧吹式风机，下夹件的下方为变压器底座；其优点是有效的解决了三相供电不平衡，磁阻大，激磁电流、空载损耗高等问题。

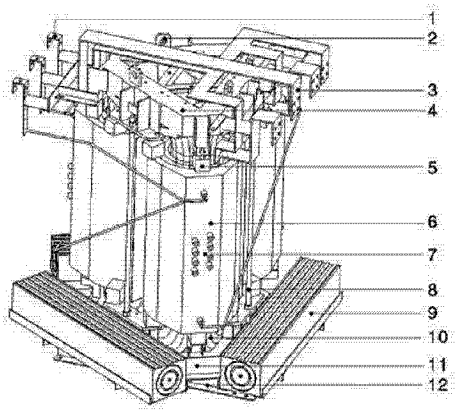


CN 102881413 A

1. 一种立体铁心干式变压器，其特征在于铁心采用三个完全相同的单框拼合成立体等边三角形，铁心的一端设有器身绝缘，器身绝缘的上方设有上夹件，上夹件的上方高压端子和低压端子交错连接，吊环在上夹件的一侧，线圈和高压分接设置在铁心的外围，铁心的一侧设有拉螺杆，下夹件在铁心的下方，下夹件的一侧设有侧吹式风机，下夹件的下方为变压器底座。

# 一种立体铁心干式变压器

## 技术领域

[0001] 本发明涉及一种变压器，具体涉及一种立体铁心干式变压器。

## 背景技术

[0002] 目前随着日趋急烈的市场竞争，中、小型变压器产品成本的竞争已是市场竞争的重要方面之一，现有产品存在三相供电不平衡，磁阻大，激磁电流、空载损耗高等问题。

## 发明内容

[0003] 为解决现有技术的不足，本发明提供一种立体铁心干式变压器。

[0004] 本发明所采取的技术方案是：一种立体铁心干式变压器，包括高压端子、吊环、低压端子、上夹件、器身绝缘、线圈、高压分接、拉螺杆、侧吹式风机、铁心、下夹件、变压器底座，铁心采用三个完全相同的单框拼合成立体等边三角形，铁心的一端设有器身绝缘，器身绝缘的上方设有上夹件，上夹件的上方高压端子和低压端子交错连接，吊环在上夹件的一侧，线圈和高压分接设置在铁心的外围，铁心的一侧设有拉螺杆，下夹件在铁心的下方，下夹件的一侧设有侧吹式风机，下夹件的下方为变压器底座。

[0005] 本发明的有益效果是：有效的解决了三相供电不平衡，磁阻大，激磁电流、空载损耗高等问题。

## 附图说明

[0006] 附图 1 为本发明的结构示意图。

[0007] 其中：1 高压端子、2 吊环、3 低压端子、4 上夹件、5 器身绝缘、6 线圈、7 高压分接、8 拉螺杆、9 侧吹式风机、10 铁心、11 下夹件、12 变压器底座。

## 具体实施方式

[0008] 下面结合附图对本发明作进一步说明。

[0009] 如图所示，一种立体铁心干式变压器，包括高压端子 1、吊环 2、低压端子 3、上夹件 4、器身绝缘 5、线圈 6、高压分接 7、拉螺杆 8、侧吹式风机 9、铁心 10、下夹件 11、变压器底座 12，铁心 10 采用三个完全相同的单框拼合成立体等边三角形，铁心 10 的一端设有器身绝缘 5，器身绝缘 5 的上方设有上夹件 4，上夹件 4 的上方高压端子 1 和低压端子 3 交错连接，吊环 2 在上夹件 4 的一侧，线圈 6 和高压分接 7 设置在铁心 10 的外围，铁心 10 的一侧设有拉螺杆 8，下夹件 11 在铁心 10 的下方，下夹件 11 的一侧设有侧吹式风机 9，下夹件 11 的下方为变压器底座 12。

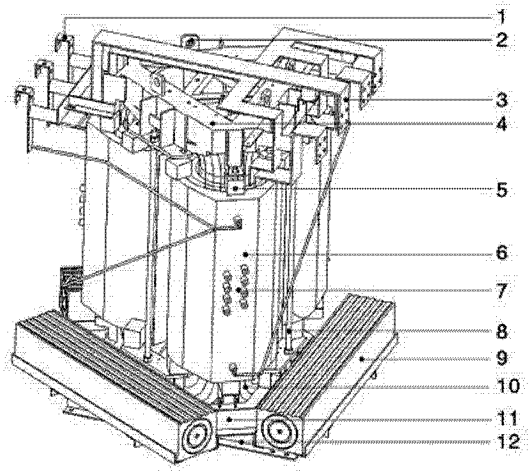


图 1