(19)中华人民共和国国家知识产权局

(12)实用新型专利

(10)授权公告号 CN 214594783 U
(45)授权公告日 2021.11.05

(21)申请号 202120220090.0

(22)申请日 2021.01.27

(73)专利权人 沧州医学高等专科学校
地址 061001 河北省沧州市运河区学院路

(72)发明人 张金永

(74)专利代理机构 北京盛凡佳华专利代理事务所(普通合伙) 11947
代理人 王翠

(51)Int.Cl.
A47B 19/02(2006.01)
A47B 19/10(2006.01)

权利要求书1页 说明书3页 附图3页

(54)实用新型名称

一种思政教学演讲台

(57)摘要

本实用新型提供一种思政教学演讲台涉及教学演讲技术领域，包括演讲台主体和固定装置，所述演讲台主体的表面开设有话筒插口，所述固定装置包括抵块，所述抵块的表面固定连接有第一弹簧，所述第一弹簧的一端固定连接有活动臂，所述活动臂的表面固定连接有伸缩杆，所述伸缩杆远离活动臂的一端贯穿抵块的内壁并与其滑动连接，所述活动臂的表面固定连接有限位块，所述限位块的表面插设在抵块的内壁中。本实用新型，通过设置固定装置，当话筒需要固定时，拉动拉手，第一弹簧发生形变，随即将话筒放置在插口中，松开拉手，第一弹簧为挣脱束缚产生弹力，活动臂与固定臂相抵，完成固定，目前大多数演讲结束后，话筒随意置放，易滚落，导致其损坏。

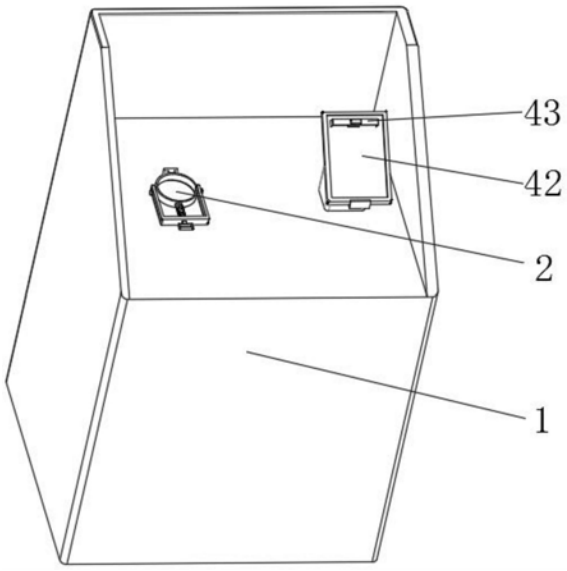

CN 214594783 U

1.一种思政教学演讲台,包括演讲台主体(1)和固定装置(3),其特征在于:所述演讲台主体(1)的表面开设有话筒插口(2),所述固定装置(3)位于话筒插口(2)的上方设置;

所述固定装置(3)包括抵块(33),所述抵块(33)与演讲台主体(1)的表面固定连接,所述抵块(33)呈'U'形设置,所述抵块(33)的表面固定连接有第一弹簧(34),所述第一弹簧(34)远离抵块(33)的一端固定连接有活动臂(35),所述活动臂(35)的表面固定连接有伸缩杆(37),所述伸缩杆(37)插设在第一弹簧(34)中并与其滑动连接,所述伸缩杆(37)远离活动臂(35)的一端贯穿抵块(33)的内壁并与其滑动连接,所述伸缩杆(37)远离活动臂(35)的一端固定连接有拉手(38),所述拉手(38)与抵块(33)的表面相抵,所述活动臂(35)的表面固定连接有两个对称设置的限位块(36),所述限位块(36)的表面插设在抵块(33)的内壁中并与其滑动连接。

2.根据权利要求1所述的一种思政教学演讲台,其特征在于:所述演讲台主体(1)的表面固定连接有固定块(31),所述固定块(31)的表面固定连接有固定臂(32),所述固定臂(32)与活动臂(35)的表面相抵。

3.根据权利要求1所述的一种思政教学演讲台,其特征在于:所述演讲台主体(1)的表面设置有夹持装置(4),所述夹持装置(4)位于演讲台主体(1)的上方设置。

4.根据权利要求3所述的一种思政教学演讲台,其特征在于:所述夹持装置(4)包括底座(41),所述底座(41)的表面与演讲台主体(1)的表面固定连接,所述底座(41)远离演讲台主体(1)的一端固定连接有放置台(42)。

5.根据权利要求4所述的一种思政教学演讲台,其特征在于:所述放置台(42)的表面固定连接有固定架(43),所述固定架(43)的表面固定连接有第二弹簧(44),所述第二弹簧(44)远离固定架(43)的一端固定连接有抵板(45),所述抵板(45)的表面固定连接有插杆(46),所述插杆(46)插设在第二弹簧(44)中并与其滑动连接,所述插杆(46)远离抵板(45)的一端贯穿固定架(43)的内壁并与其滑动连接。

6.根据权利要求5所述的一种思政教学演讲台,其特征在于:所述插杆(46)远离抵板(45)的一端固定连接有拉块(47),所述拉块(47)与固定架(43)的表面相抵。

一种思政教学演讲台

技术领域

[0001] 本实用新型涉及教学演讲技术领域,尤其涉及一种思政教学演讲台。

背景技术

[0002] 现在演讲台主体泛指演说者所使用的台子.通常用木材或金属制作而成.高度一般是1.1M至1.3M之间.传统的演讲台主体功能简单,一般只能用作摆设,现在的生产商在功能上作了越多样化的改进,如集成麦克风、台灯、计算机、书写屏、功放、音箱、扩展接口等设备,使用环境:1)政府、企业、学校、酒店、会场等场所的会议厅及报告厅;2)高、中、小院校教室;3)教堂;4)娱乐场所或礼仪公司宣传活动;5)电视电影颁奖典礼,除了可当演讲台主体使用外,很多用户还可以用来当宣传台、咨客台、迎宾台、接待台。

[0003] 目前大多数演讲结束后,话筒随意放置,易掉落至演讲台主体的下方,导致设备损坏,增加了演讲成本,对此需要改进。

实用新型内容

[0004] 本实用新型的目的是为了解决现有技术中存在的缺点,而提出的一种思政教学演讲台。

[0005] 为了实现上述目的,本实用新型采用了如下技术方案:一种思政教学演讲台,包括演讲台主体和固定装置,所述演讲台主体的表面开设有话筒插口,所述固定装置位于话筒插口的上方设置,所述固定装置包括抵块,所述抵块与演讲台主体的表面固定连接,所述抵块呈‘U’形设置,所述抵块的表面固定连接有第一弹簧,所述第一弹簧远离抵块的一端固定连接有活动臂,所述活动臂的表面固定连接有伸缩杆,所述伸缩杆插设在第一弹簧中并与其滑动连接,所述伸缩杆远离活动臂的一端贯穿抵块的内壁并与其滑动连接,所述伸缩杆远离活动臂的一端固定连接有拉手,所述拉手与抵块的表面相抵,所述活动臂的表面固定连接有两个对称设置的限位块,所述限位块的表面插设在抵块的内壁中并与其滑动连接。

[0006] 优选的,所述演讲台主体的表面固定连接有固定块,所述固定块的表面固定连接有固定臂,所述固定臂与活动臂的表面相抵。

[0007] 优选的,所述演讲台主体的表面设置有夹持装置,所述夹持装置位于演讲台主体的上方设置。

[0008] 优选的,所述夹持装置包括底座,所述底座的表面与演讲台主体的表面固定连接,所述底座远离演讲台主体的一端固定连接有放置台。

[0009] 优选的,所述放置台的表面固定连接有固定架,所述固定架的表面固定连接有第二弹簧,所述第二弹簧远离固定架的一端固定连接有抵板,所述抵板的表面固定连接有插杆,所述插杆插设在第二弹簧中并与其滑动连接,所述插杆远离抵板的一端贯穿固定架的内壁并与其滑动连接。

[0010] 优选的,所述插杆远离抵板的一端固定连接有拉块,所述拉块与固定架的表面相抵。

[0011] 与现有技术相比，本实用新型的优点和积极效果在于，

[0012] 1、本实用新型中，通过设置固定装置，当话筒需要固定时，向远离固定臂的方向拉动拉手，活动臂带动限位块在抵块的内壁同向滑动，第一弹簧发生形变，随即将话筒放置在插口中并与固定臂相抵，缓慢松开拉手，第一弹簧为挣脱束缚产生弹力，带动活动臂复位，活动臂与固定臂相抵，完成固定，目前大多数演讲结束后，话筒随意放置，易掉落至演讲台主体的下方，导致设备损坏，增加了演讲成本，该装置的应用避免上述问题且有效提高设备的实用性。

[0013] 2、本实用新型中，通过设置夹持装置，当演讲稿需要固定时，向远离放置台的方向拉动拉块，抵板与插杆同向滑动，第二弹簧发生形变，随即将演讲稿的上端放置在抵板与放置台间的夹缝处，松开拉块，第二弹簧为挣脱束缚产生弹力，带动抵板复位，抵板与放置台相抵，完成固定，目前大多数演讲者在演讲时，演讲稿无法固定，且易掉落，导致演讲者无法演讲，该装置的应用避免上述问题且有效提高设备的易用性。

附图说明

[0014] 图1为本实用新型提出一种思政教学演讲台的立体结构示意图；

[0015] 图2为本实用新型提出一种思政教学演讲台的后视结构示意图；

[0016] 图3为本实用新型提出一种思政教学演讲台中固定装置的结构示意图；

[0017] 图4为本实用新型提出一种思政教学演讲台中夹持装置的结构示意图。

[0018] 图例说明：1、演讲台主体；2、话筒插口；3、固定装置；31、固定块；32、固定臂；33、抵块；34、第一弹簧；35、活动臂；36、限位块；37、伸缩杆；38、拉手；4、夹持装置；41、底座；42、放置台；43、固定架；44、第二弹簧；45、抵板；46、插杆；47、拉块。

具体实施方式

[0019] 为了能够更清楚地理解本实用新型的上述目的、特征和优点，下面结合附图和实施例对本实用新型做进一步说明。需要说明的是，在不冲突的情况下，本申请的实施例及实施例中的特征可以相互组合。

[0020] 在下面的描述中阐述了很多具体细节以便于充分理解本实用新型，但是，本实用新型还可以采用不同于在此描述的其他方式来实施，因此，本实用新型并不限于下面公开说明书的具体实施例的限制。

[0021] 实施例1，如图1-4所示，本实用新型提供了一种思政教学演讲台，包括演讲台主体1和固定装置3，演讲台主体1的表面开设有话筒插口2。

[0022] 下面具体说一下其固定装置3和夹持装置4的具体设置和作用。

[0023] 如图1和图3所示，固定装置3包括抵块33，抵块33与演讲台主体1的表面固定连接，抵块33呈‘U’形设置，抵块33的表面固定连接有第一弹簧34，第一弹簧34远离抵块33的一端固定连接有活动臂35，活动臂35的表面固定连接有伸缩杆37，伸缩杆37插设在第一弹簧34中并与其滑动连接，伸缩杆37远离活动臂35的一端贯穿抵块33的内壁并与其滑动连接，伸缩杆37远离活动臂35的一端固定连接有拉手38，拉手38与抵块33的表面相抵，活动臂35的表面固定连接有两个对称设置的限位块36，限位块36的表面插设在抵块33的内壁中并与其滑动连接，演讲台主体1的表面固定连接有固定块31，固定块31的表面固定连接有固定臂

32，固定臂32与活动臂35的表面相抵。

[0024] 其整个固定装置3达到的效果为，通过设置固定装置3，当话筒需要固定时，向远离固定臂32的方向拉动拉手38，活动臂35带动限位块36在抵块33的内壁同向滑动，第一弹簧34发生形变，随即将话筒放置在插口中并与固定臂32相抵，缓慢松开拉手38，第一弹簧34为挣脱束缚产生弹力，带动活动臂35复位，活动臂35与固定臂32相抵，完成固定，目前大多数演讲结束后，话筒随意放置，易掉落至演讲台主体的下方，导致设备损坏，增加了演讲成本，该装置的应用避免上述问题且有效提高设备的实用性。

[0025] 如图2和图4所示，演讲台主体1的表面设置有夹持装置4，夹持装置4位于演讲台主体1的上方设置，夹持装置4包括底座41，底座41的表面与演讲台主体1的表面固定连接，底座41远离演讲台主体1的一端固定连接有放置台42，放置台42的表面固定连接有固定架43，固定架43的表面固定连接有第二弹簧44，第二弹簧44远离固定架43的一端固定连接有抵板45，抵板45的表面固定连接有插杆46，插杆46插设在第二弹簧44中并与其滑动连接，插杆46远离抵板45的一端贯穿固定架43的内壁并与其滑动连接，插杆46远离抵板45的一端固定连接有拉块47，拉块47与固定架43的表面相抵。

[0026] 其整个的夹持装置4达到的效果为，通过设置夹持装置4，当演讲稿需要固定时，向远离放置台42的方向拉动拉块47，抵板45与插杆46同向滑动，第二弹簧44发生形变，随即将演讲稿的上端放置在抵板45与放置台42间的夹缝处，松开拉块47，第二弹簧44为挣脱束缚产生弹力，带动抵板45复位，抵板45与放置台42相抵，完成固定，目前大多数演讲者在演讲时，演讲稿无法固定，且易掉落，导致演讲者无法演讲，该装置的应用避免上述问题且有效提高设备的易用性。

[0027] 实施例2，与实施例1不同的是，如图3所示，演讲台主体1的表面固定连接有固定块31，固定块31的表面固定连接有固定臂32，固定臂32与活动臂35的表面相抵。

[0028] 其整体的工作原理为，当话筒需要固定时，向远离固定臂32的方向拉动拉手38，活动臂35带动限位块36在抵块33的内壁同向滑动，第一弹簧34发生形变，随即将话筒放置在插口中并与固定臂32相抵，缓慢松开拉手38，第一弹簧34为挣脱束缚产生弹力，带动活动臂35复位，活动臂35与固定臂32相抵，完成固定，目前大多数演讲结束后，话筒随意放置，易掉落至演讲台主体的下方，导致设备损坏，增加了演讲成本，该装置的应用避免上述问题且有效提高设备的实用性，当演讲稿需要固定时，向远离放置台42的方向拉动拉块47，抵板45与插杆46同向滑动，第二弹簧44发生形变，随即将演讲稿的上端放置在抵板45与放置台42间的夹缝处，松开拉块47，第二弹簧44为挣脱束缚产生弹力，带动抵板45复位，抵板45与放置台42相抵，完成固定，目前大多数演讲者在演讲时，演讲稿无法固定，且易掉落，导致演讲者无法演讲，该装置的应用避免上述问题且有效提高设备的易用性。

[0029] 以上所述，仅是本实用新型的较佳实施例而已，并非是对本实用新型作其它形式的限制，任何熟悉本专业的技术人员可能利用上述揭示的技术内容加以变更或改型为等同变化的等效实施例应用于其它领域，但是凡是未脱离本实用新型技术方案内容，依据本实用新型的技术实质对以上实施例所作的任何简单修改、等同变化与改型，仍属于本实用新型技术方案的保护范围。

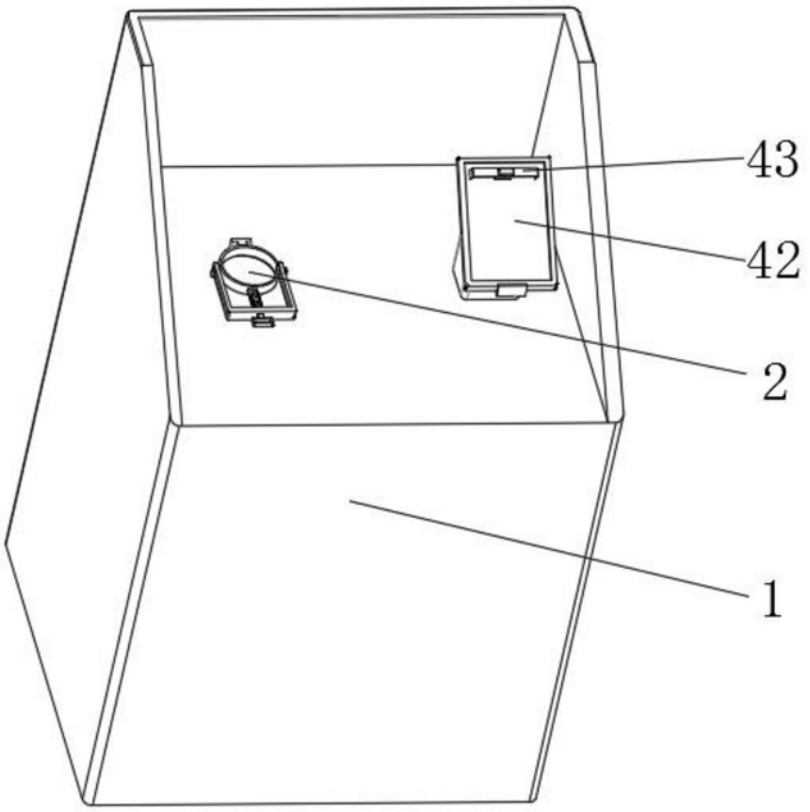

图1

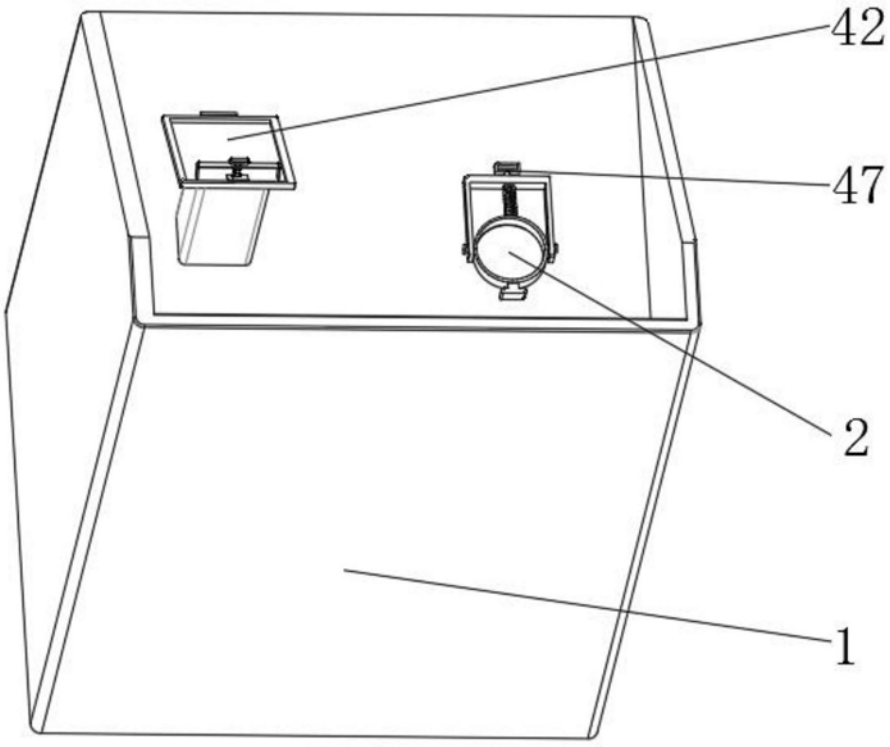

图2

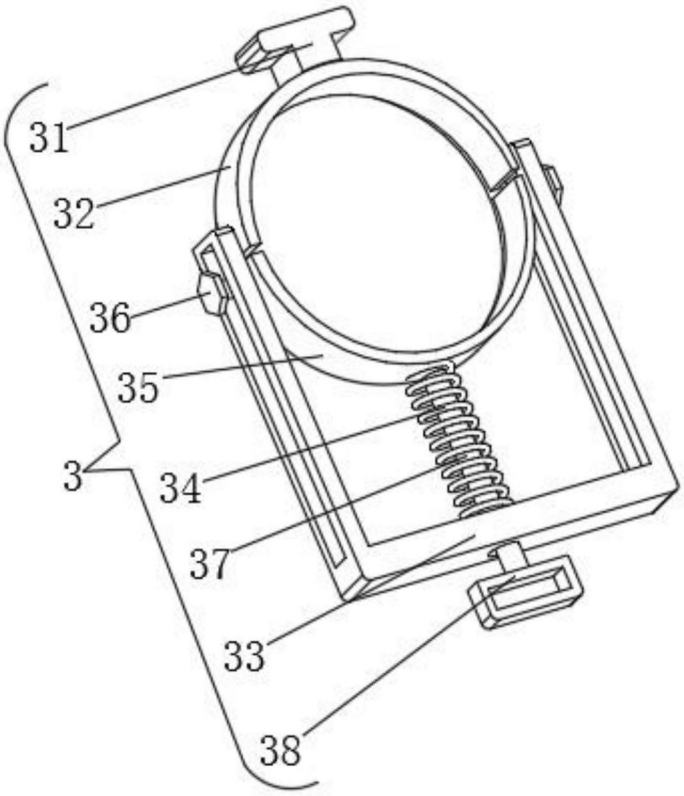

图3

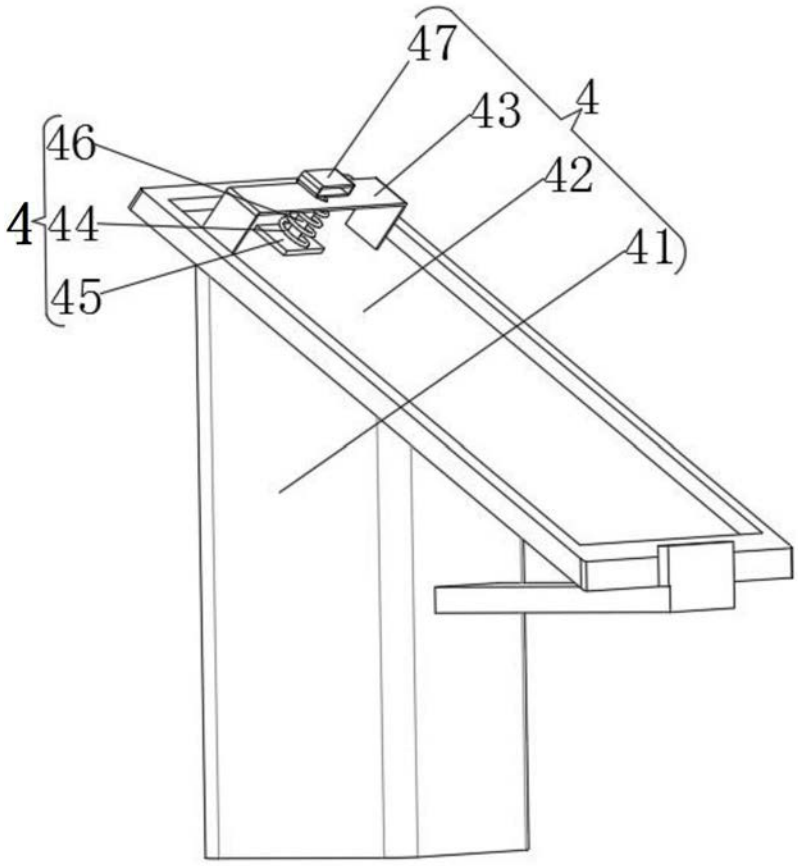

图4