M434331

(19)中華民國智慧財產局

(12)新型說明書公告本 **(11)證書號數：TW M434331U1**

(45)公告日： 中華民國 101 (2012) 年 07 月 21 日

(21)申請案號：100217891 (22)申請日： 中華民國 100 (2011) 年 09 月 23 日

(51)Int. Cl.： ***H01R13/02 (2006.01)*** ***H01R13/40 (2006.01)***

(71)申請人：淳溢科學股份有限公司(中華民國) XYZ SCIENCE CO., LTD. (TW)

新北市永和區保生路 2 號 10 樓

(72)創作人：李秋山 LEE, CHIU SAN (TW)

申請專利範圍項數：10 項 圖式數：47 共 73 頁

(54)名稱

全球家電接地插座含二位插座

(57)摘要

本創作為有關於一種全球家電接地插座含二位插座，其主要由一將端子組收容於殼體及一結合該殼體上、並具有複數插孔之面板所組成，而本創作更包括一對應巴西插頭規格之第十一接地區、一符合義大利插頭規格之第十二接地區、一對應瑞士插頭規格之第十三接地區及對應美式 125V 二種插頭規格之第十四接地及第十五接地區，且該面板包含有一符合全球 250V 插頭規格之第三插孔組，一符合二扁、二圓與美式 125V 插頭規格之第四插孔組及一對應美式與二扁型插頭規格之第五插孔組，藉此本創作係整合各種國家插座規格並可含二位的插座，並解決插頭極性的問題，以避免極性不相容的超磁波同時達到插座多合一之目的。

1・・・面板

2・・・殼體

21・・・極性端子組

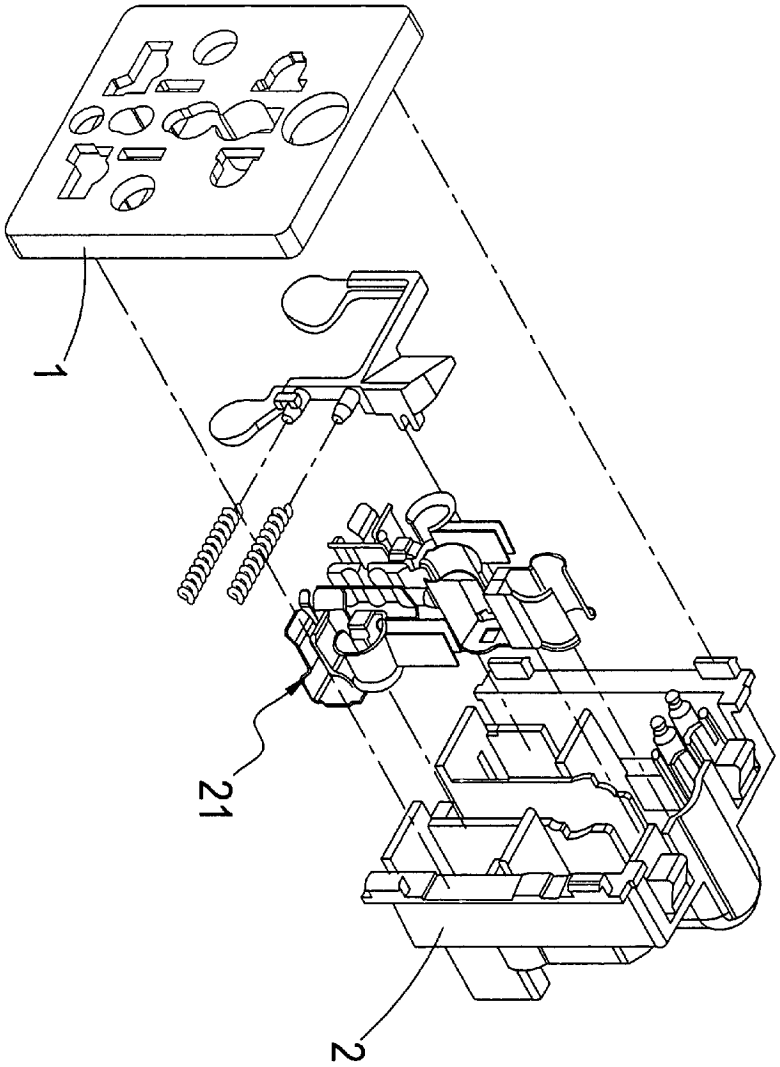

第二圖

五、新型說明：

【新型所屬之技術領域】

本創作為提供一種插座，尤指一種結合多種國家插孔的全球家電接地插座含二位插座。

【先前技術】

按，傳統的世界家電的通用型插座，出現不能解決極性正確的對應，及有若干插頭不能插入的相容存在之問題。

現今電子科技發展迅速，而其產品設計大致朝省電式的各式消費性較多，因此牆壁上用的插座，依傳統的使用設計的插座位，已不足現況須求，常依賴電源線插座多位型式的接濟應付，而偶有電源線頭插在牆壁插座上不緊靠，或時間的碰動而鬆脫，形成少部份插脫的缺失，致使插上的導電的帶電面積變少，產生發熱燒焦偶而起火之災害，尤其電源線越長越不利不但電壓減弱，帶電較會使溫度上升，實有待改進安全性之急迫問題。

因此插座使用上的不良的安全性之或然率相當高，甚至於品質上插頭與插座互插上的匹配端子，夾持緊度與帶電面積的負載能，必須以足夠安全的考量去掌控，尤其於今物料價的不斷升高，極至不穩定狀態，對於設計上亦必須考慮，不但要節省能源亦須提高品質與使用的效率，今日中國的標準插座，係由兩扁及兩圓

型態及澳式斜扁型，合計常用有三種插頭，而插座為了該三種插頭的插入，因此做大了插座盤面板，不但材料費損，而在每位的插座上僅限制為單項型式的選插，常有同款式插頭兩個以上，被限制無法暢通使用，更有關香港已回歸中國，該香港使用的插頭標準英式插頭為主要，而且新加坡、馬來西亞之華人區亦系同款，甚至須考量台灣的美式接地插頭，中國標準有待參考價值，對標準的容納與現實的定義之問題。

然而美式台灣插座，因插頭型式較小，亦須重新定位設計使用率與安全性，對於標準的進化與認知，第一安全性、第二使用率、第三節源性及第四品質保證性，當然包括第五的環保性，方不失其標準之定義。

是以，要如何解決上述習用之問題與缺失，即為本創作之創作人與從事此行業之相關廠商所亟欲研究改善之方向所在者。

【新型內容】

故，本創作之創作人有鑑於上述缺失，乃搜集相關資料，經由多方評估及考量，並以從事於此行業累積之多年經驗，經由不斷試作及修改，始設計出此種結合多種國家插孔的全球家電接地插座含二位插座新型專利者。

本創作之主要目的在於：

一、解決產業界對各國插頭的測試，提供正確極性相容及若干少數的插頭尚有不能插入的缺失，可至全世界各國家電插頭全方位使用更完美。

二、提供設計更多位的牆壁插座，將原有的位數更進化，多元化設置並於插座上配設更安全保險控管，減少災害的或然率。

三、提供中國的標準插座，依原來的接地插座體積，可含二線插座的二位選擇使用，使之更方便更經濟性，且可以此設計於任何插接器上。

四、提供美國與台灣插座，依原來的接地插座體積可含二線插座的多位選擇使用，並於插座上配設更安全保險的控管，且可以此設計於任何插接器上。

五、提供全球最適用的插座，於該插座上再可複蓋不同需求，或各國標準插座孔狀以達可通用或可標準化。

為達上述優勢，本創作為有關一種全球家電接地插座含二位插座，其主要包括一具有複數插孔之面板，該面板係結合一殼體，且該殼體內設有對應各該面板 1 且相接各國家電插頭之極性端子組，而該殼體與該面板之間設有一對應南非插頭規格之安全門裝置，其中該面板包

含有第一火線極(L)插孔及第一中線極(N)插孔的第一插孔組，該第一插孔組包括一對應南非插頭規格之第一接地區，且該第一插孔組係沿同軸依序設置有第二插孔組，該第二插孔組包括有一對應英國插頭規格之第二接地區、一位於該第二接地區一側並對應印度插頭規格之第三接地區、一位於該第三接地區一側且對應中國與澳洲插頭 10A 及 16A 規格之第四接地區、一鄰近該第四接地區且對應丹麥插頭規格之第五接地區、一與該第五接地區呈垂直設置並且對應美式 250V 的菲律賓插頭 10A 規格之第六接地區、一位於該第六接地區一側且對應美式插頭 15A 規格之第七接地區、一鄰近該第七接地區且對應美式插頭 20A 規格之第八接地區、一位於該第八接地區一側且對應中東地區插頭規格之第九接地區、一位於該第九接地區一側且對應以色列插頭規格之第十接地區，該第九接地區及第十接地區一側形成有對應巴西插頭規格之第十一接地區，該第十一接地區一側形成與該第十一接地區相連通並符合義大利插頭規格之第十二接地區，而該第十二接地區一側形成有對應瑞士插頭規格之第十三接地區及對應美式 125V 二種插頭規格之第十四接地區及第十五接地區，且該面板包含有一符合全球 250V 插頭規格且對應第二插孔組之第三插孔組，且該

【圖式簡單說明】

第一圖　係為本創作較佳實施例之面板示意圖。

第二圖　係為本創作較佳實施例之插座分解圖。

第三圖　係為本創作第一較佳實施例之英國插頭規格示意圖。

第四圖　係為本創作第一較佳實施例之印度插頭規格示意圖。

第五圖　係為本創作第一較佳實施例之中國與澳洲插頭10A與16A規格示意圖一。

第六圖　係為本創作第一較佳實施例之中國與澳洲插頭10A與16A規格示意圖二。

第七圖　係為本創作第一較佳實施例之丹麥插頭規格示意圖。

第八圖　係為本創作第一較佳實施例之美式250V的菲律賓插頭10A規格示意圖。

第九圖　係為本創作第一較佳實施例之美式插頭15A規格示意圖。

第十圖　係為本創作第一較佳實施例之美式插頭20A規格示意圖。

第十一圖　係為本創作第一較佳實施例之中東地區插頭規格示意圖。

第十二圖　係為本創作第一較佳實施例之以色列插頭規格示意圖。

第十三圖　係為本創作第一較佳實施例之巴西插頭規格示意圖。

第十四圖　係為本創作第一較佳實施例之義大利插頭規格示意圖。

第十五圖係為本創作第一較佳實施例之瑞士插頭規格示意圖。

第十六圖係為本創作第一較佳實施例之美式125V插頭規格示意圖一。

第十七圖係為本創作第一較佳實施例之美式125V插頭規格示意圖二。

第十八圖係為本創作第一較佳實施例之實施示意圖。

第十九圖係為本創作第二較佳實施例之南非插頭規格示意圖。

第二十圖係為本創作第二較佳實施例之實施示意圖一。

第二十一圖係為本創作第二較佳實施例之實施示意圖二。

第二十二圖係為本創作第三較佳實施例之實施示意圖。

第二十三圖係為本創作第四較佳實施例之實施示意圖。

第二十四圖係為本創作第五較佳實施例之實施示意圖。

第二十五圖係為本創作第六較佳實施例之實施示意圖。

第二十六圖係為本創作第七較佳實施例之實施示意圖一。

第二十六A圖係為本創作第七較佳實施例之實施示意圖二。

第二十六B圖係為本創作第七較佳實施例之實施示意圖三。

第二十七圖係為本創作第八較佳實施例之實施示意圖一。

第二十八圖係為本創作第八較佳實施例之實施示意圖二。

第二十九圖係為本創作第八較佳實施例之實施示意圖三。

第三十圖係為本創作第八較佳實施例之實施示意圖四。

第三十一圖係為本創作第八較佳實施例之實施示意圖五。

第三十二圖係為本創作第八較佳實施例之實施示意圖六。

第三十三圖係為本創作第八較佳實施例之實施示意圖七。

第三十四圖係為本創作第九較佳實施例之實施示意圖一。

第三十五圖係為本創作第九較佳實施例之實施示意圖二。

第三十六圖係為本創作第九較佳實施例之實施示意圖三。

第三十七圖係為本創作第九較佳實施例之實施示意圖四。

第三十八圖係為本創作第九較佳實施例之實施示意圖五。

第三十九圖係為本創作第十較佳實施例之實施示意圖一。

第四十圖係為本創作第十較佳實施例之實施示意圖二。

第四十一圖係為本創作第十較佳實施例之實施示意圖三。

第四十二圖係為本創作第十較佳實施例之實施示意圖四。

第四十三圖係為本創作第十較佳實施例之實施示意圖五。

第四十四圖係為本創作第十較佳實施例之實施示意圖六。

第四十五圖係為本創作第十一較佳實施例之實施示意圖。

【主要元件符號說明】

面板	・・・	1、1a、1b、1c、1d、1e、1f、1g、1h、1j
第一插孔組	・・・	10、10a、10b、10c
第一接地區	・・・	100、100a
第一火線極(L)插孔	・・・	101、101a、101b、101c
第一中性極(N)插孔	・・・	102、102a、102b、102c
殼體	・・・	2、2a
極性端子組	・・・	21
第二插孔組	・・・	20、20b、20c、20d、20e、20f、20i、20j
第二接地區	・・・	202
第三接地區	・・・	203
第四接地區	・・・	204
第五接地區	・・・	205
第六接地區	・・・	206
第七接地區	・・・	207
第八接地區	・・・	208
第九接地區	・・・	209
第十接地區	・・・	210
第十一接地區	・・・	211
第十二接地區	・・・	212
第十三接地區	・・・	213
第十四接地區	・・・	214

第十五接地區	・・・	215
第三插孔組	・・・	30、30b、30c、30d、30e、30f、30j
第四插孔組	・・・	40、40b、40d、40f
第五插孔組	・・・	50、50c、50e
安全門裝置	・・・	4a
彈性元件	・・・	40a
導斜面	・・・	41a
第一複蓋面板	・・・	6i
第二複蓋面板	・・・	5i
螺絲	・・・	60i

六、申請專利範圍：

1、一種全球家電接地插座含二位插座，其主要包括一具有複數插孔之面板，該面板係結合一殼體，且該殼體內設有對應各該面板且相接各國家電插頭之極性端子組，而該殼體與該面板之間設有一對應南非插頭規格之安全門裝置，其中該面板包含有一第一火線極(L)插孔、一第一中性極(N)插孔的第一插孔組，且該第一插孔組包括一對應南非插頭規格之第一接地區，且該第一插孔組係沿同軸依序設置有第二插孔組，該第二插孔組包括有一對應英國插頭規格之第二接地區、一位於該第二接地區一側並對應印度插頭規格之第三接地區、一背離該第三接地區一側且對應中國與澳洲插頭 10A 及 16A 規格之第四接地區、一鄰近該第四接地區且對應丹麥插頭規格之第五接地區、一與該第五接地區呈垂直設置並且對應美式 250V 的菲律賓插頭 10A 規格之第六接地區、一背離該第六接地區一側且對應美式插頭 15A 規格之第七接地區、一鄰近該第七接地區且對應美式插頭 20A 規格之第八接地區、一位於該第八接地區一側且對應中東地區插頭規格之第九接地區、一鄰近該第九接地區且對應以色列插頭規格之第十接地區，其特徵在於：

該第九接地區及第十接地區一側形成有對應巴西插頭規格之第十一接地區，該第十一接地區一側形成與該第十一接地區相連通並符合義大利插頭規格之第十二接地區，而該第十二接地區一側形成有對應瑞士插頭規格之第十三接地區及對應美式 125V 二種插頭規格之第十四接地區與第十五接地區，且該面板包含有一符合全球 250V 插頭規格且對應第二插孔組之第三插孔組，且該第三插孔組係對應具二扁插頭態樣與二圓插頭態樣及各國通用態樣之連接器插頭規格、一符合二扁、二圓與美式 125V 插頭規格且對應該第二插孔組之第四插孔組及一對應美式與二扁型插頭規格且對應該第二插孔組之第五插孔組，其中該第三插孔組與該第四插孔組形成有二位插頭之插置孔。

2、如申請專利範圍第 1 項所述之全球家電接地插座含二位插座，其中該極性端子組係與該第二插孔組、該第三插孔組、該第四插孔組及該第五插孔組係可分別供對應巴西、義大利、瑞士、美式 125V 的二種插頭規格、美式與二扁型插頭規格及二扁、二圓與美式 125V 二種插頭規格之插頭插設。

3、如申請專利範圍第 1 項所述之全球家電接地插座含二位插座，其中該面板係可鎖固複數

七、圖式：

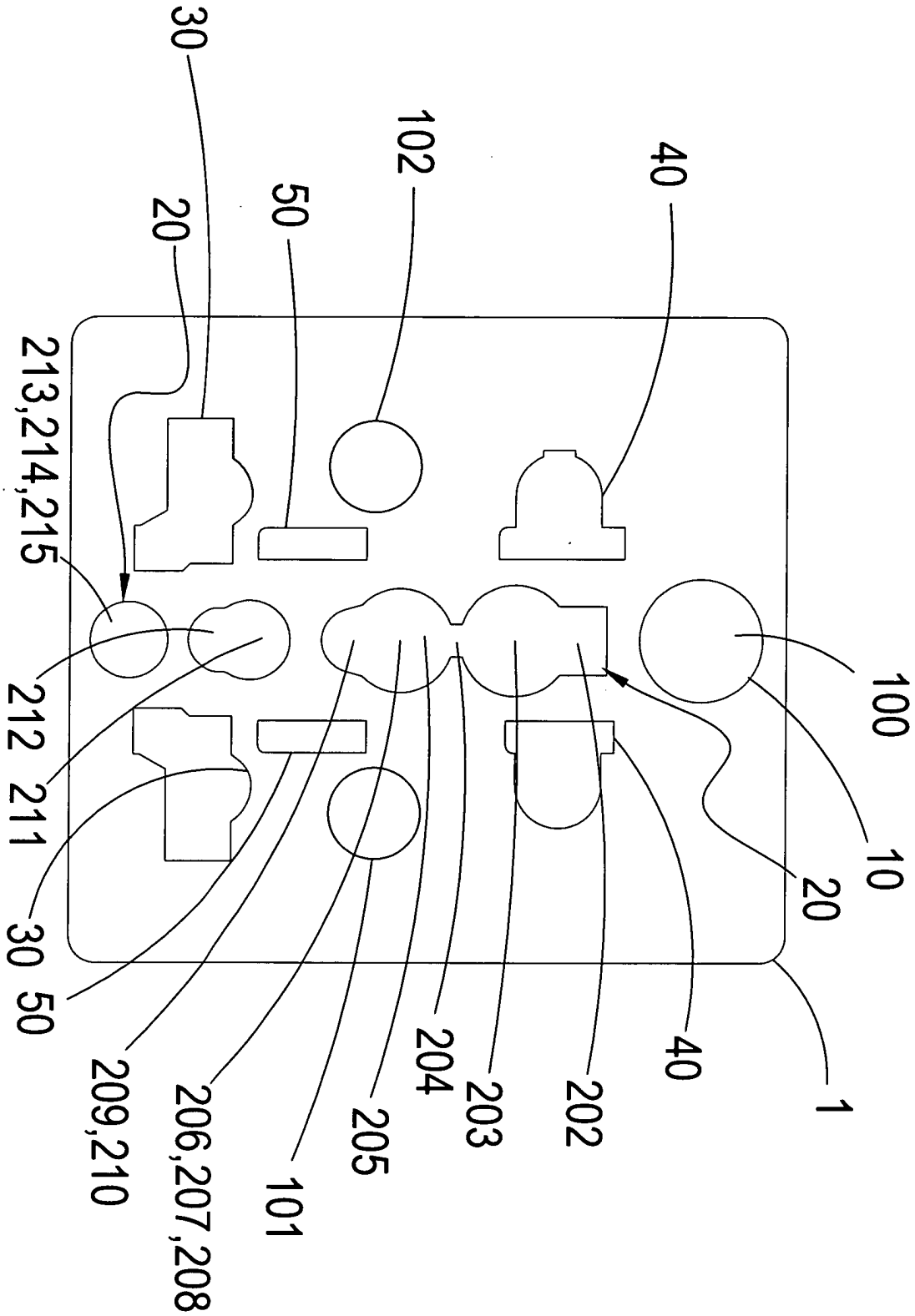
100
10
20
1
40
202
203
204
205
101
206,207,208
209,210
50
30
211
212
213,214,215
20
50
102
40
30

第一圖

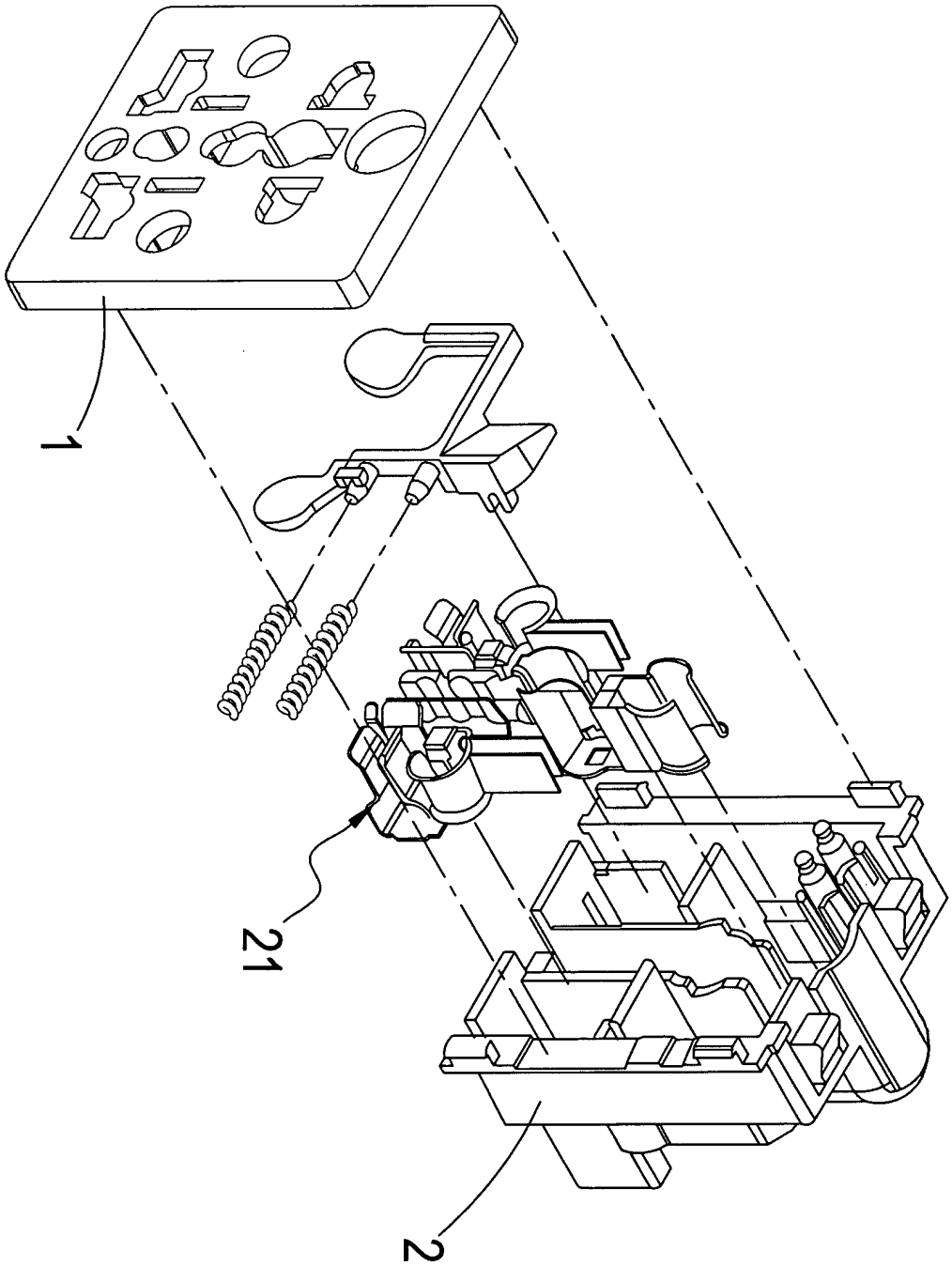

第二圖

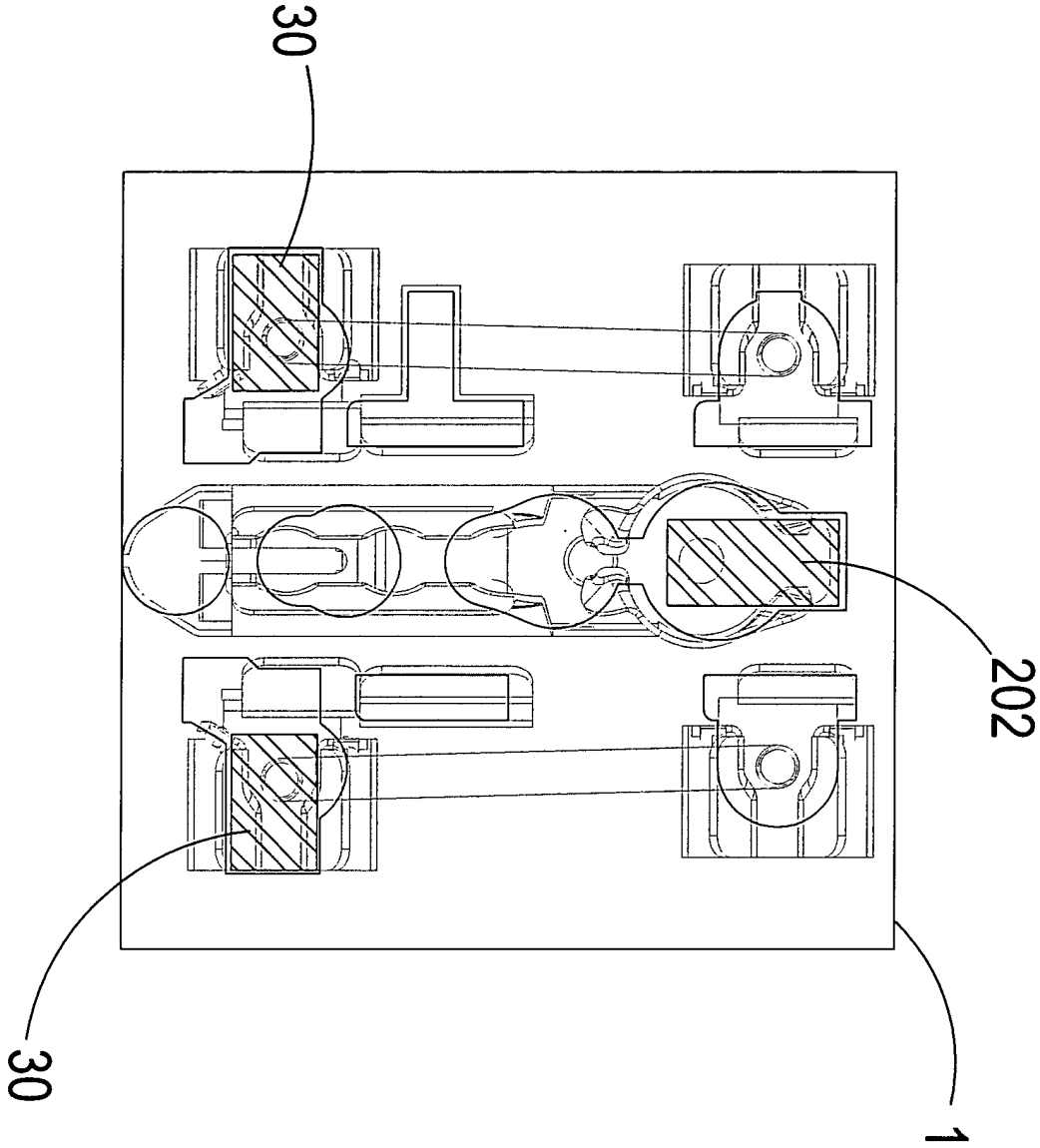

第三圖

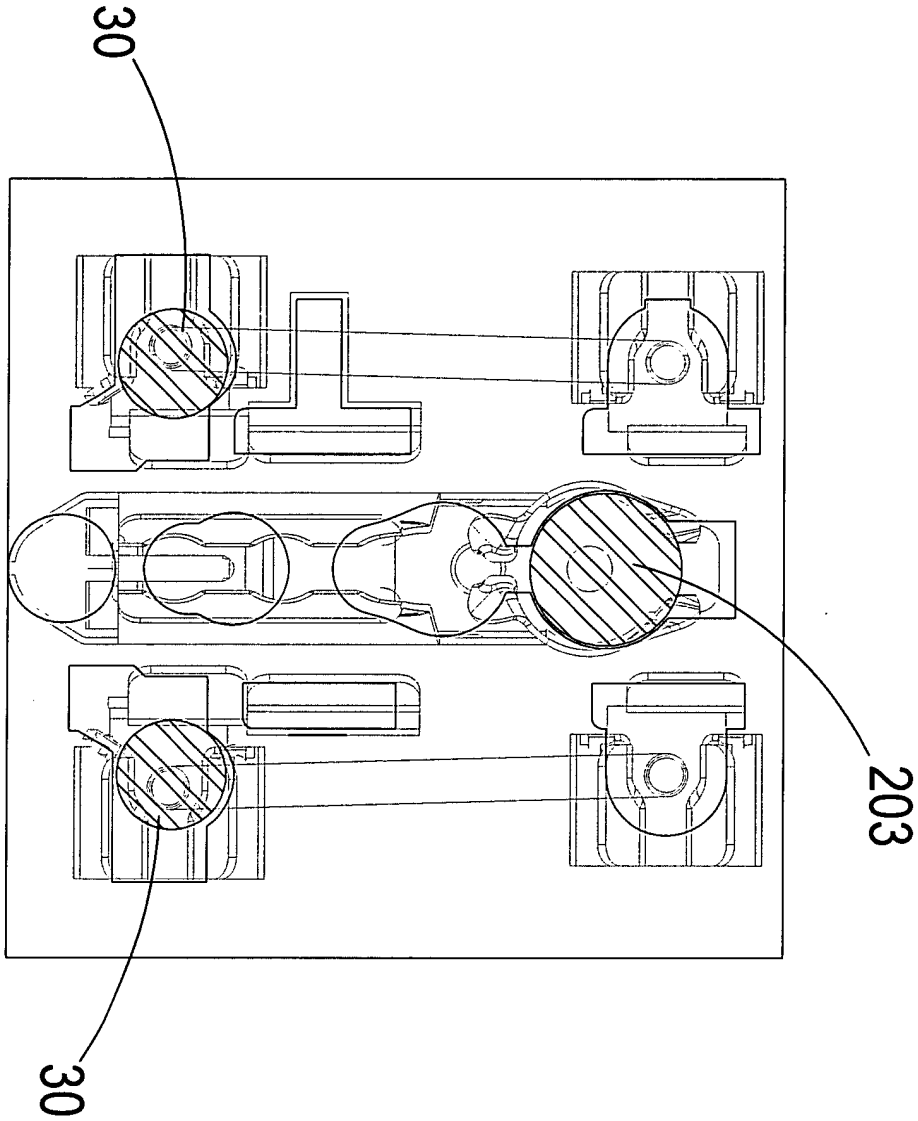

第四圖

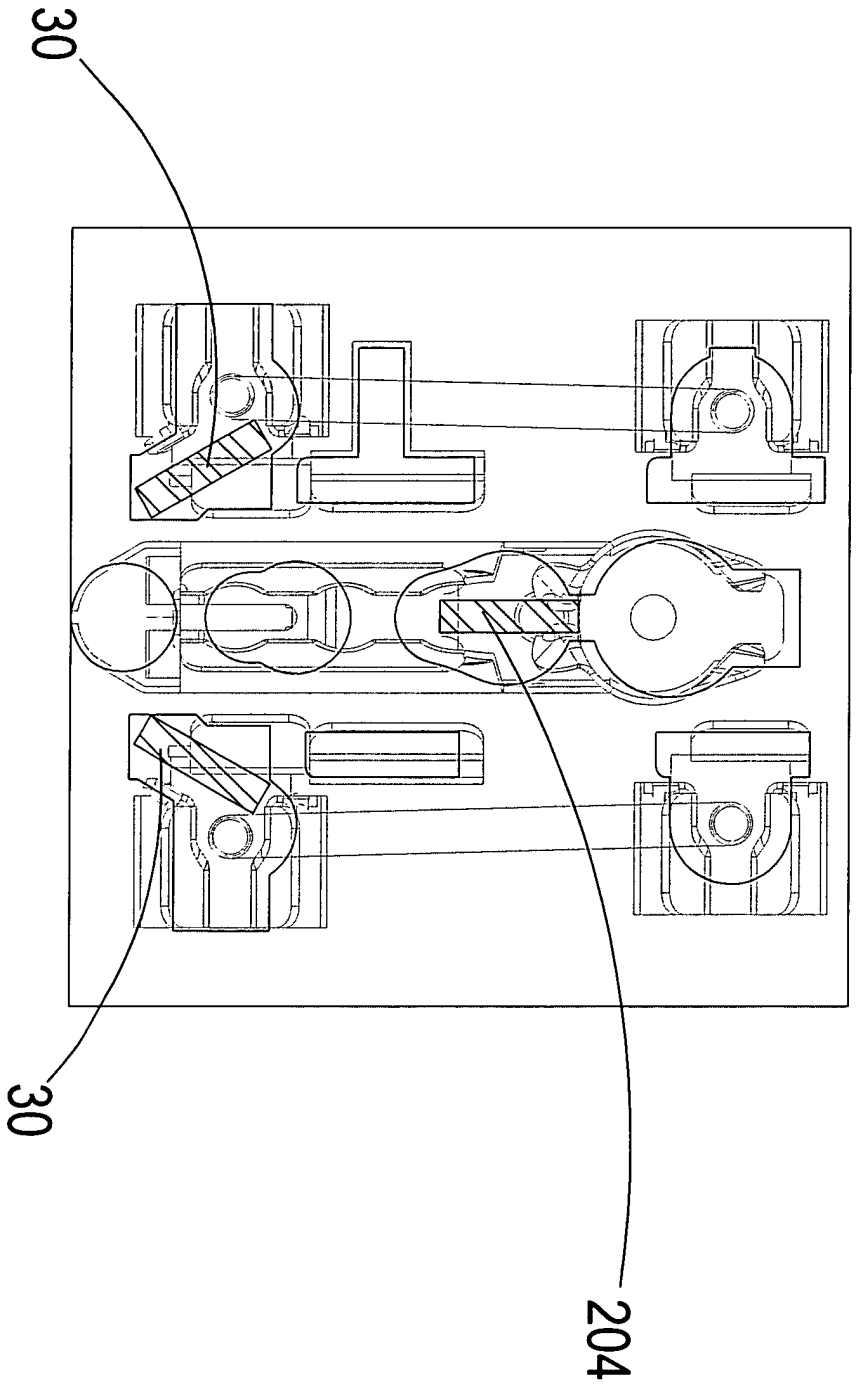

第五圖

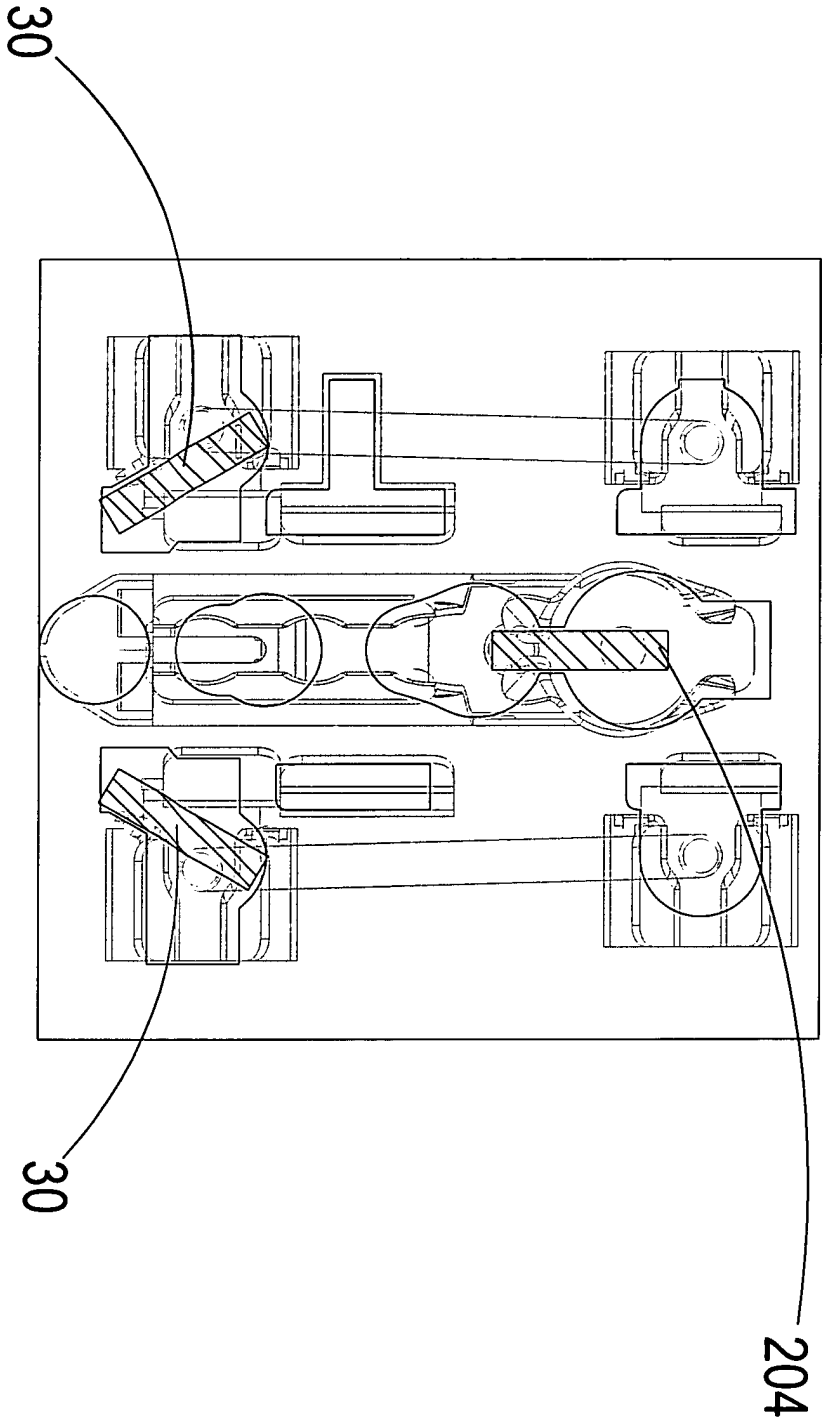

第六圖

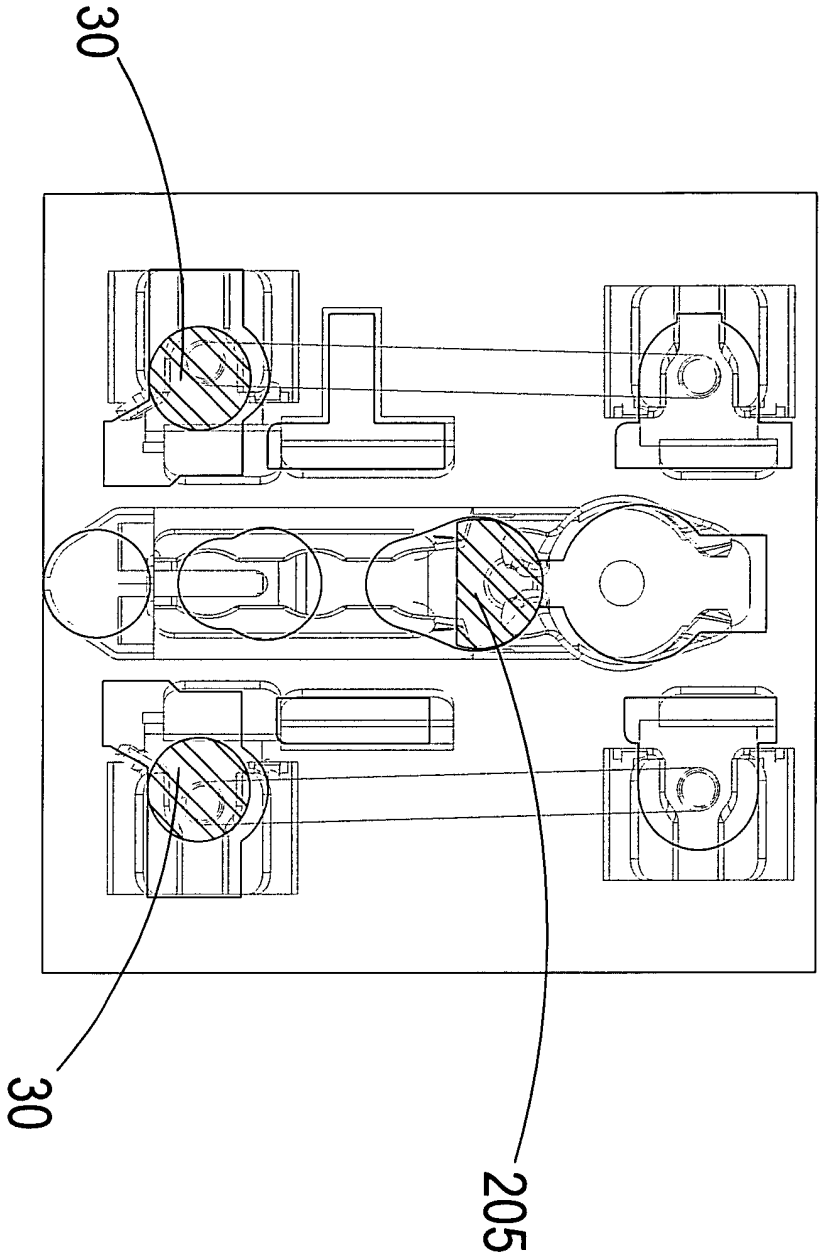

第七圖

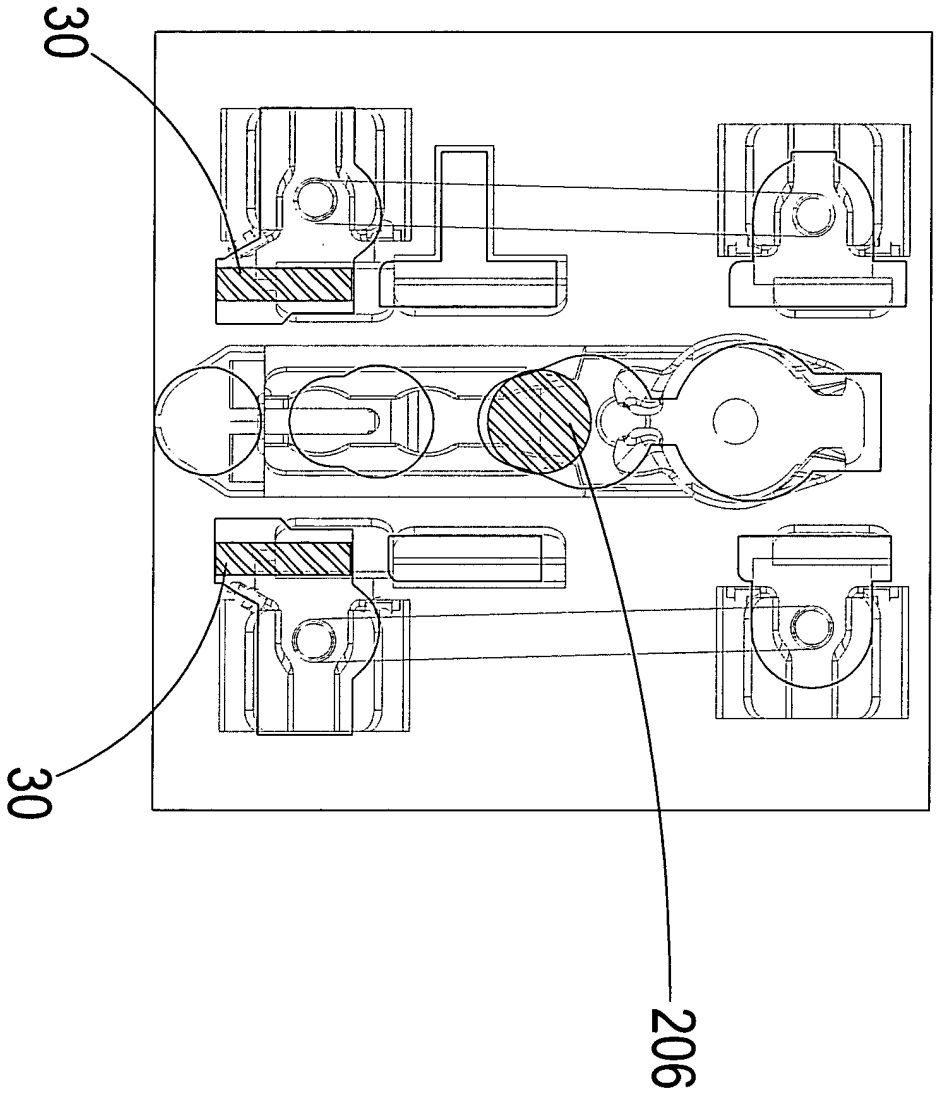

第八圖

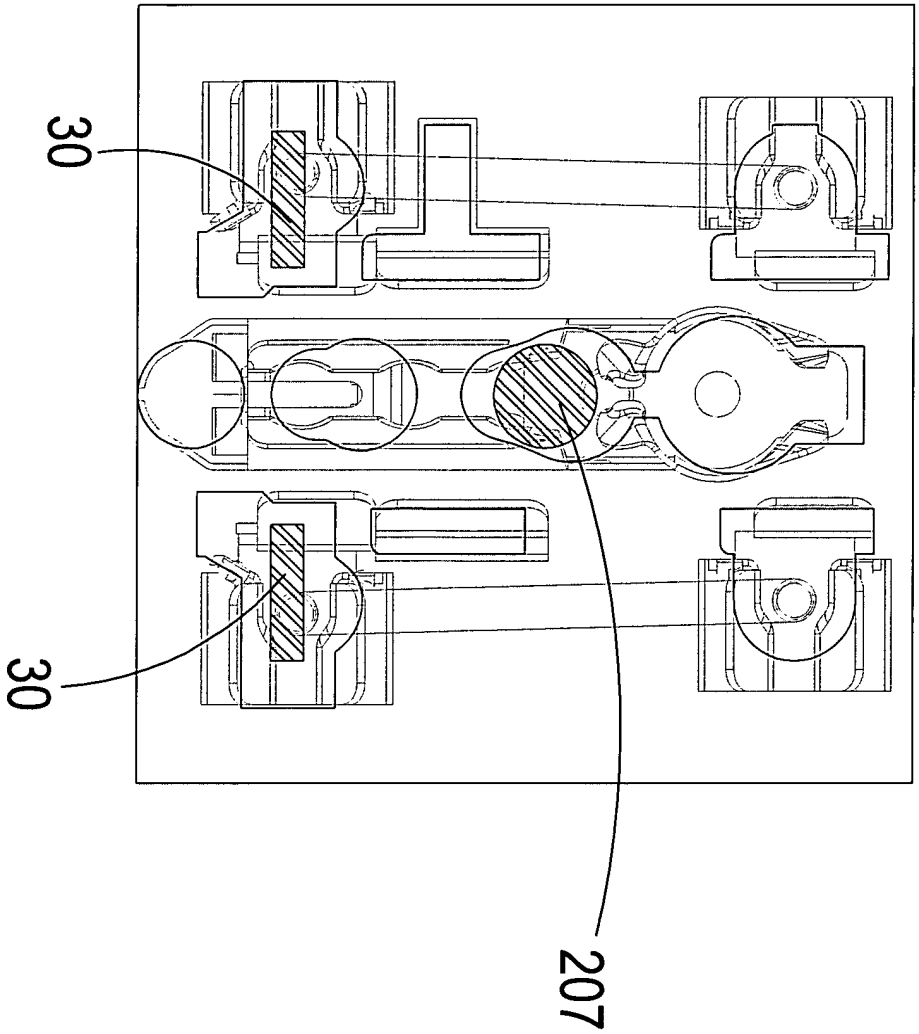

第九圖

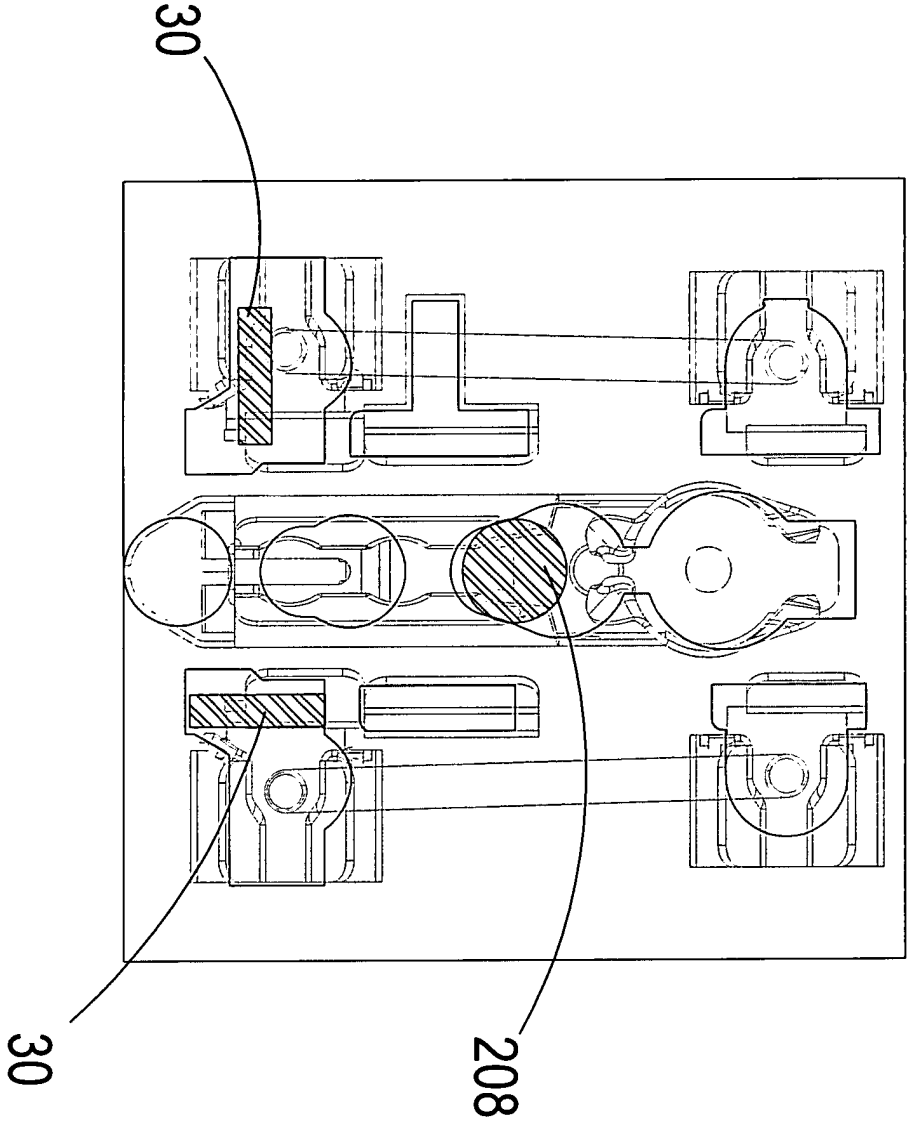

第十圖

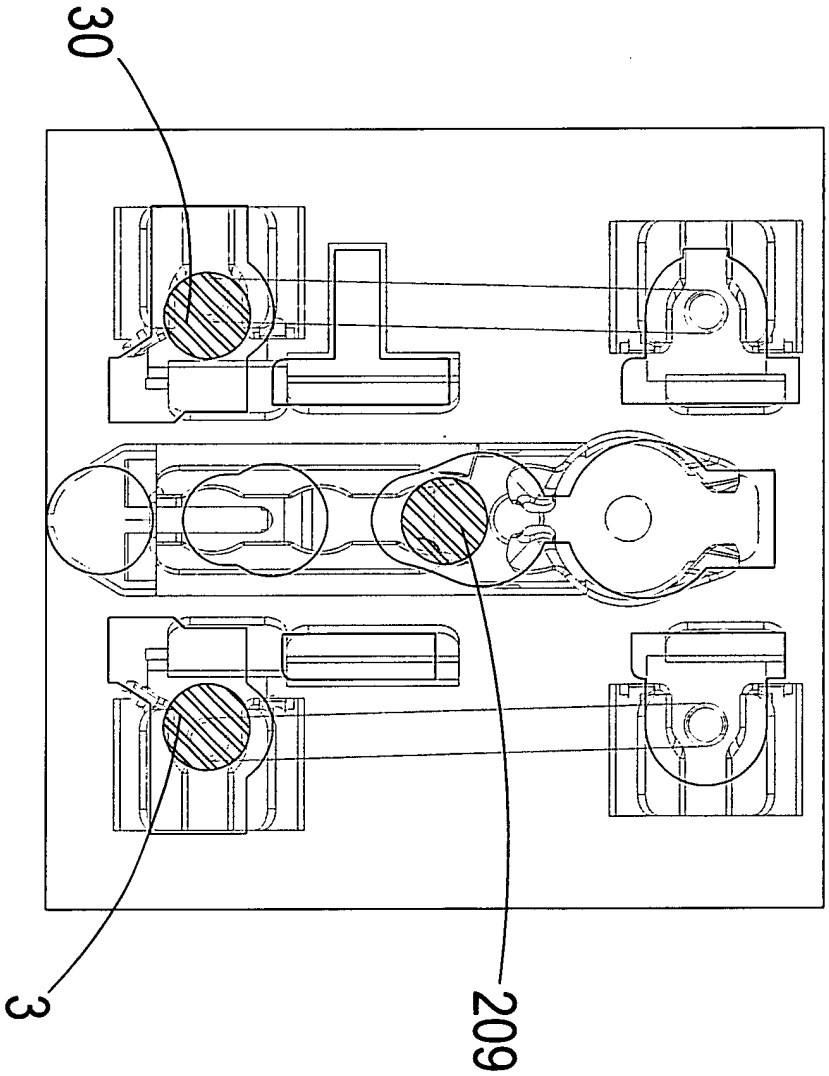

第十一圖

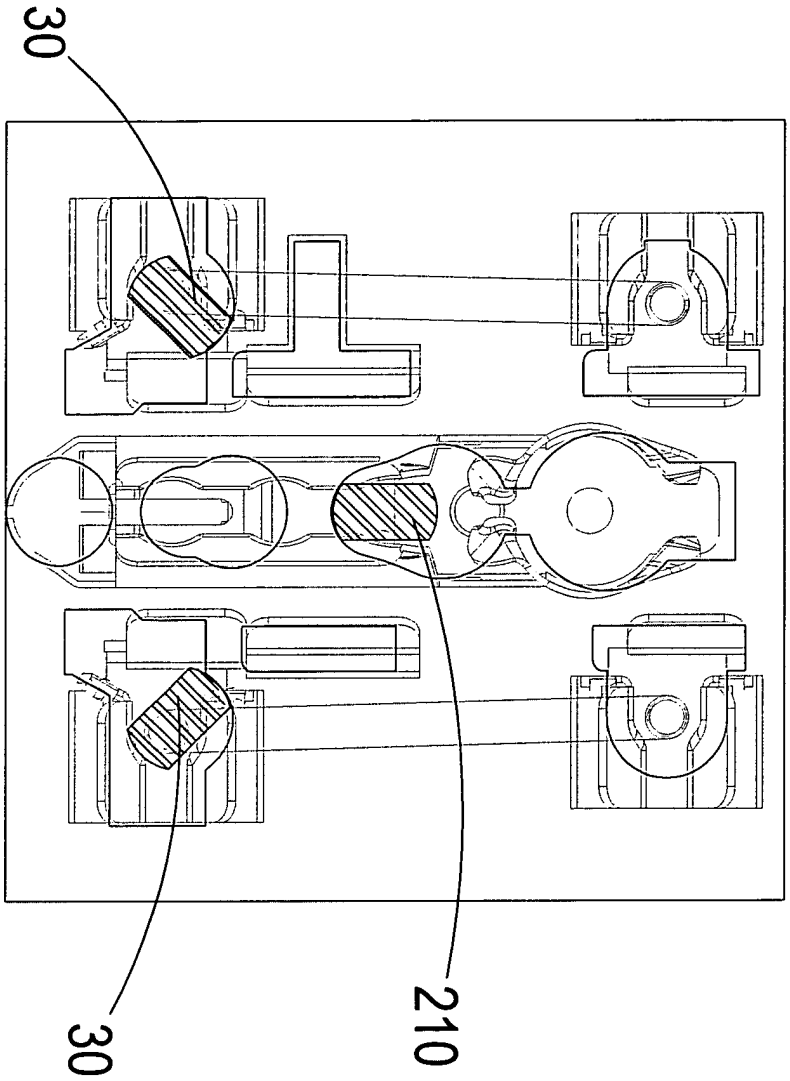

第十二圖

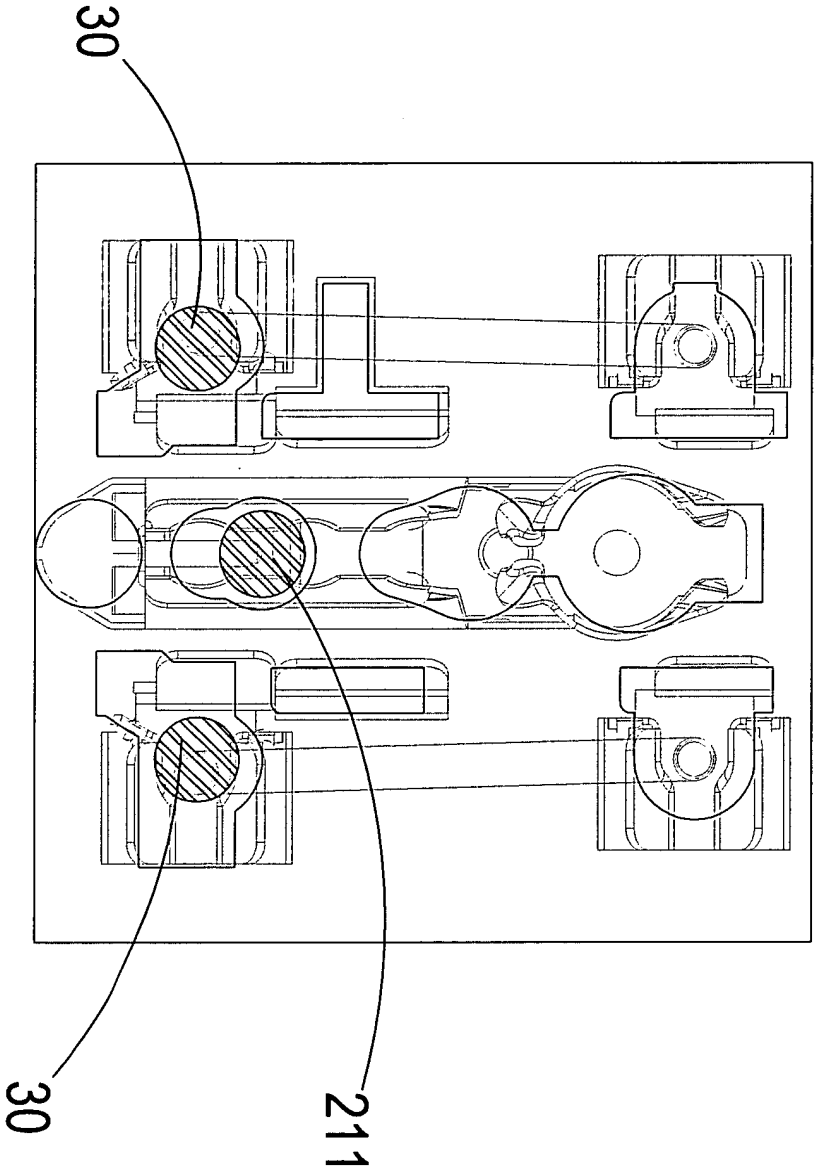

第十三圖

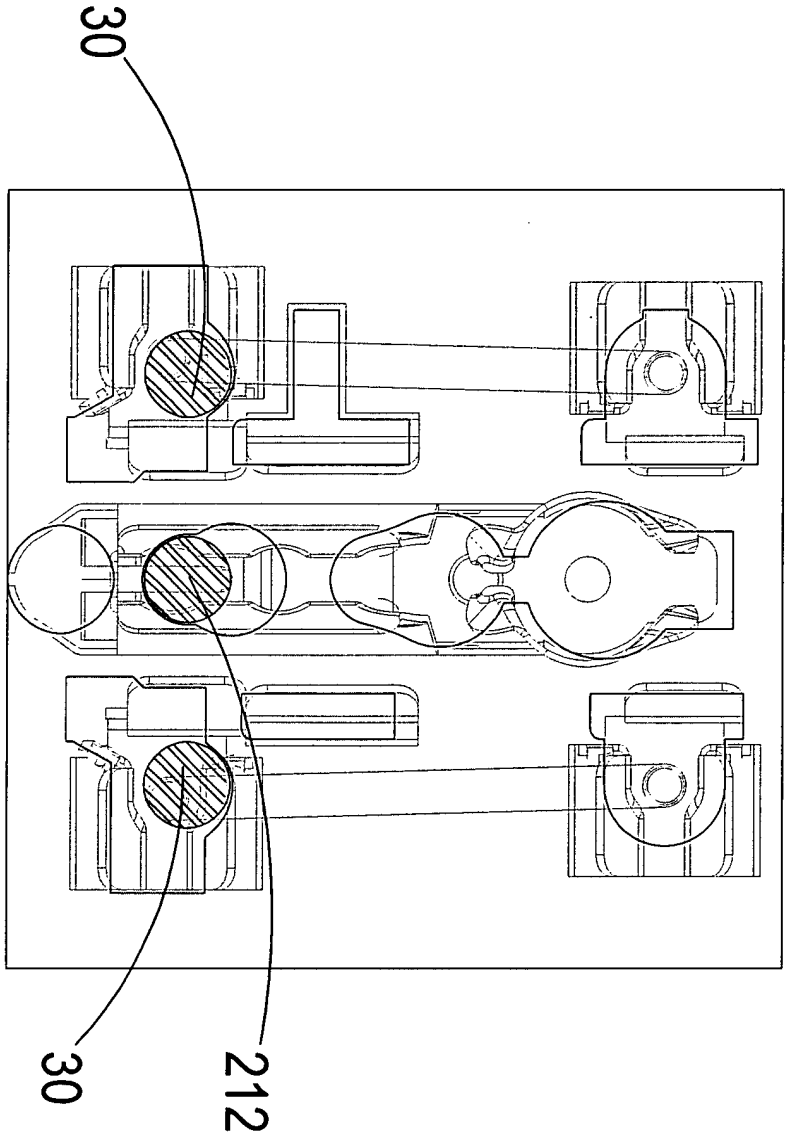

第十四圖

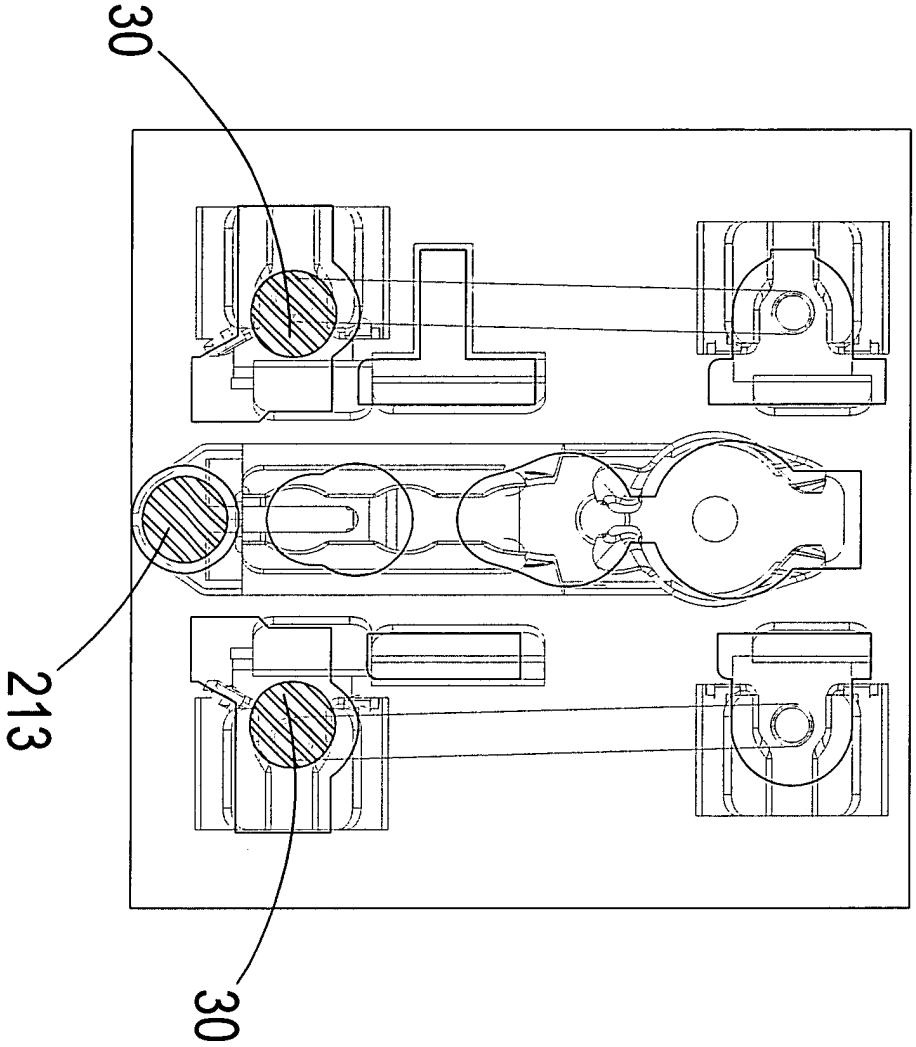

第十五圖

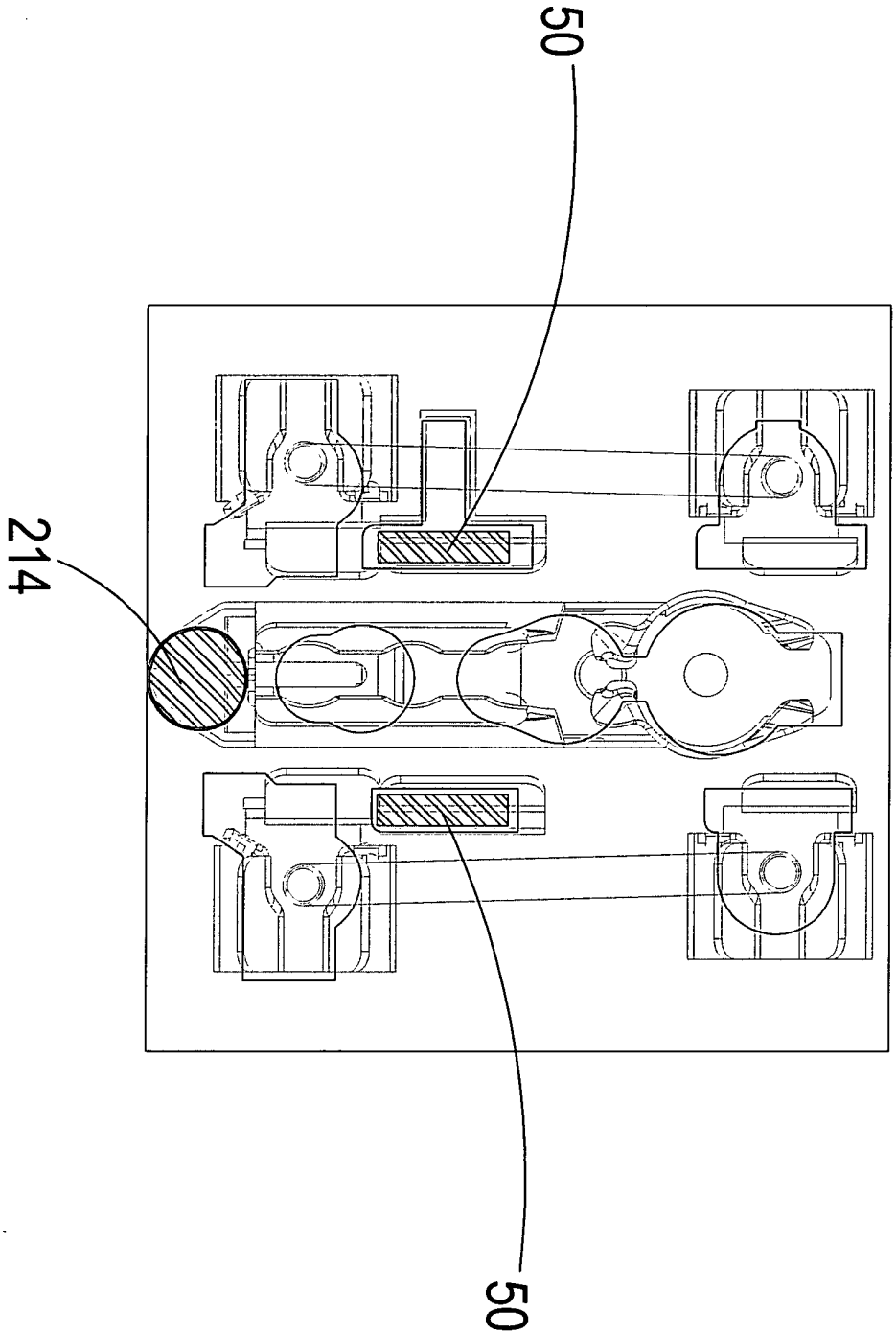

第十六圖

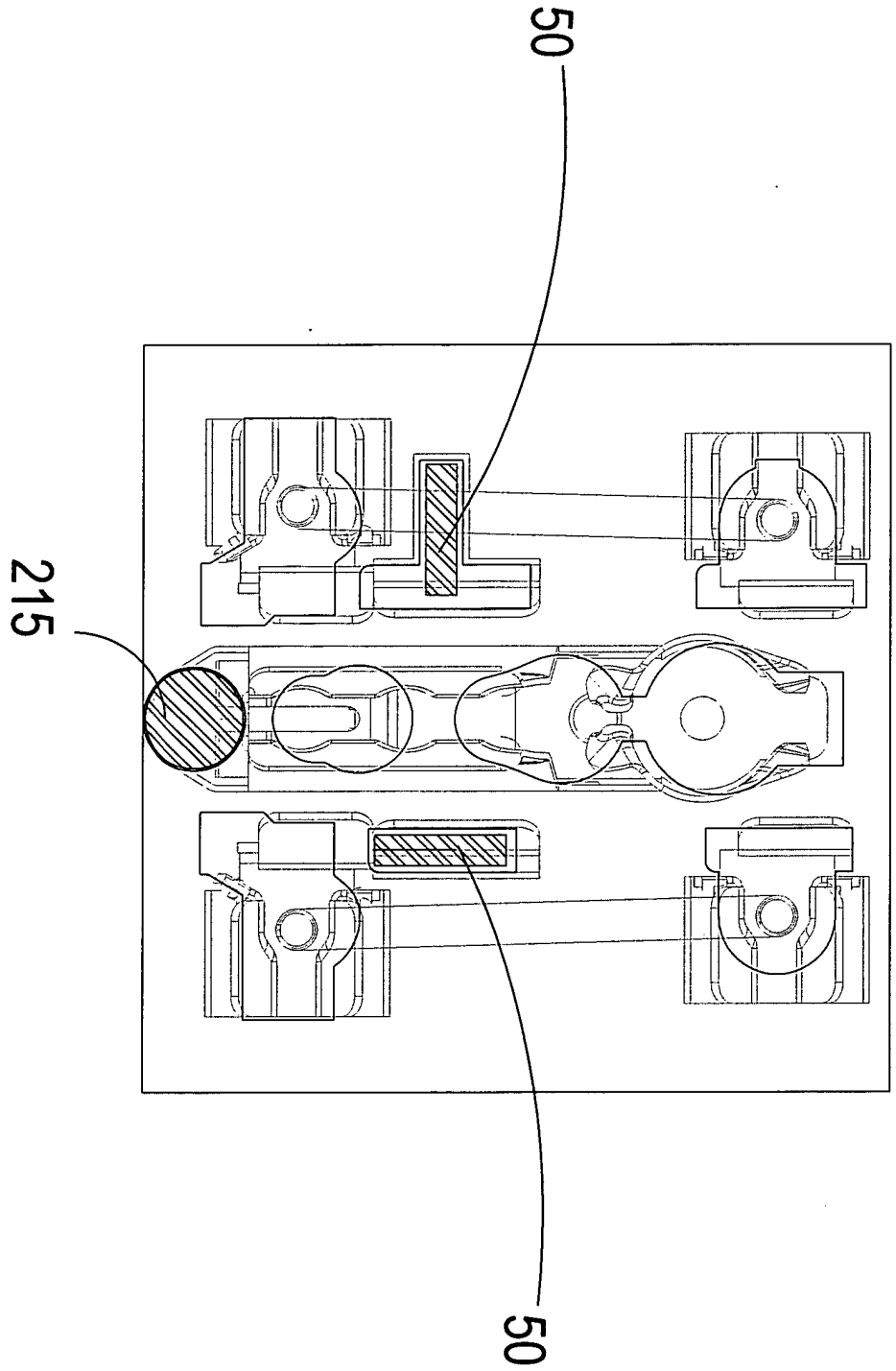

第十七圖

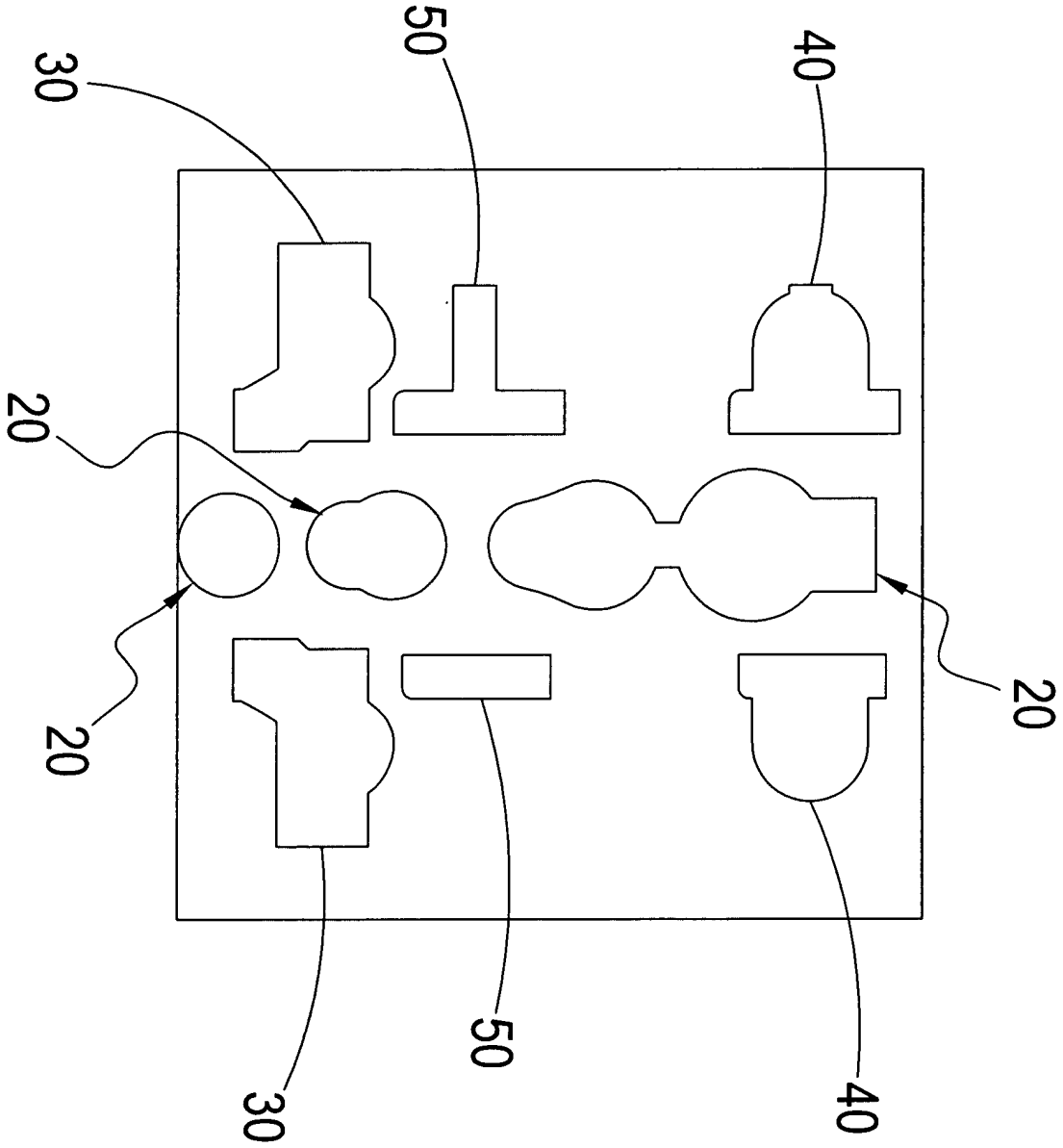

第十八圖

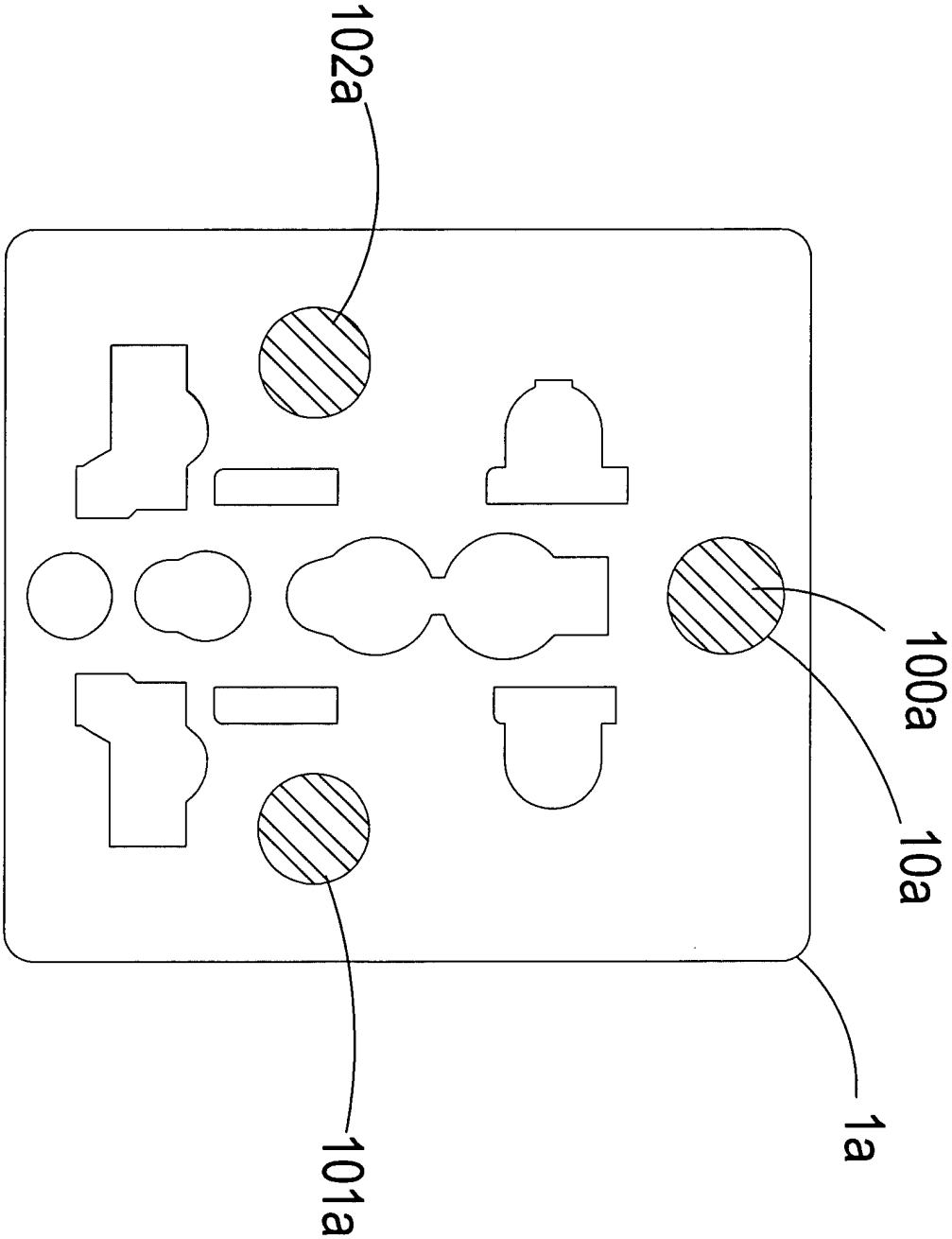

第十九圖

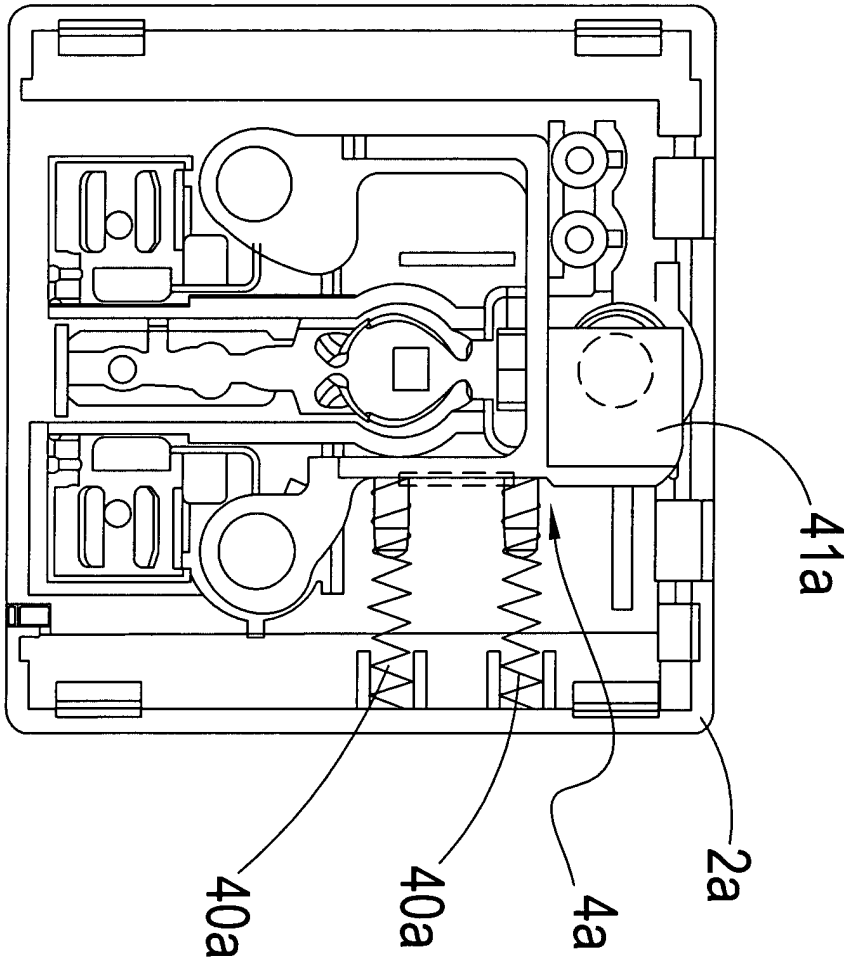

第二十圖

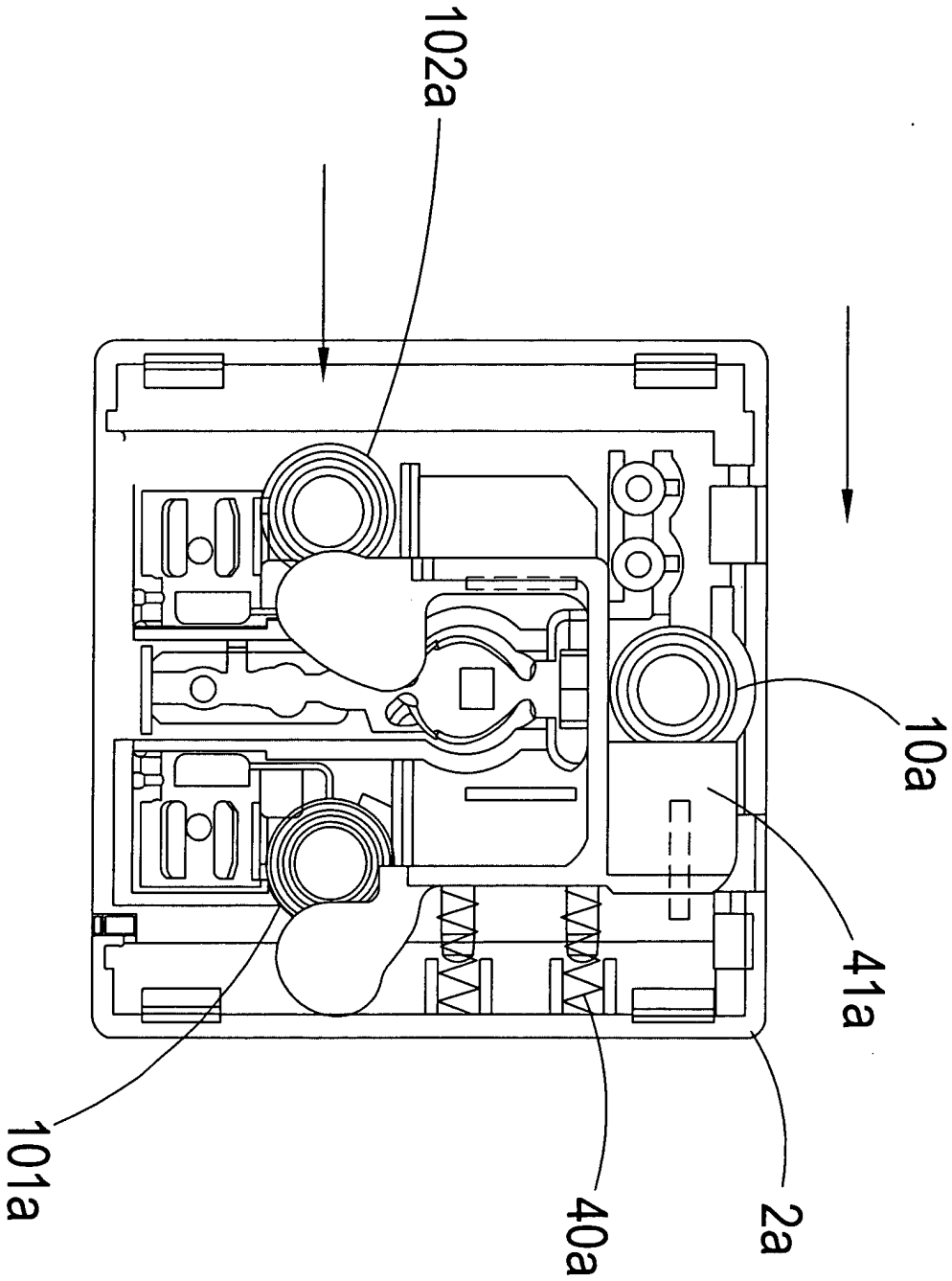

第二十一圖

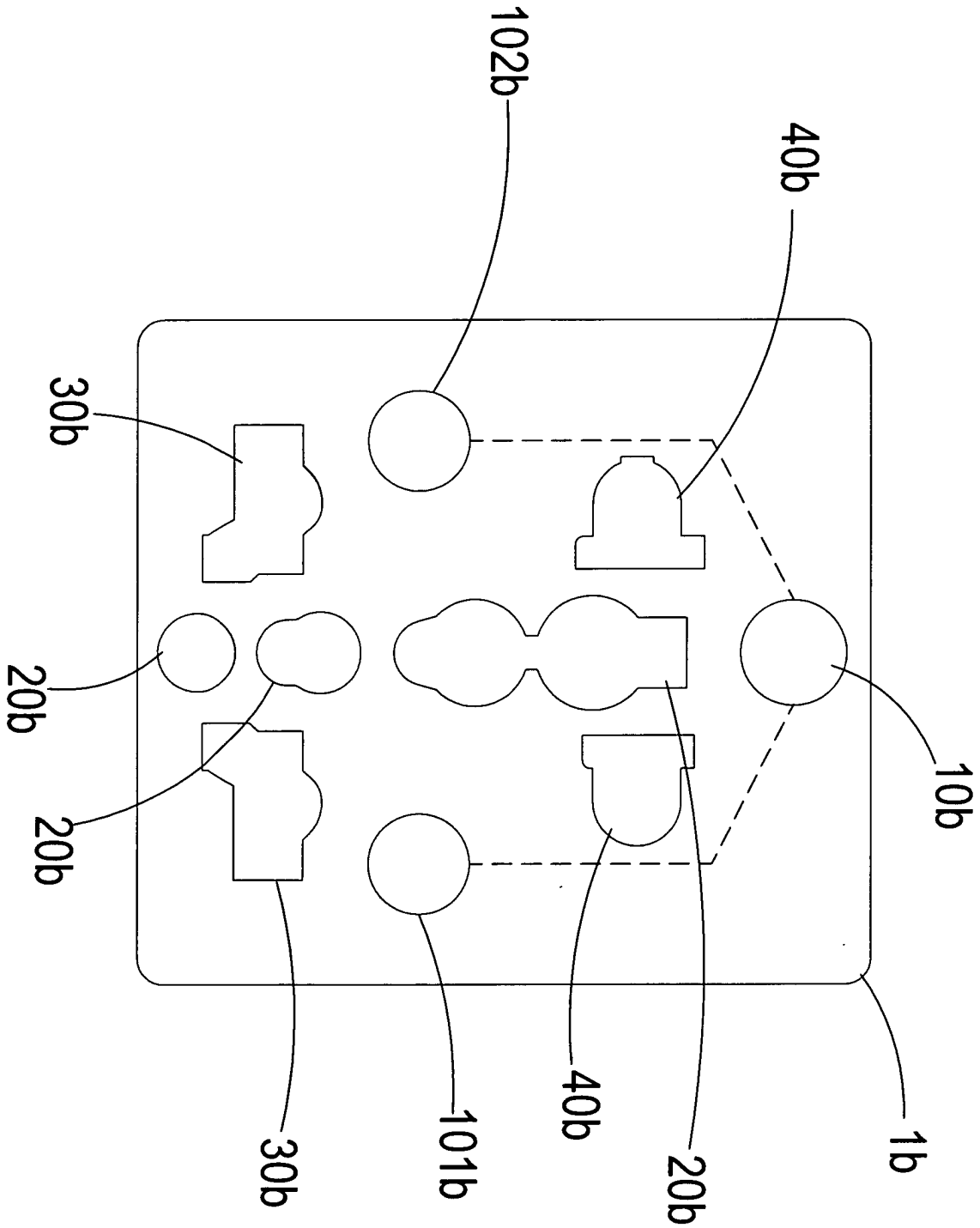

第二十二圖

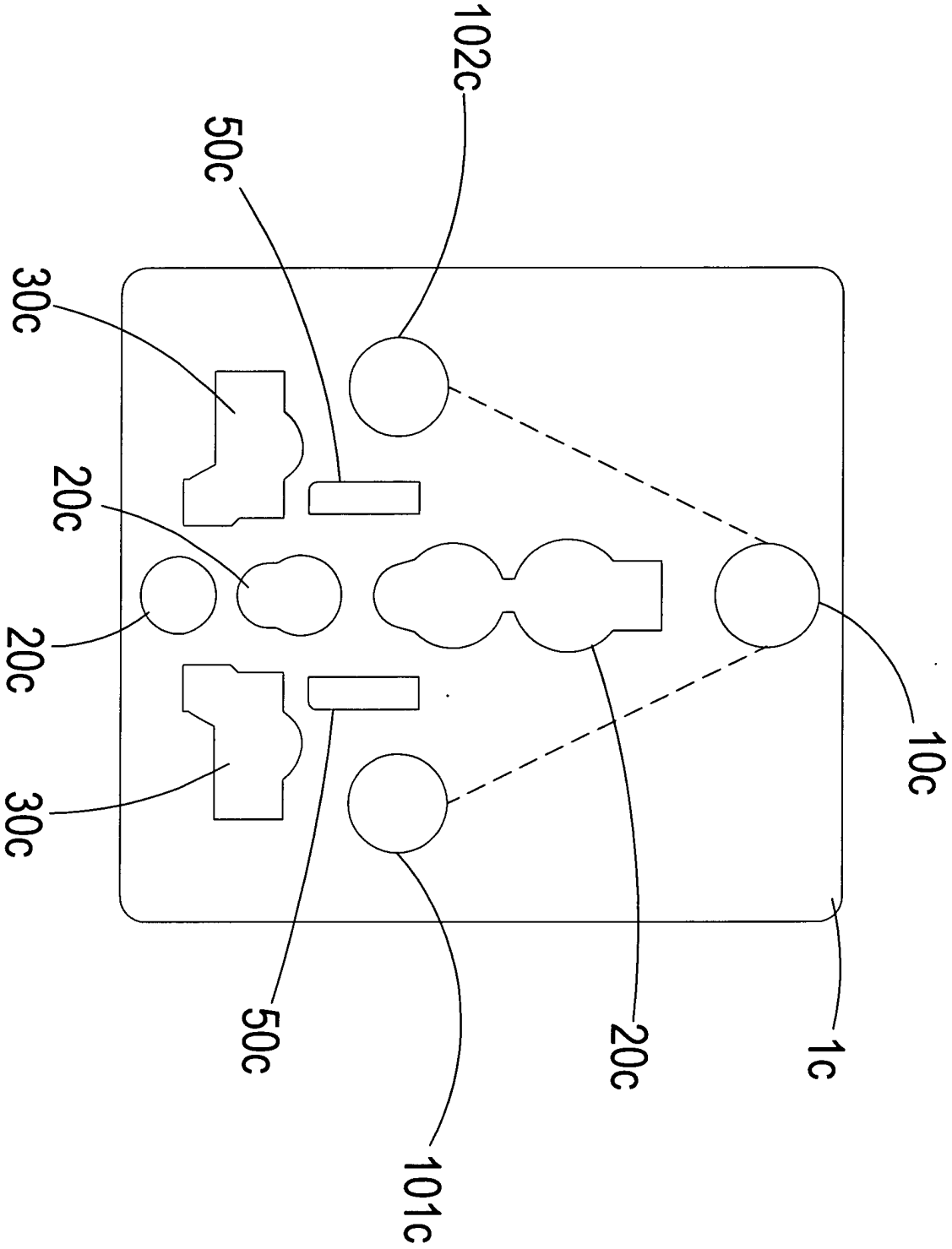

第二十三圖

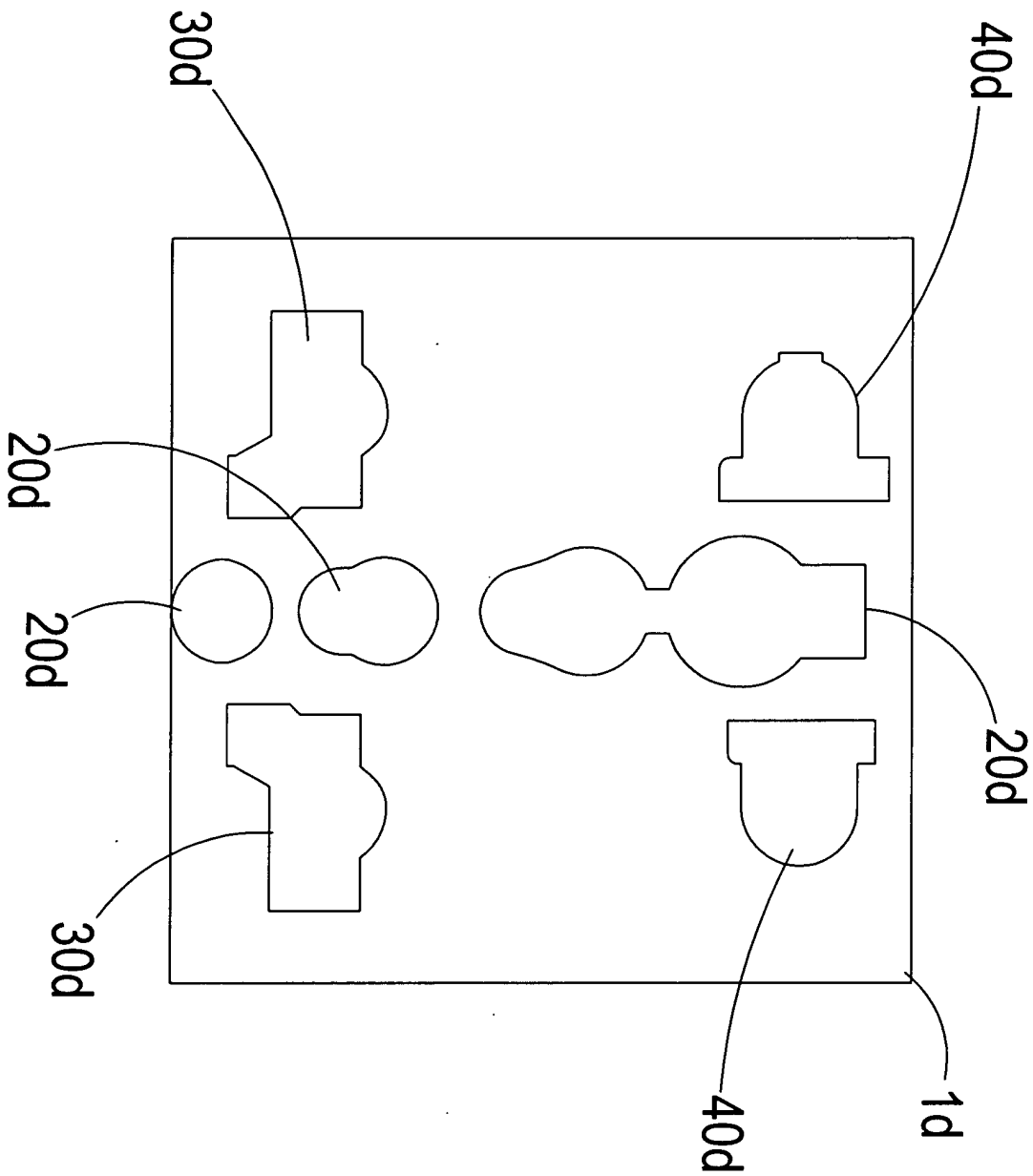

第二十四圖

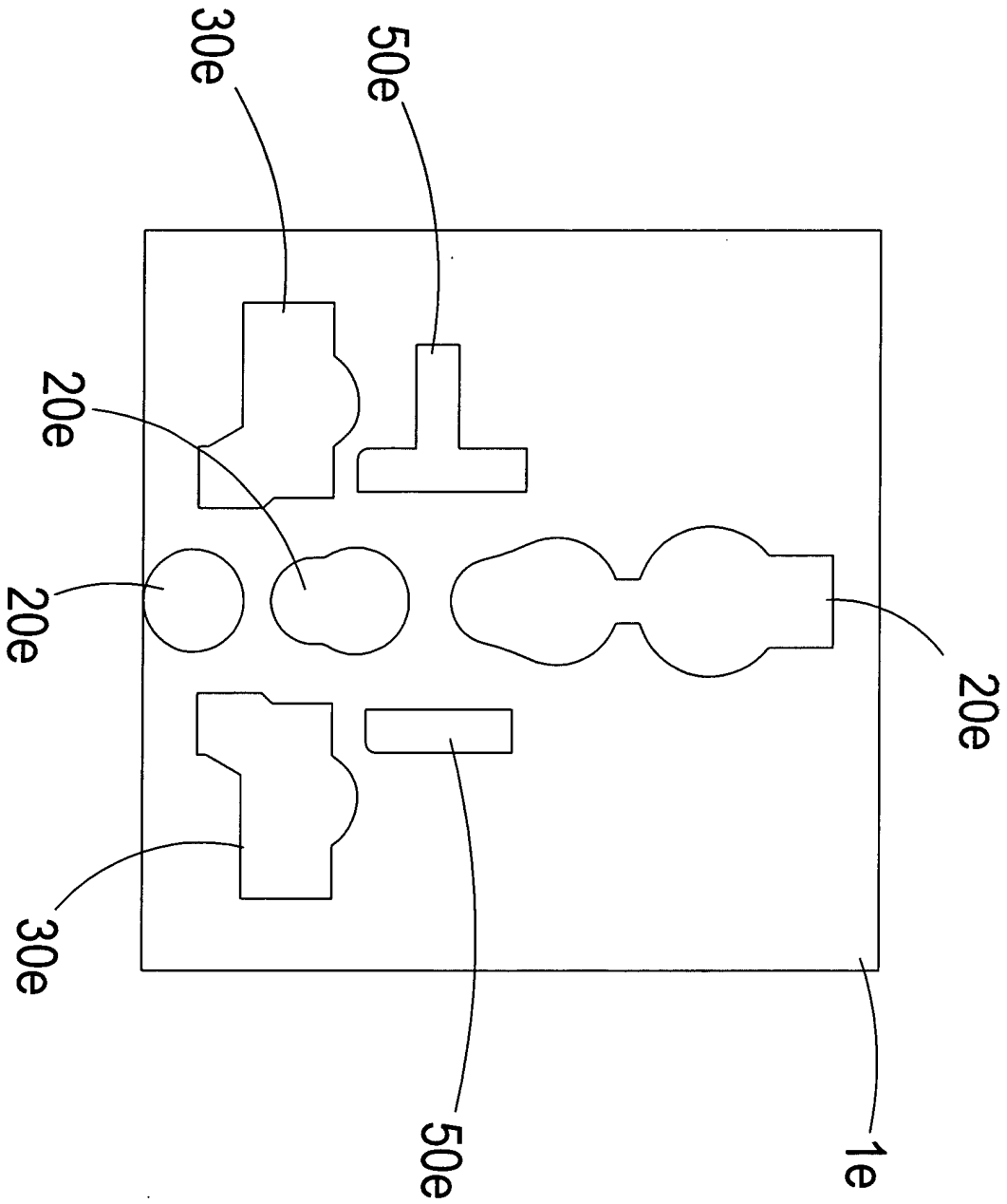

第二十五圖

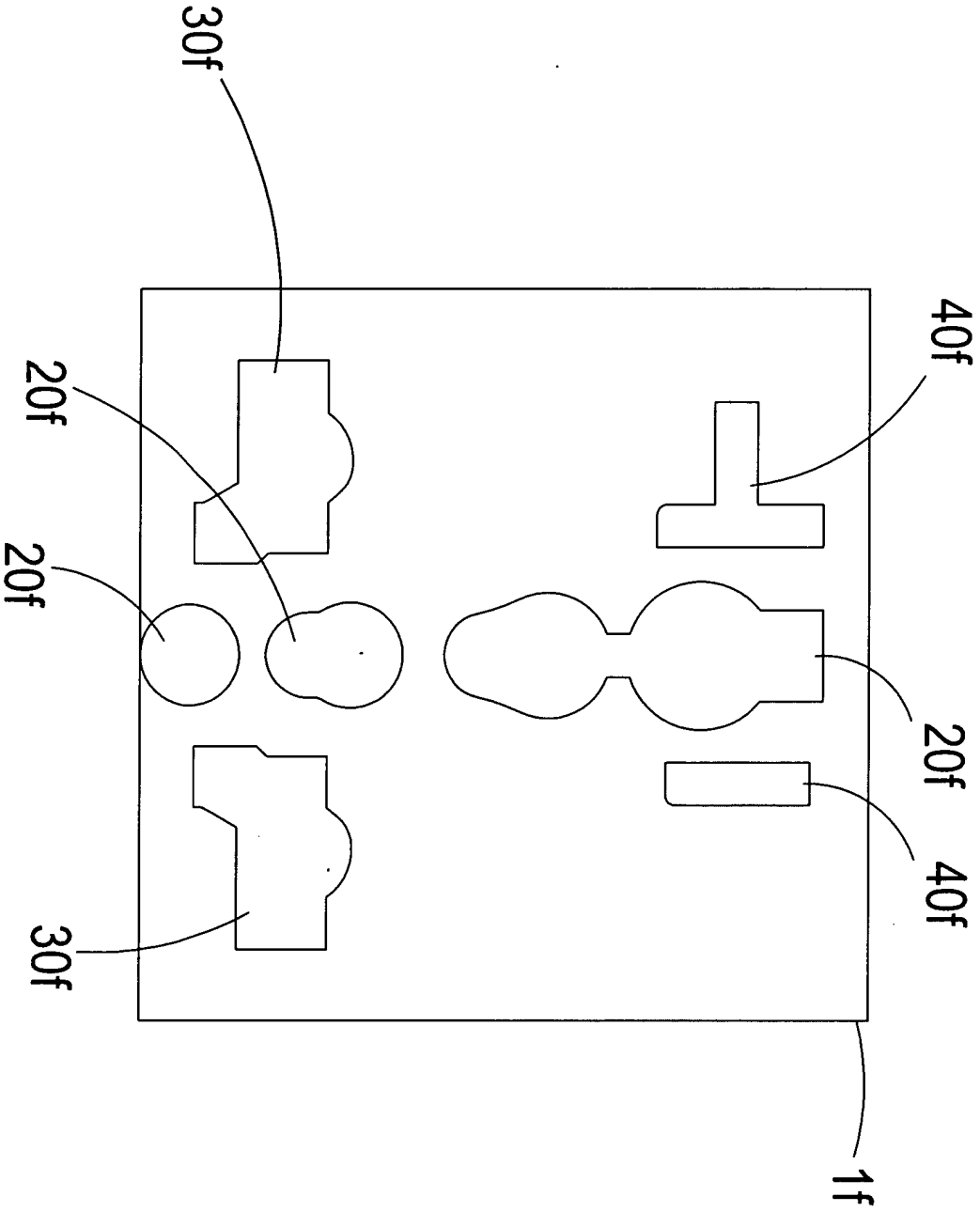

第二十六圖

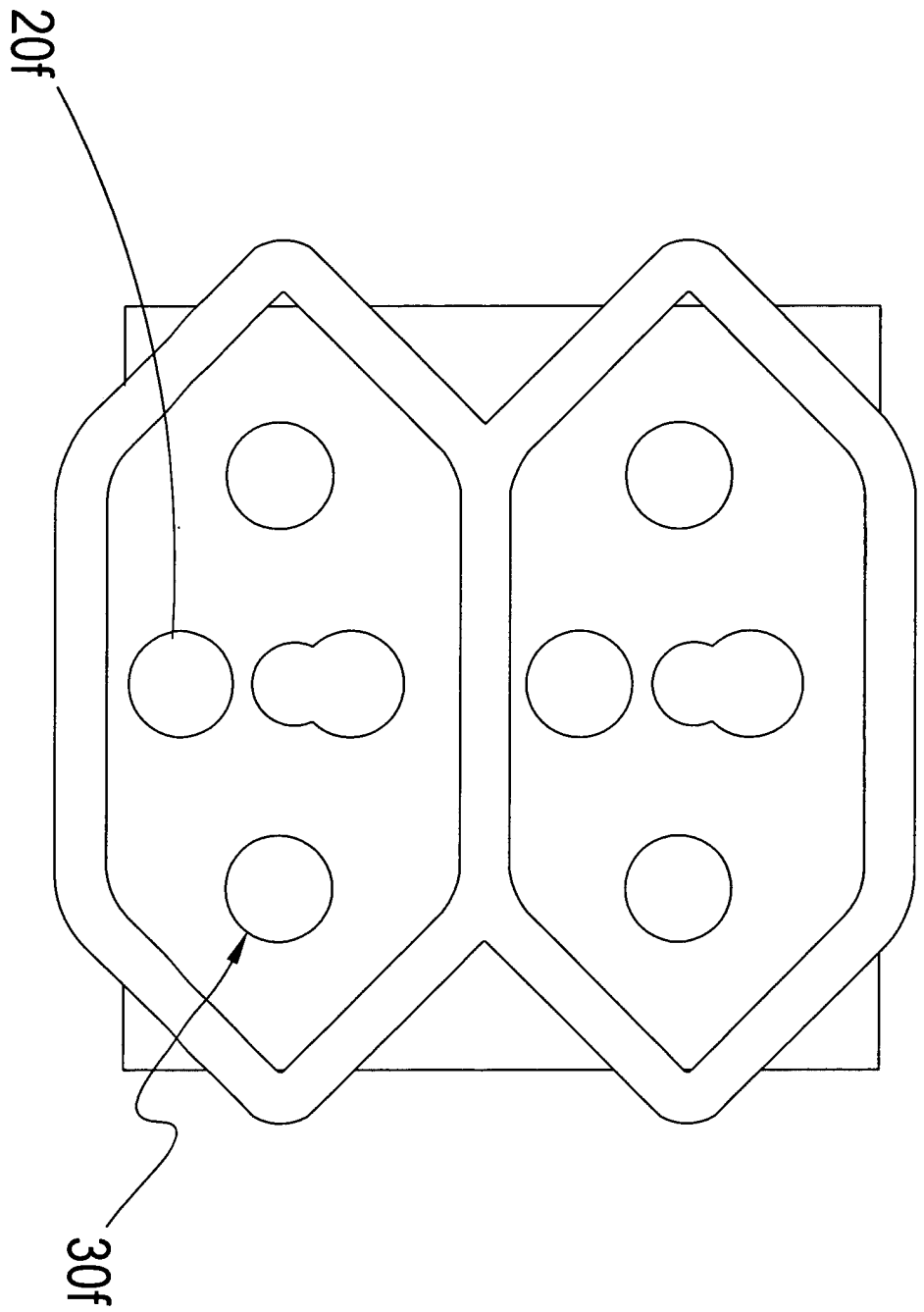

第二十六A圖

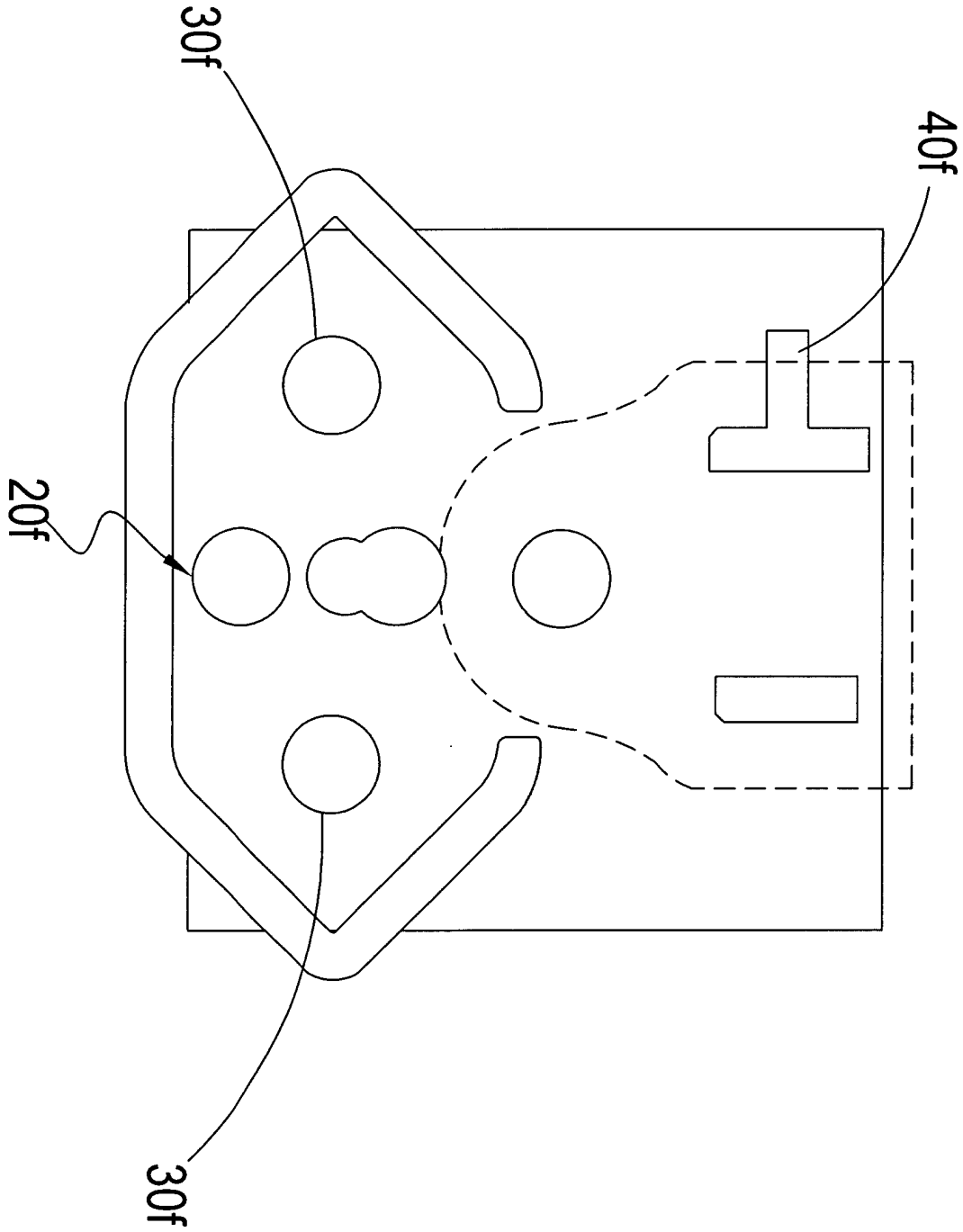

第二十六B圖

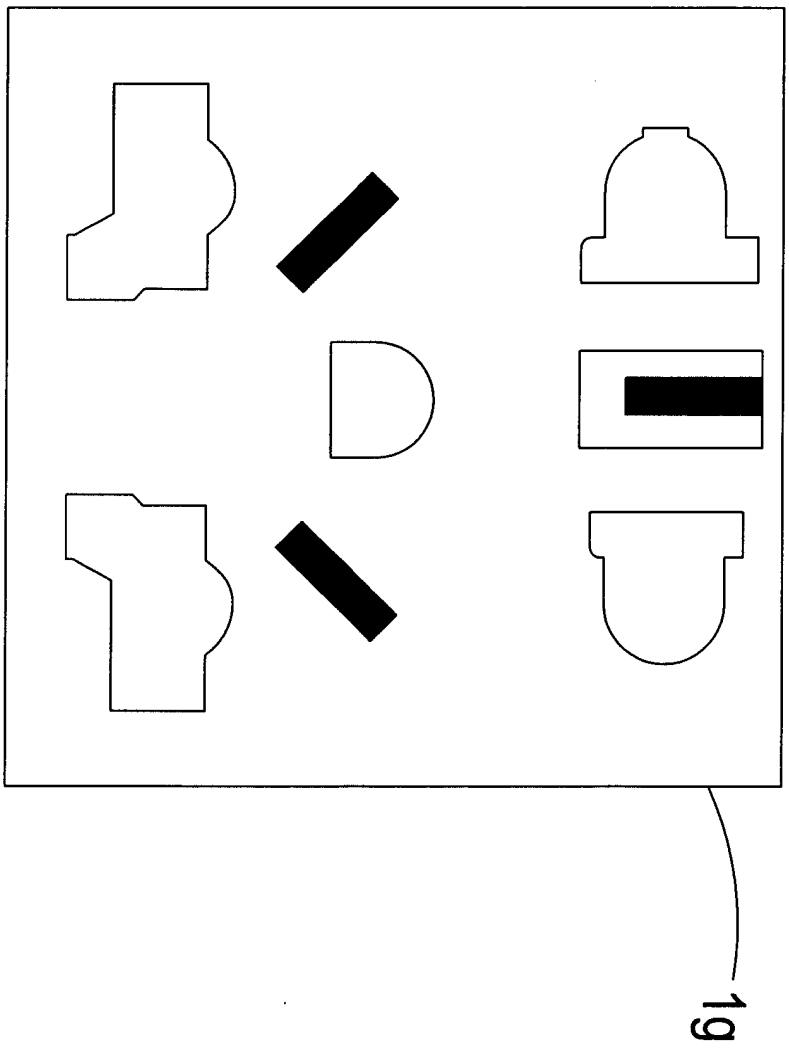

第二十七圖

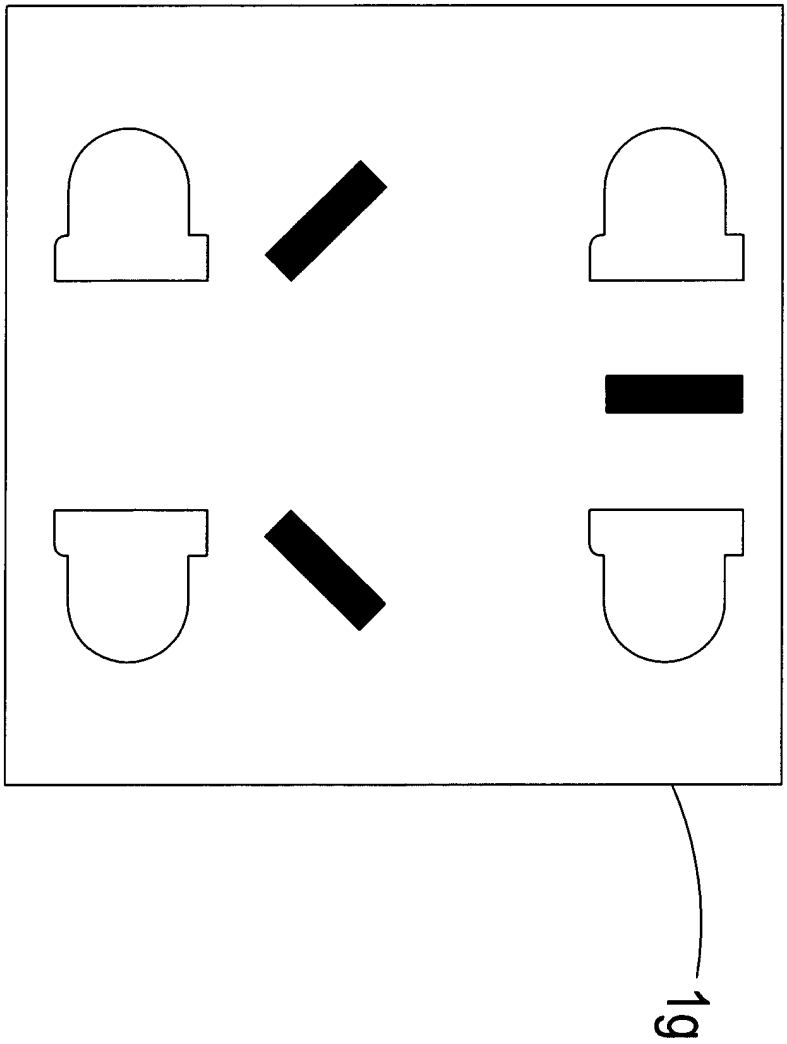

第二十八圖

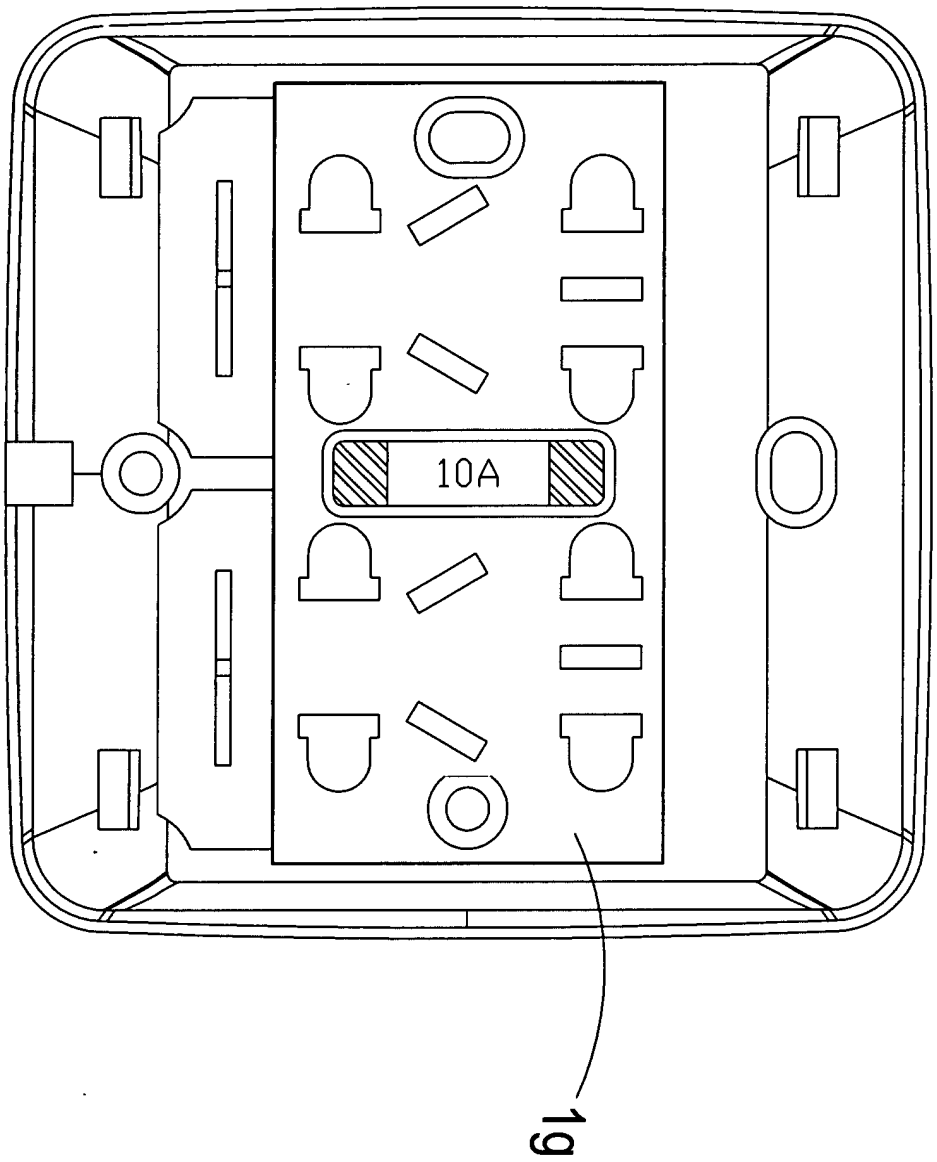

第二十九圖

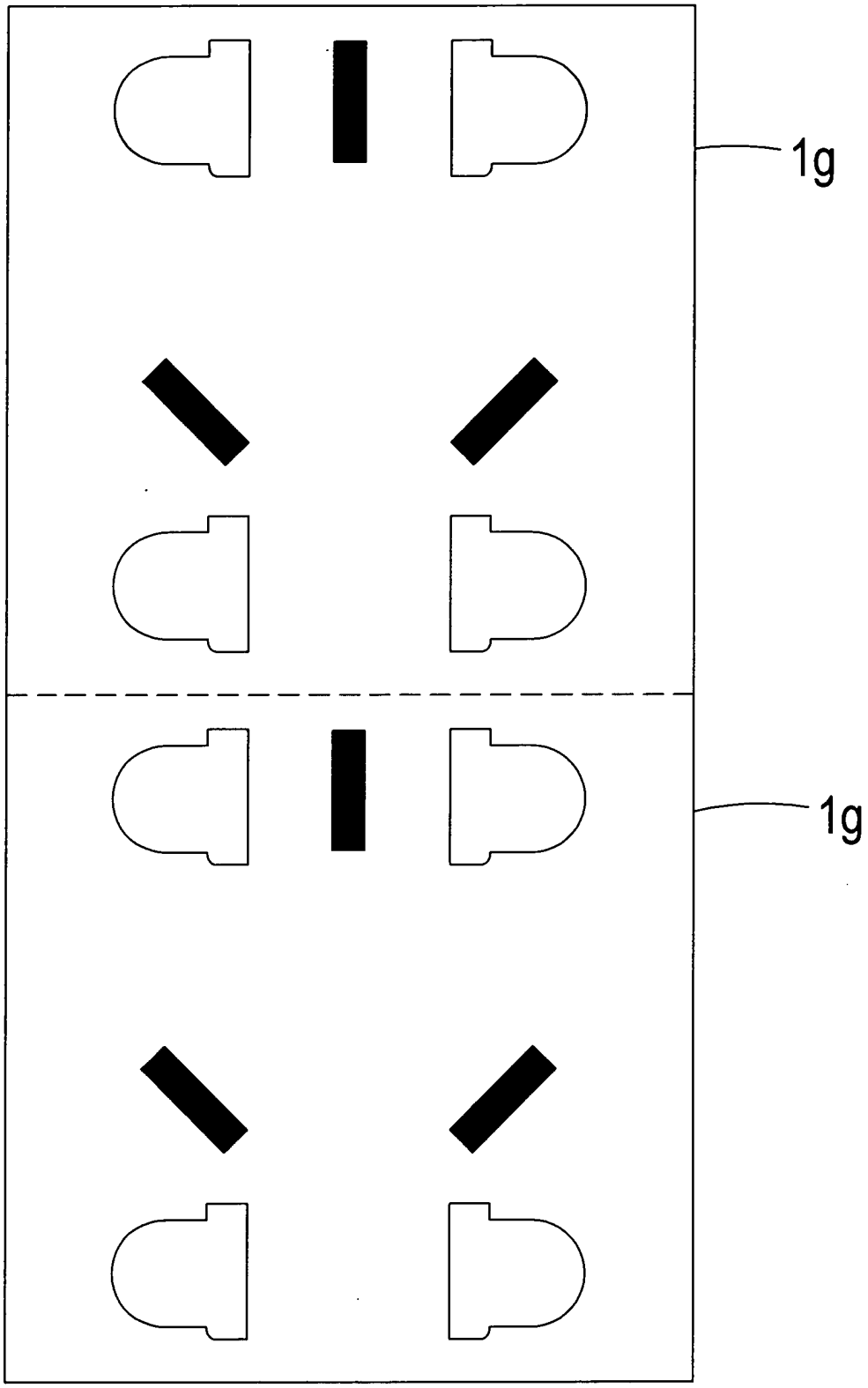

第三十圖

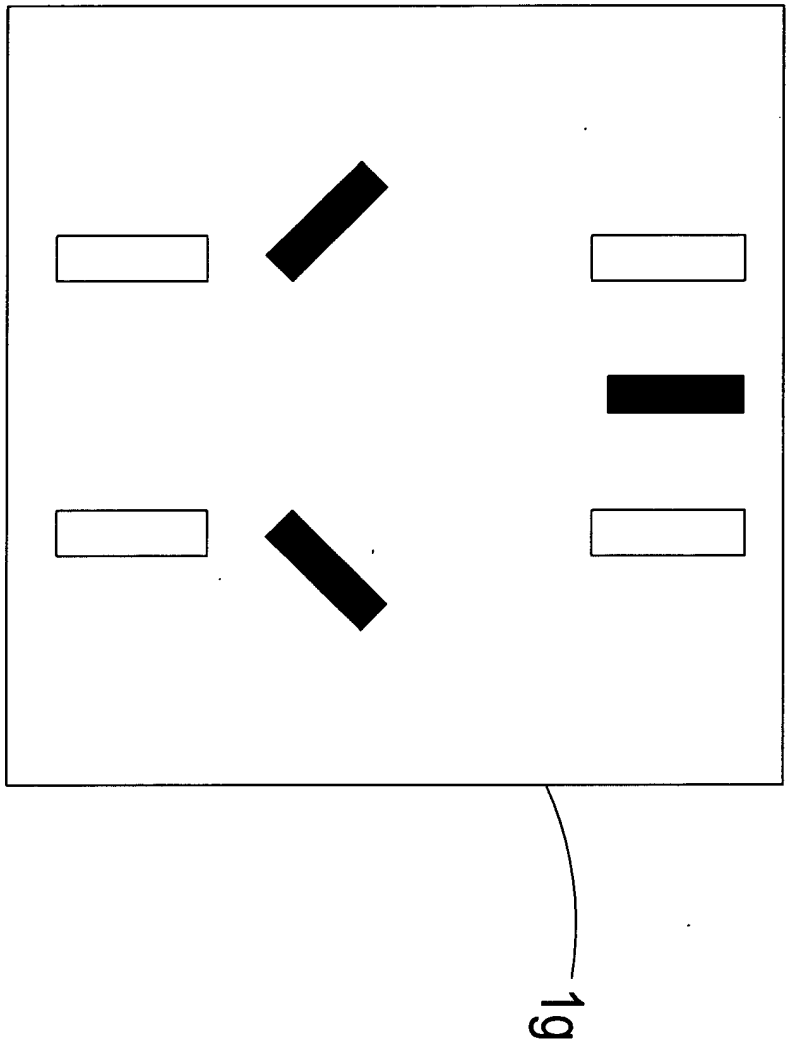

第三十一圖

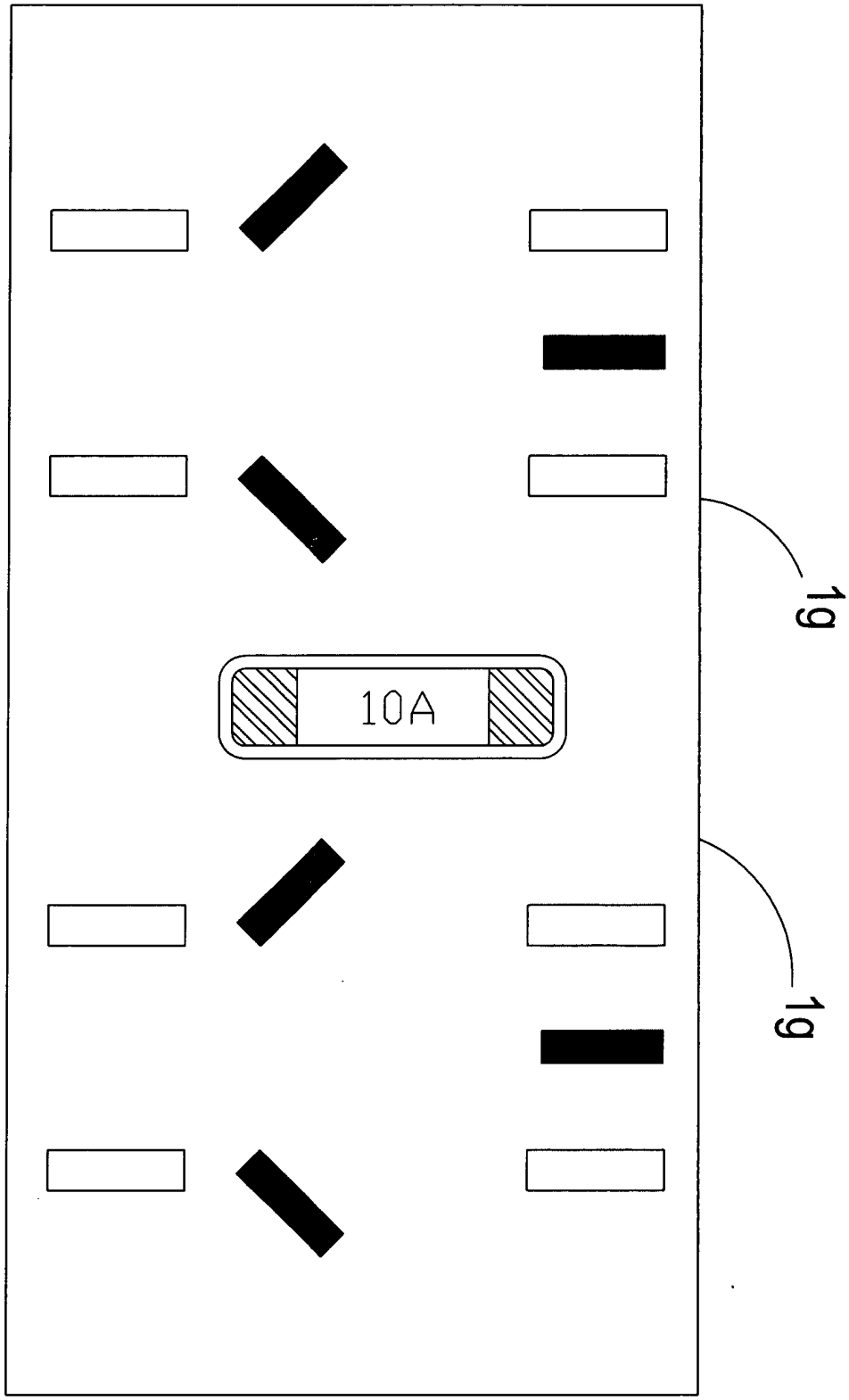

第三十二圖

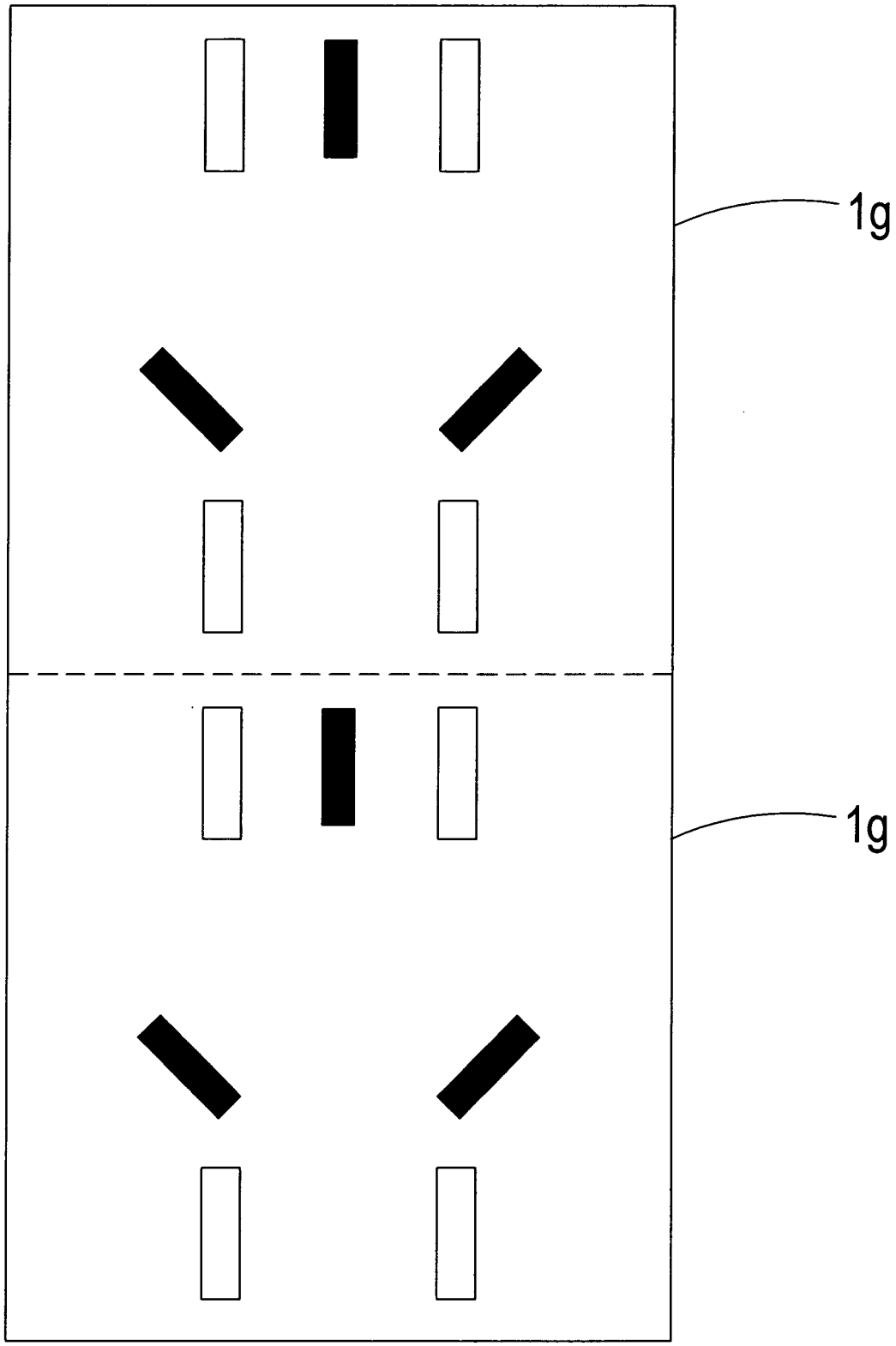

第三十三圖

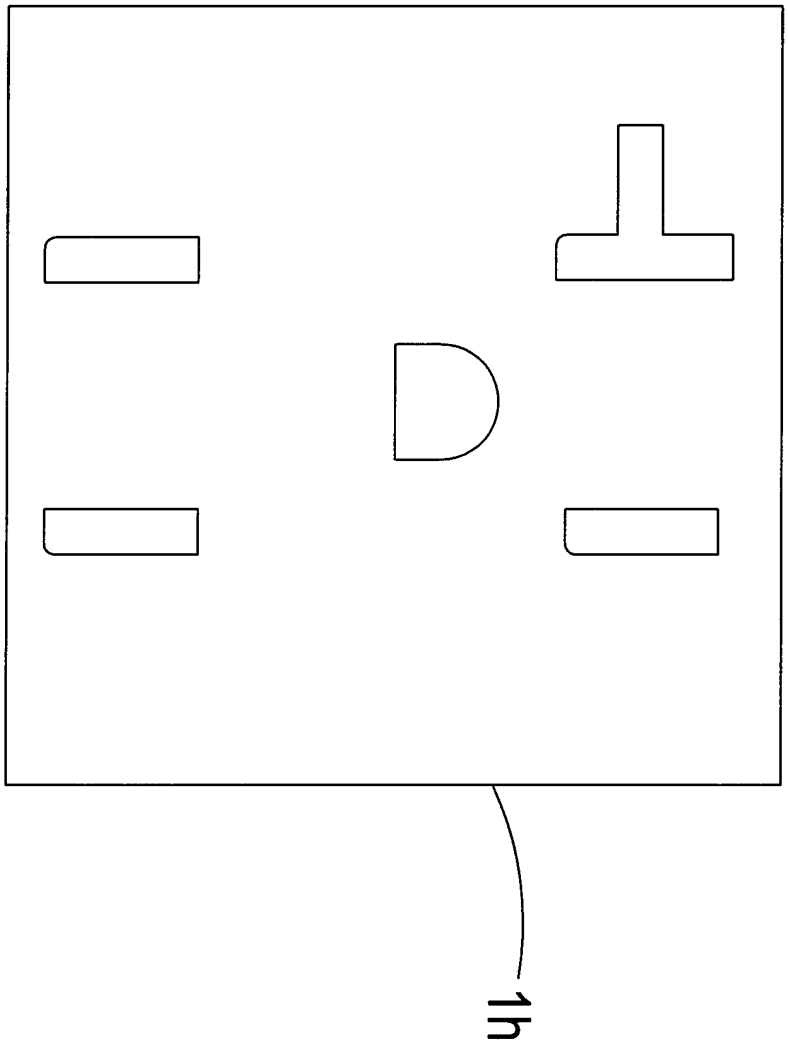

第三十四圖

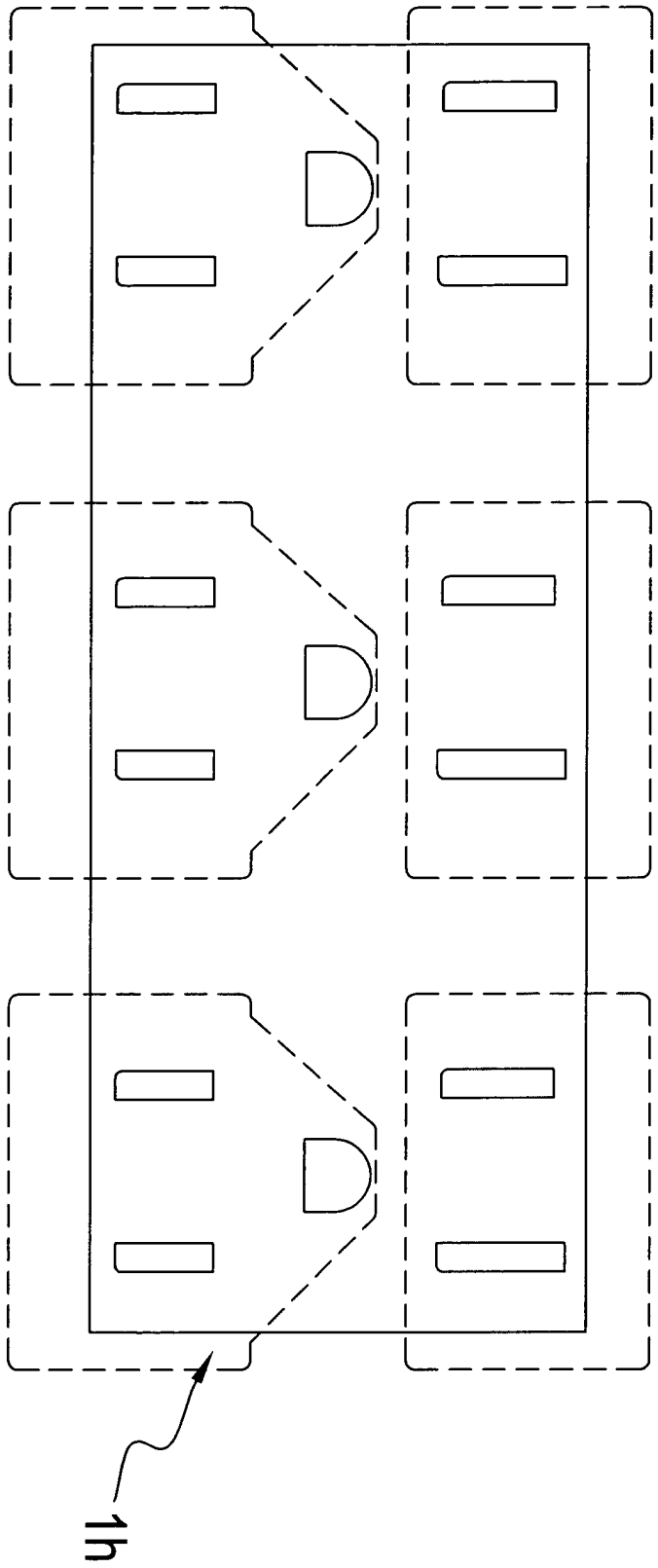

第三十五圖

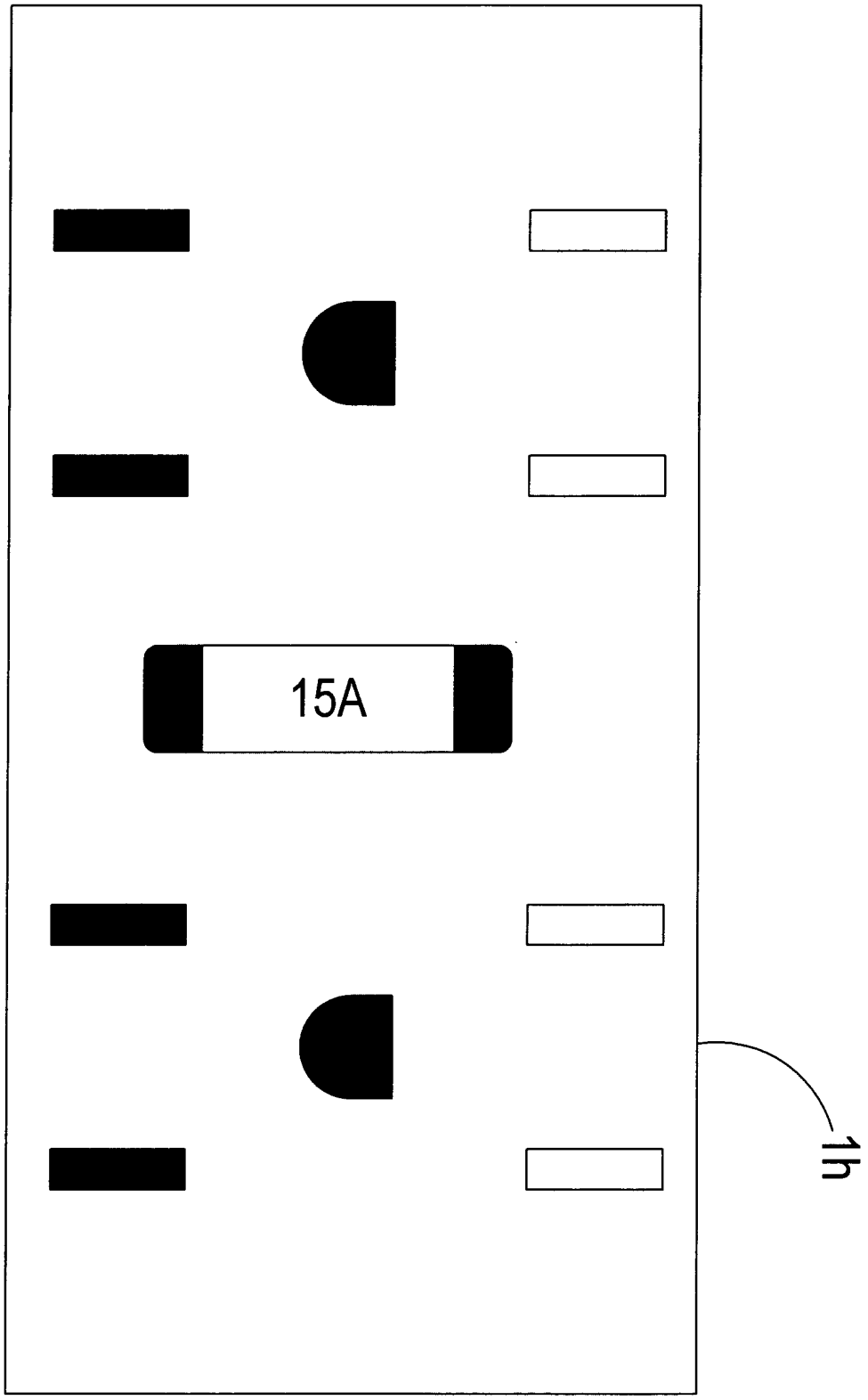

第三十六圖

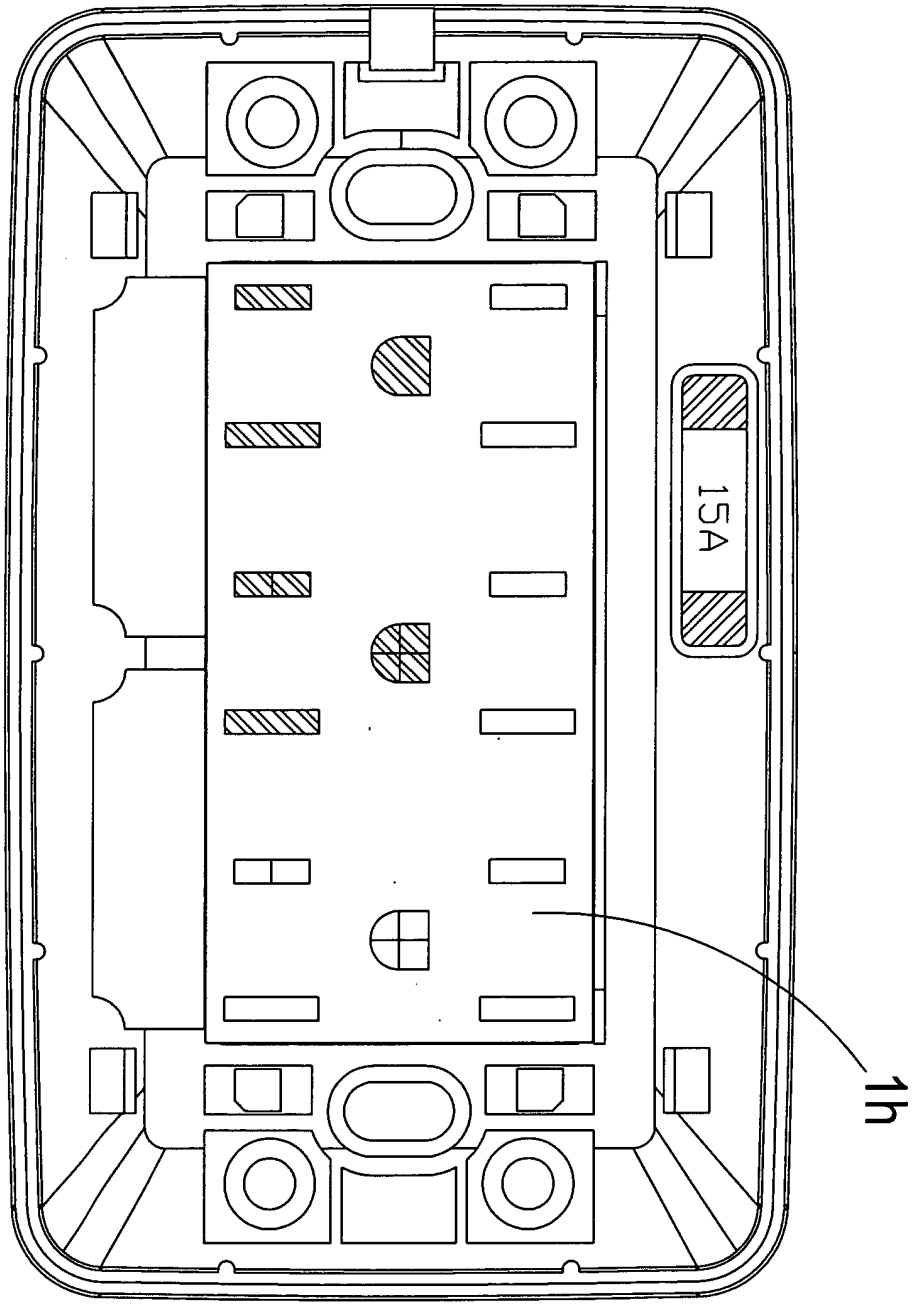

第三十七圖

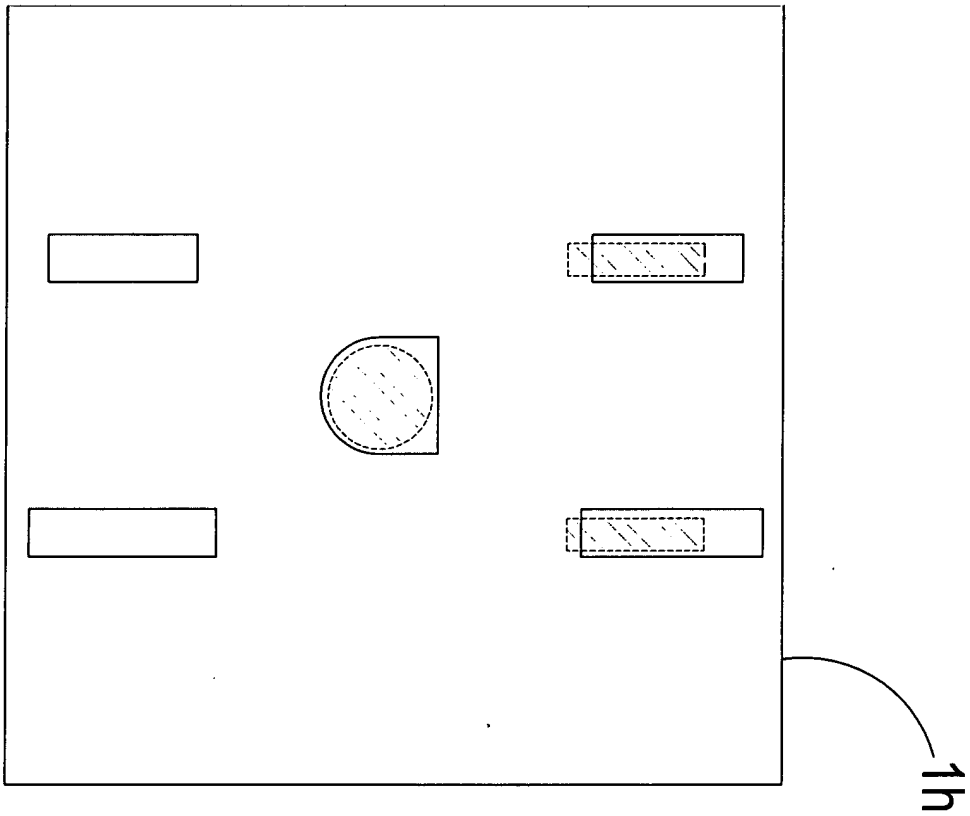

第三十八圖

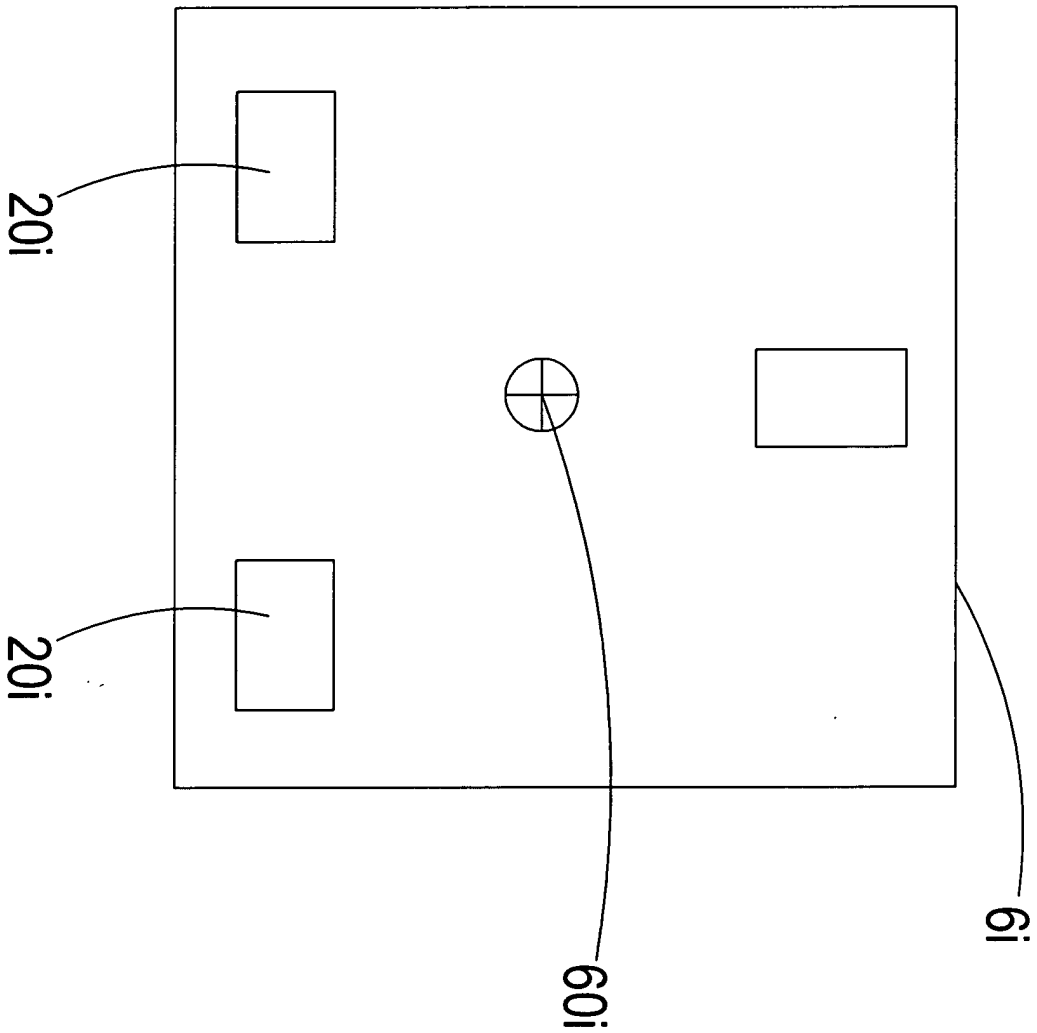

第三十九圖

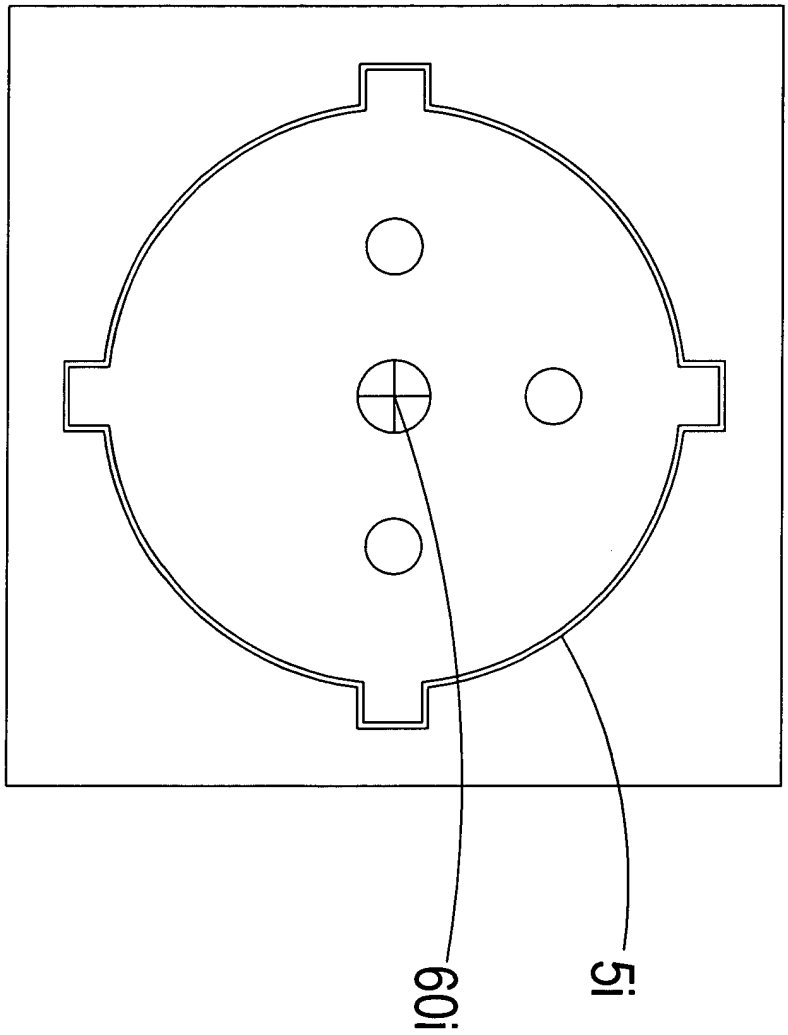

第四十圖

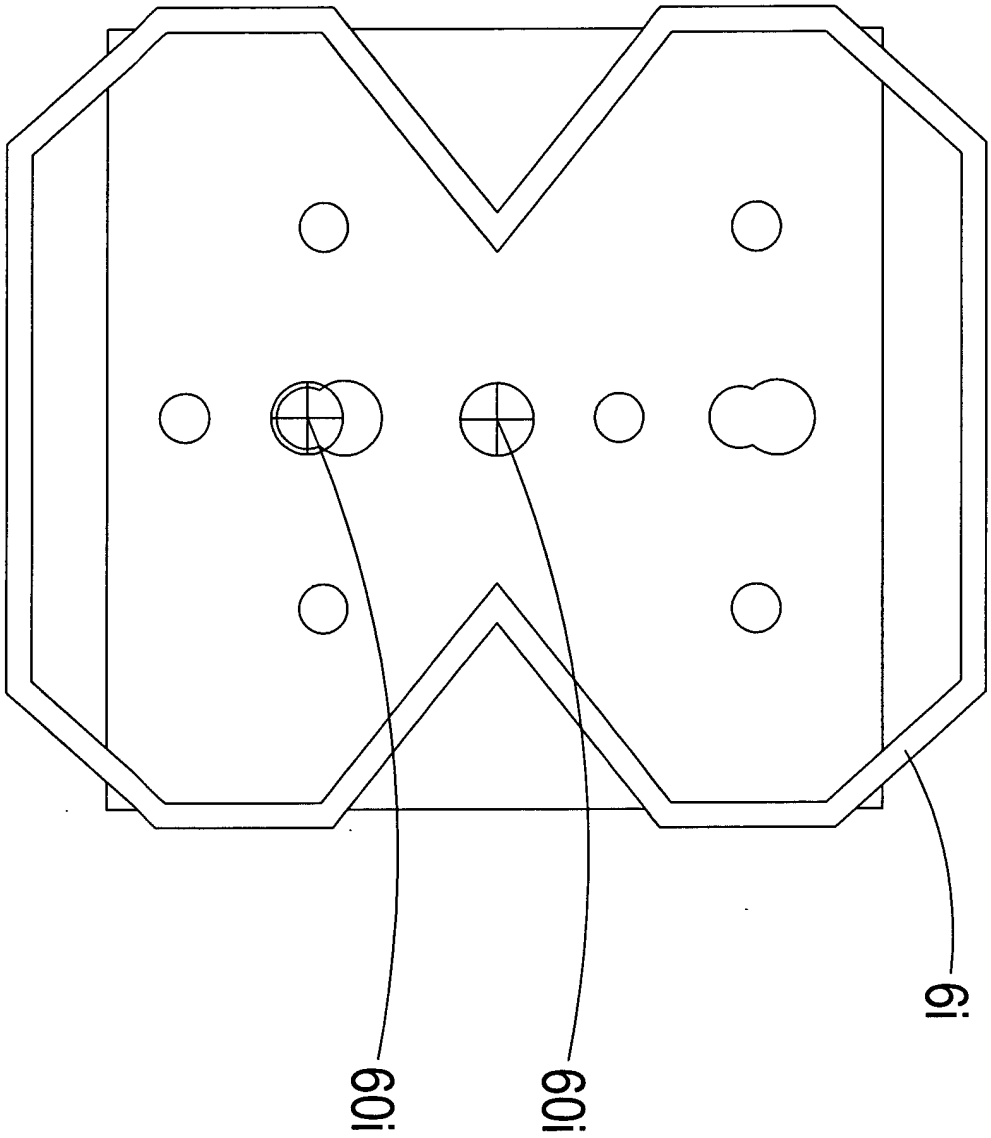

第四十一圖

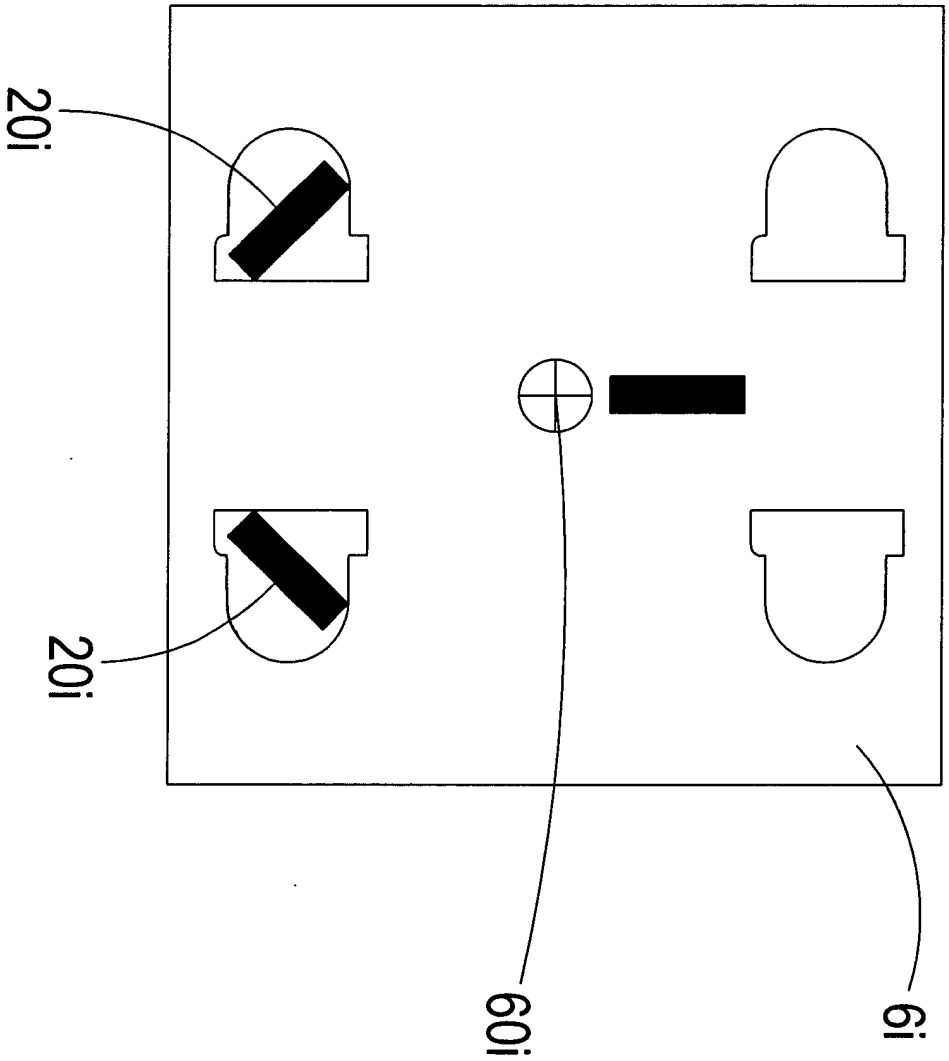

第四十二圖

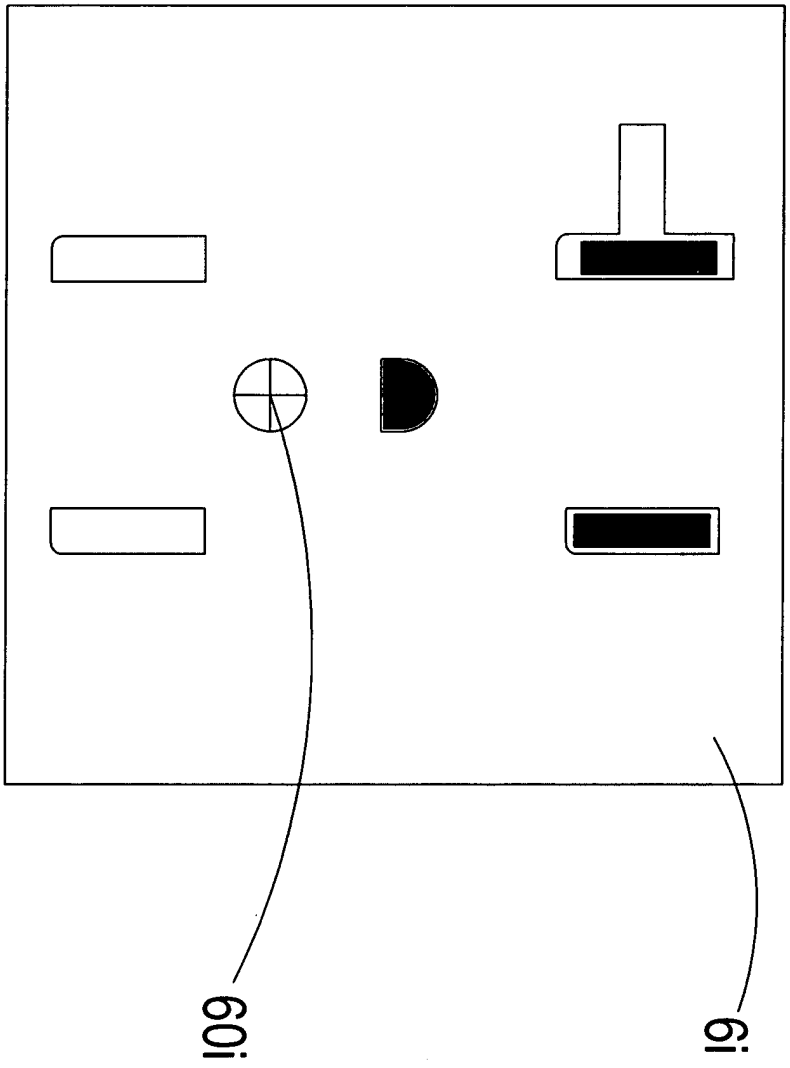

第四十三圖

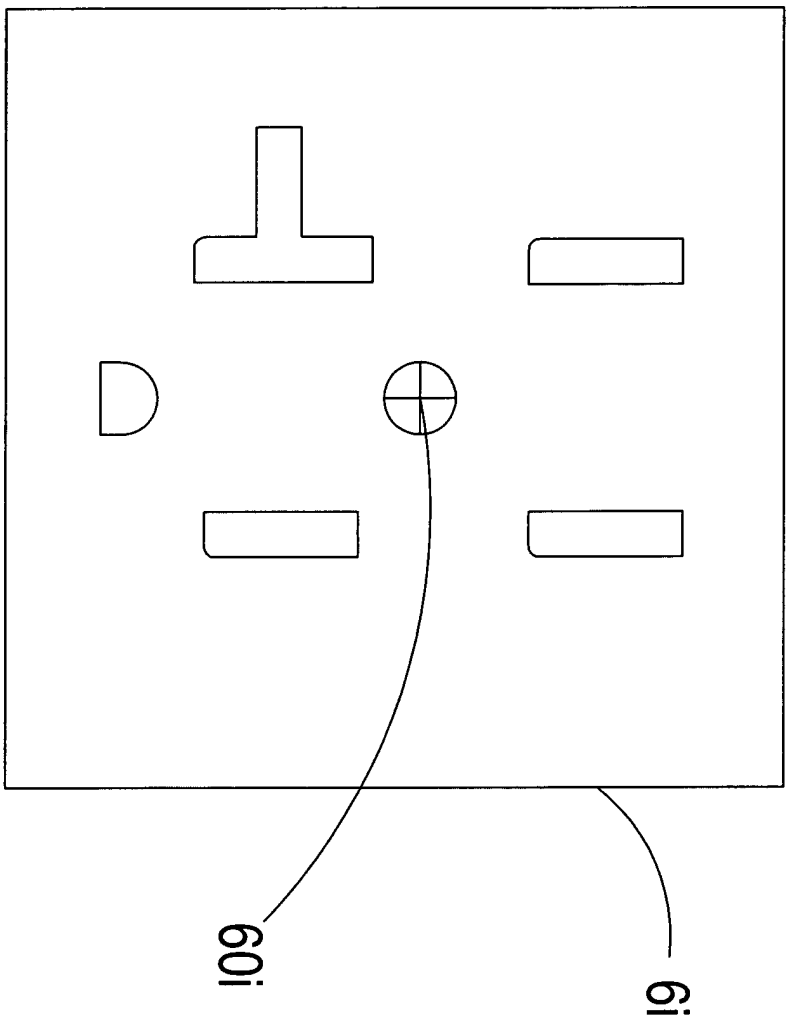

第四十四圖

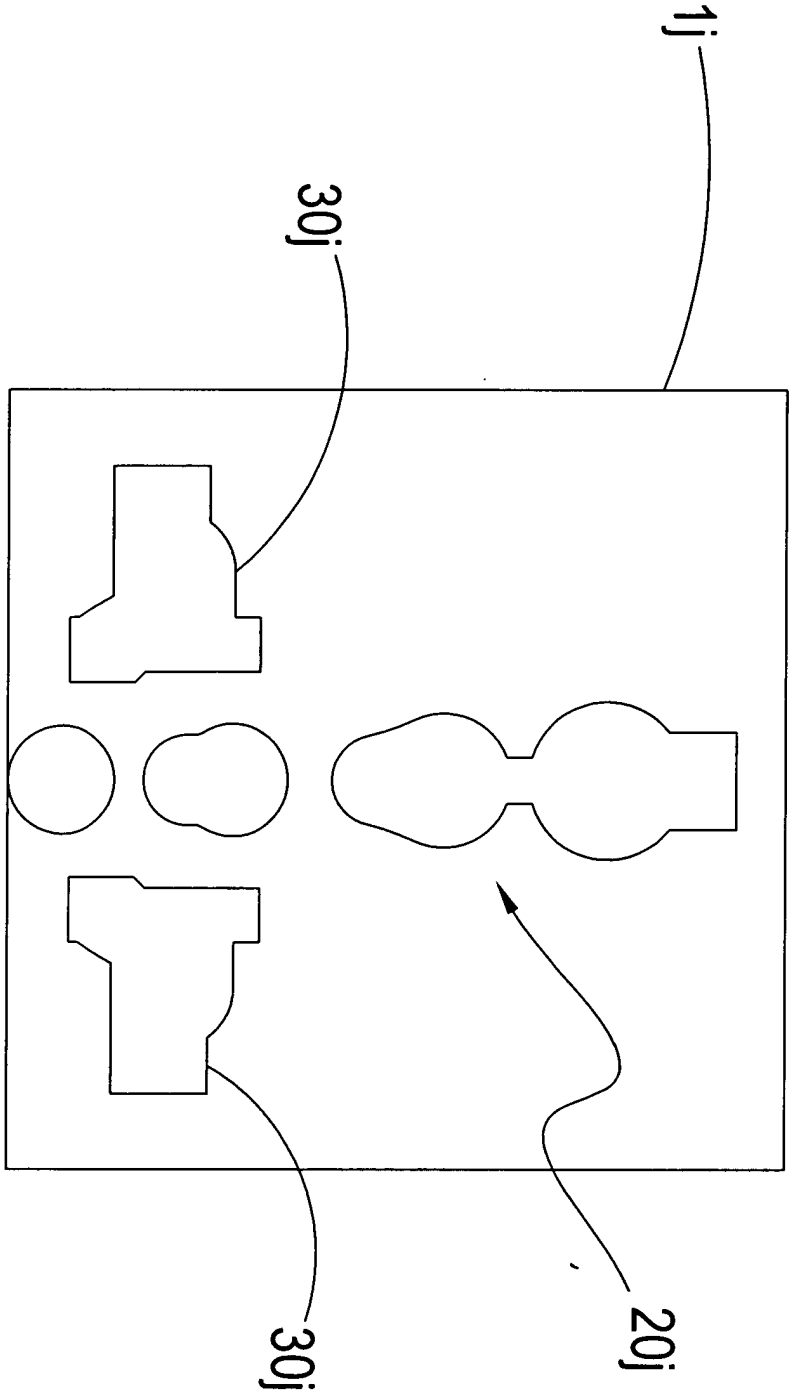

第四十五圖

100.12.16 修正
年 月 日 補充

第三插孔組係對應具二扁插頭態樣與二圓插頭態樣及各國通用之連接器插頭規格、一符合二扁、二圓與美式125V插頭規格且對應該第二插孔組之第四插孔組及一對應美式與二扁型插頭規格且對應該第二插孔組之第五插孔組，尤其以該第三插孔組與第四插孔組對應第二插孔組形成有二位插頭的插置孔

藉由上述之結構組成，本創作亦可整合各種國家插座規格並可含二位的插座，並解決插頭極性的問題，以避免超磁波同時達到插座多合一之目的。

【實施方式】

為達成上述目的及功效，本創作所採用之技術手段及構造，茲繪圖就本創作較佳實施例詳加說明其特徵與功能如下，俾利完全了解。

請參閱第一圖及第二圖所示，係為本創作較佳實施例之面板示意圖及插座分解圖，由圖中可清楚看出本創作全球家電接地插座含二位插座，其主要包括一具有複數插孔之面板1，該面板1係結合一殼體2，且該殼體2內設有對應各該具有插孔之面板1且相接各國家電插頭之極性端子組21，而該殼體2與該面板1之間設有一對應南非插頭規格之安全門裝置，其中該面板1包含有第一火線極(L)插孔101及第一中

100.12.16 修正 補充
年 月 日

性線(N)插孔 102 的第一插孔組 10，該第一插孔組 10 包括一對應南非插頭規格之第一接地區 100，且該第一插孔組 10 係沿同軸依序設置有第二插孔組 20，該第二插孔組包括有一對應英國插頭規格之第二接地區 202、一位於該第二接地區 202 一側並對應印度插頭規格之第三接地區 203、一位於該第三接地區 203 一側且對應中國與澳洲插頭 10A 及 16A 規格之第四接地區 204、一鄰近該第四接地區 204 且對應丹麥插頭規格之第五接地區 205、一與該第五接地區 205 呈垂直設置並且對應美式 250V 的菲律賓插頭 10A 規格之第六接地區 206、一位於該第六接地區 206 一側且對應美式插頭 15A 規格之第七接地區 207、一鄰近該第七接地區 207 且對應美式插頭 20A 規格之第八接地區 208、一位於該第八接地區 208 一側且對應中東地區插頭規格之第九接地區 209、一位於該第九接地區 209 一側且對應以色列插頭規格之第十接地區 210，該第九接地區 209 及第十接地區 210 一側形成有對應巴西插頭規格之第十一接地區 211，該第十一接地區 211 一側形成與該第十一接地區 211 相連通並符合義大利插頭規格之第十二接地區 212，而該第十二接地區 212 一側形成有對應瑞士插頭規格之第十三接地區 213 及對應美式 125V 二種插頭規格之第十四接地區 214 與第十五接地區 215，

100.12.16 修正 補充
年 月 日

且該面板1包含有一符合全球250V插頭規格且對應第二插孔組20之第三插孔組30，且該第三插孔組30係對應具二扁插頭態樣與二圓插頭態樣及各國通用態樣之連接器插頭規格、一符合二扁、二圓與美式125V插頭規格且對應該第二插孔組20之第四插孔組40及一對應美式與二扁型插頭規格且對應該第二插孔組20之第五插孔組50，其中該第三插孔組30與第四插孔組40對應第二插孔組20形成有二位插頭的插置孔。

請參閱第三圖~第十八圖係為可含二位插座的各國接地插頭所示，係為本創作第一較佳實施例之英國插頭規格示意圖、印度插頭規格示意圖、中國與澳洲插頭10A與16A規格示意圖一、中國與澳洲插頭10A與16A規格示意圖二、丹麥插頭規格示意圖、美式250V的菲律賓插頭10A規格示意圖、美式插頭15A規格示意圖、美式插頭20A規格示意圖、中東地區插頭規格示意圖、以色列插頭規格示意圖、巴西插頭規格示意圖、義大利插頭規格示意圖、瑞士插頭規格示意圖、美式125V插頭規格示意圖一、美式125V插頭規格示意圖二及實施示意圖，同時配合圖中可清楚看出，俾當操作者手持對應英國插頭規格之插頭時，係將其接地端、火線極(L)端及中性極(N)端同時插入該面板1之第二接地區202及該第三插孔組30中；若

100.12.16 修正
年 月 日 補充

操作者手持對應印度插頭規格之插頭時係將其接地端、火線極(L)端及中性極(N)端同時插入該面板1之第三接地區203及該第三插孔組30中；若操作者手持對應中國與澳洲插頭10A及16A規格之插頭時係將其接地端、火線極(L)端及中性極(N)端同時插入該面板1之第四接地區204及該第三插孔組30中；若操作者手持對應丹麥插頭規格之插頭時係將其接地端、火線極(L)端及中性極(N)端同時插入該面板1之第五接地區205及該第三插孔組30中；若操作者手持對應美式250V的菲律賓插頭10A規格之插頭時係將其接地端、火線極(L)端及中性極(N)端同時插入該面板1之第六接地區206及該第三插孔組30中；若操作者手持對應美式插頭15A規格之插頭時係將其接地端、火線極(L)端及中性極(N)端同時插入該面板1之第七接地區207及該第三插孔組30中；若操作者手持對應美式插頭20A規格之插頭時係將其接地端、火線極(L)端及中性極(N)端同時插入該面板1之第八接地區208及該第三插孔組30中；若操作者手持對應中東地區插頭規格之插頭時係將其接地端、火線極(L)端及中性極(N)端同時插入該面板1之第九接地區209及該第三插孔組30中；若操作者手持對應以色列插頭規格之插頭時係將其接地端、火線極(L)端及中性極(N)端同時插入該面板

100.12.16 修正 補充
年 月 日

1之第十接地區210及該第三插孔組30中；若操作者手持對應巴西插頭規格之插頭時係將其接地端、火線極(L)端及中性極(N)端同時插入該面板1之第十一接地區211及該第三插孔組30中；若操作者手持對應義大利插頭規格之插頭時係將其接地端、火線極(L)端及中性極(N)端同時插入該面板1之第十二接地區212及該第三插孔組30中；若操作者手持對應瑞士插頭規格之插頭時係將其接地端、火線極(L)端及中性極(N)端同時插入該面板1之第十三接地區213及該第三插孔組30中；若操作者手持對應美式125V二種插頭規格之插頭時係將其接地端、火線極(L)端及中性極(N)端同時插入該面板1之第十四接地區214、第十五接地區215及該第五插孔組50中，藉由上述之結構組成及作動使其插入之插頭達到電性連結之目的。此外，上述各接地區係可根據使用者需求可將第二插孔組20對應第三插孔組30之外，另可將第二插孔組20對應第四插孔組40及第五插孔組50之實施目的。

請參閱第十九圖~第二十一圖所示，係為本創作第二較佳實施例之南非插頭規格示意圖、實施示意圖一及實施示意圖二，同時配合圖中可清楚看出，其中該面板1a與該外殼2a之間設有一對應該第一插孔組10a、第一火線極(L)

100.12.16 修正 補充
年 月 日

插孔 101a 及第一中性極(N)插孔 102a 之安全門裝置 4a，該安全門裝置 4a 設有數個彈性元件 40a，且該安全門裝置 4a 上界定至少一供觸發安全門裝置 4a 限位移動之導斜面 41a，欲當運用第一插孔組 10a 中的第一接地區 100a（南非插頭規格）時，其操作方式及結構如下，首先操作者手持插頭（南非插頭規格）並使該插頭（南非插頭規格）觸動安全門裝置 4a 之導斜面 41a 迫使安全門裝置 4a 朝一預定方向移動位置，此時安全門裝置設置 4a 的彈性元件 40a 被壓縮，使該安全門裝置 4a 向右移動後，使插頭（南非插頭規格）插入相對應第一接地區 100a（南非插頭規格）及對應該第一接地區 100a 之第一火線極(L)插孔 101a 及第一中性極(N)插孔 102a（南非插頭規格）使其電性連結。

倘若當操作者欲將插孔（南非插頭規格）由插孔內拔除時，操作者手持插頭一端朝插設之反方向移動藉以拔除插頭，此時安全門裝置 4a 受到彈性元件 40a（彈簧）的壓力釋放而再次回到原位，以避免異物入侵造成電線走火或延伸其他不必要之危害。

請參閱第二十二圖所示，係為本創作第三較佳實施例之實施示意圖，同時配合圖中可清楚看出，本創作之面板 1b 設置進一步包括具有第一插孔組 10b、第二插孔組 20b、第三插孔組 3

100.12.16 修正
年 月 日 補充

0b、第四插孔組40b及對應第一插孔組10b的第一火線極(L)插孔101b及第一中性極(N)插孔102b之插設方式。

請參閱第二十三圖所示，係為本創作第四較佳實施例之實施示意圖，同時配合圖中可清楚看出，本創作之面板1c設置進一步包括具有第一插孔組10c、第二插孔組20c、第三插孔組30c、第五插孔組50c及對應第一插孔組10c的第一火線極(L)插孔101c及第一中性極(N)插孔102c之插設方式。

請參閱第二十四圖所示，係為本創作第五較佳實施例之實施示意圖，同時配合圖中可清楚看出，本創作之面板1d設置進一步包括具有第二插孔組20d、第三插孔組30d及第四插孔組40d之插設方式，其中本實施例係具有同時插設二種插頭(含二位)之實施方式。

請參閱第二十五圖所示，係為本創作第六較佳實施例之實施示意圖，同時配合圖中可清楚看出，本創作之面板1e設置進一步包括具有第二插孔組20e、第三插孔組30e及第五插孔組50e之插設方式，且該第五插孔組50e之態樣係為倒T形態樣。

請參閱第二十六圖、第二十六A圖及第二十六B圖所示，係為本創作第七較佳實施例之實施示意圖一及三，同時配合圖中可清楚看出，

100.12.16修正
年 月 日
補充

本創作之面板 1f 設置進一步包括具有第二插孔組 20f、第三插孔組 30f 及第四插孔組 40f 之插設方式，該第四插孔組 40f 係與第六實施例中的第五插孔組一樣，藉此本實施例亦具有插設二種插頭(含二位)之實施方式；請參閱第二十六 A 圖係為具有第二插孔組 20f 及第三插孔組 30f 且對應巴西插頭規格同時具有二位插置孔，然而第二十六 B 圖係為具有第二插孔組 20f、第三插孔組 30f 及第四插孔組 40f 且對應巴西插頭規格與美式插頭規格之插座。

請參閱第二十七圖~第三十三圖所示，係為本創作第八較佳實施例之實施示意圖一~七，同時配合圖中可清楚看出，本實施例主要將面板 1g 之設置進一步包括一具有中國、香港及台灣之插接方式。再者該面板 1g 係可供對應二扁、二圓插頭規格插設，其中該面板可為單一面板(請參閱第二十七圖尤其第二十八圖是中國標準接地插座含二位插座及第三十一圖)、橫式雙面板(請參閱第三十二圖)、橫式雙面板加保險絲(請參閱第二十九圖)或直式雙面板(請參閱第三十圖及第三十三圖)，以上皆為本實施例之特點。

請參閱第三十四圖~第三十八圖所示，係為本創作第九較佳實施例之實施示意圖一~五，同時配合圖中可清楚看出，本實施例目的在於：面板 1h 包含對應美國及台灣標準之插頭規格，

100.12.16 修正
年 月 日 補充

其中面板 1h 可為單一面板也係為標準接地插座含二位插座(請參閱第三十四圖)、運用於延長線組之插座(請參閱第三十五圖)或橫式雙面板並具有保險絲之設置(請參閱第三十六圖及第三十七圖)，請參閱第三十八圖所示當具有接地孔的美式插頭插入時，係不可反過來插置於該插孔中。

請參閱第三十九圖~第四十四圖所示，係為本創作第十較佳實施例之實施示意圖一~六，可清楚看出，為了因應符合全球插頭之插孔，可創作另可在面板上鎖上具有全球各國之第一複蓋面板 6i，其中該第一複蓋面板 6i 係可對應英國、瑞士、巴西、義大利或中國等插孔面板，其中更進一步包括一對應德國與法國之第二複蓋面板，而該第二複蓋面板 6i 係透過至少一個螺絲 60i 鎖固於面板上並該火線極(L)插孔及中性極(N)插孔係對應該第二插孔組 20i 或相對應之插孔，以具有各種插設之實施目的。

請參閱第四十五圖所示，係為本創作第十一較佳實施例之實施示意圖，同時配合圖中可清楚看出，本創作之面板 1j 設置進一步包括具有第二插孔組 20j 及第三插孔組 30j 之插設方式。

惟，以上所述僅為本創作之較佳實施例而已，非因此即拘限本創作之專利範圍，故舉凡運用本創作說明書及圖式內容所為之簡易修飾

100.12.16 修正
年 月 日 補充

及等效結構變化，均應同理包含於本創作之專利範圍內，合予陳明。

綜上所述，本創作之全球家電接地插座含二位插座於使用時，為確實能達到其功效及目的，故本創作誠為一實用性優異之創作，為符合創作專利之申請要件，爰依法提出申請，盼審委早日賜准本創作，以保障創作人之辛苦創作，倘若 鈞局審委有任何稽疑，請不吝來函指示，創作人定當竭力配合，實感公便。

M434331

公告本

新型專利說明書

修正補充 本100年10月21日 頁

（本說明書格式、順序，請勿任意更動，※記號部分請勿填寫）

※申請案號：100217891

※申請日：100.9.23

※IPC分類：H01R13/02 (2006.01) H01R13/40 (2006.01)

一、新型名稱：（中文/英文）

全球家電接地插座含二位插座

二、中文新型摘要：

本創作為有關於一種全球家電接地插座含二位插座，其主要由一將端子組收容於殼體及一結合該殼體上、並具有複數插孔之面板所組成，而本創作更包括一對應巴西插頭規格之第十一接地區、一符合義大利插頭規格之第十二接地區、一對應瑞士插頭規格之第十三接地區及對應美式125V二種插頭規格之第十四接地及第十五接地區，且該面板包含有一符合全球250V插頭規格之第三插孔組，一符合二扁、二圓與美式125V插頭規格之第四插孔組及一對應美式與二扁型插頭規格之第五插孔組，藉此本創作係整合各種國家插座規格並可含二位的插座，並解決插頭極性的問題，以避免極性不相容的超磁波同時達到插座多合一之目的。

三、英文新型摘要：

100.12.16 年 月 日
另有修正本頁

具有世界各國插孔之第一複蓋面板。

4、如申請專利範圍第1項所述之全球家電接地插座含二位插座，其中該第一插孔組與該第三插孔組及該第四插孔組與該第二插孔組係可供對應南非插頭規格及對應英國、印度、中國與澳洲10A及16A、丹麥、美式250V的菲律賓、美式插頭15A及20A、中東地區、以色列、巴西、義大利、瑞士、美式125V二種、二扁、二圓及美式125V插頭規格插設，而形成有二位插頭之插置孔。

5、如申請專利範圍第1項所述之全球家電接地插座含二位插座，其中該第一插孔組與該第三插孔組及該第五插孔組與該第二插孔組係可供對應南非插頭規格及對應英國、印度、中國與澳洲10A及16A、丹麥、美式250V的菲律賓、美式插頭15A及20A、中東地區、以色列、巴西、義大利、瑞士、美式125V二種、二扁、二圓及美式125V插頭規格插設。

6、如申請專利範圍第1項所述之全球家電接地插座含二位插座，其中該第三插孔組、該第四插孔組或該第五插孔組係可同時對應該第二插孔組係可供對應英國、印度、中國與澳洲10A及16A、丹麥、美式250V的菲律賓、美式插頭15A及20A、中東地區、以色列、巴西、義大利、瑞士、美式125V二種、二扁、

100.12.16 修正
年 月 日 補充

二圓及美式125V插頭規格插設，而形成有二位插頭之插置孔。

7、如申請專利範圍第1項所述之全球家電接地插座含二位插座，其中該第三插孔組及該第二插孔組係可供對應英國、印度、中國與澳洲10A及16A、丹麥、美式250V的菲律賓、美式插頭15A及20A、中東地區、以色列、巴西、義大利、瑞士及美式125V二種插頭規格插設。

8、如申請專利範圍第1項所述之全球家電接地插座含二位插座，其中該第一插孔組、該第二插孔組、該第三插孔組、該第四插孔組及該第五插孔組係可任何組合設置於符合各種規格之插接器上。

9、如申請專利範圍第1項所述之全球家電接地插座含二位插座，其中該插座係得以對應各國標準接地插座且含二位插座之電源插頭相容。

10、如申請專利範圍第1項所述之全球家電接地插座含二位插座，其中該面板係可鎖固一對應德國及法國插頭規格之第二複蓋面板，且該第二複蓋面板周緣設置有接地導通部，而該第二複蓋面板係對應該第二插孔組。

100217891

修正補充 本100年10月21日

四、指定代表圖：

(一)本案指定代表圖為：第（二）圖。

(二)本代表圖之元件符號簡單說明：

面板 ・・・ 1

殼體 ・・・ 2

極性端子組 ・・・ 21