(19)中华人民共和国国家知识产权局

(12)实用新型专利

(10)授权公告号 CN 201720718 U
(45)授权公告日 2011.01.26

(21)申请号 201020220575.1

(22)申请日 2010.06.07

(73)专利权人 申科滑动轴承股份有限公司
地址 311800 浙江省诸暨市望云路 132 号申科滑动轴承股份有限公司

(72)发明人 何全波 胡冬良 郭瑞娜 刘俊

(51)Int.Cl.
B23Q 3/12(2006.01)
B23G 1/44(2006.01)

权利要求书 1 页 说明书 1 页 附图 1 页

(54)实用新型名称

一种螺纹安装夹具

(57)摘要

本实用新型涉及一种螺纹安装夹具，是将两端带螺孔的夹具体内设一通孔，通孔内装有一挡块，并由垂直布置的销钉固定，安装工件时挡块对工件起顶紧作用；挡块由销钉在夹具体中定位，防松螺母防止在切削力作用下径向分力使销钉松动，失去对工件的顶紧作用；夹具体另一端用卡盘夹紧，夹具体两端的螺孔的直径不相同，夹具体可双向调整，以适应不同螺纹规格的工件。

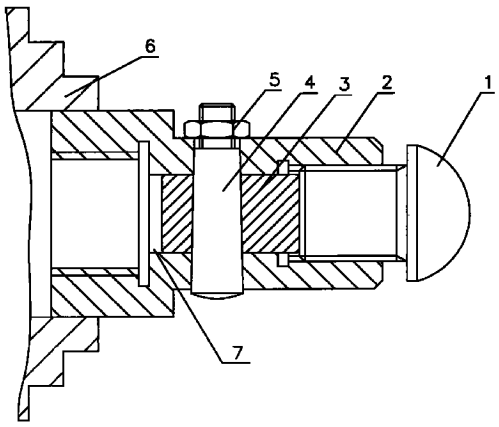

CN 201720718 U

1. 一种螺纹安装夹具，包括两端带螺孔的夹具体 (2)，其特征在于所述夹具体 (2) 内设有一将其两端螺孔贯通的通孔 (7)，通孔 (7) 内设有挡块 (3)，夹具体 (2) 上与挡块 (3) 垂直方向设有销钉 (4)，其穿过挡块 (3) 且销钉 (4) 的顶端设有防松螺母 (5)。

2. 根据权利要求 1 所述的一种螺纹安装夹具，其特征在于所述夹具体 (2) 两端的螺孔的直径不相同。

一种螺纹安装夹具

技术领域

[0001] 本实用新型涉及一种夹具，尤其是一种螺纹安装夹具。

背景技术

[0002] 在机械加工中经常遇到一些工件一端是加工好的螺纹，另一端还需要再加工，或者加工不同规格的双头螺柱。当采用螺纹来定位夹紧加工另一端时，在切削力的作用下，加工完成的工件卸下比较困难，甚至损伤螺纹划伤工件表面。这时就必须充分考虑装夹、加工及拆卸等各方面的问题。

发明内容

[0003] 本实用新型的目的是设计一种结构简单、经济耐用、拆装方便的螺纹安装夹具。本实用新型的技术方案是如此实现的：

[0004] 一种螺纹安装夹具，包括两端带螺孔的夹具体，所述夹具体内设有一将其两端螺孔贯通的通孔，通孔内设有挡块，夹具体上与挡块垂直方向设有销钉，其穿过挡块且销钉的顶端设有防松螺母。

[0005] 作为优选，所述夹具体两端的螺孔的直径不相同。

[0006] 本实用新型设计的是将两端带螺孔的夹具体内设一通孔，通孔内装有一挡块，并由垂直布置的销钉固定，安装工件时挡块对工件起顶紧作用；挡块由销钉在夹具体中定位，防松螺母防止在切削力作用下径向分力使销钉松动，失去对工件的顶紧作用；夹具体另一端用卡盘夹紧，夹具体两端的螺孔的直径不相同，夹具体可双向调整，以适应不同螺纹规格的工件。

附图说明

[0007] 附图是本实用新型的一种结构示意图。

具体实施方式

[0008] 下面结合附图，通过实施例，对本实用新型的技术方案作进一步具体的说明。

[0009] 实施例：参考附图，一种螺纹安装夹具，包括两端带螺孔的夹具体 2，夹具体 2 两端的螺孔的直径不相同，所述夹具体 2 内设有一将其两端螺孔贯通的通孔 7，通孔 7 内设有挡块 3，夹具体 2 上与挡块 3 垂直方向设有销钉 4，其穿过挡块 3 且销钉 4 的顶端设有防松螺母 5。

[0010] 安装时，将销钉 4 装入夹具体 2 和挡块 3 内将挡块 3 轴向固定，然后将工件 1 装入夹具体 2 内，并与挡块 3 顶紧，拧紧防松螺母 5 防止加工过程中在切削力径向分力作用下使销钉松动。待工件加工完成后，松动防松螺母 5 将销钉 4 退出，使挡块与工件的顶压力消除，工件可以不费力的卸下。当挡块 3 沿附图中销钉 4 的轴线旋转 180° 安装时，夹具体 2 可双向调整，以适应不同螺纹规格的工件。

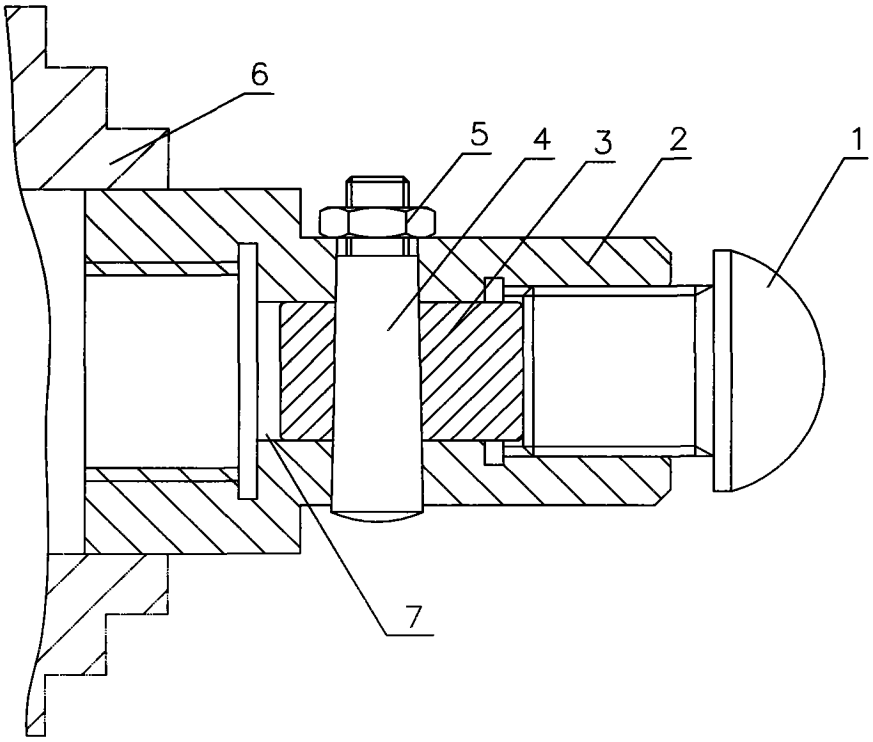
6
5
4
3
2
1
7