(19)国家知识产权局

(12)实用新型专利

(10)授权公告号 CN 216985921 U
(45)授权公告日 2022.07.19

(21)申请号 202220040748.4

(22)申请日 2022.01.11

(73)专利权人 圣灌制药机械设备(苏州)有限公司

地址 215400 江苏省苏州市太仓市城厢镇科技产业园

(72)发明人 姬广彬 姬古鼎

(74)专利代理机构 上海诺衣知识产权代理事务所(普通合伙) 31298

专利代理师 衣然

(51)Int.Cl.

A61M 5/14(2006.01)

权利要求书1页 说明书4页 附图3页

(54)实用新型名称

一种自由转动的医用输液瓶挂置设备

(57)摘要

本实用新型公开了一种自由转动的医用输液瓶挂置设备，包括移动底座，所述移动底座的上端外表面设置有主支撑杆，所述主支撑杆的外壁设置有把手，所述主支撑杆的上端外表面设置有放置板。本实用新型所述的一种自由转动的医用输液瓶挂置设备，设有待输液瓶收纳机构与输液瓶口固定机构，能够在医用输液瓶挂置设备使用前，有利于医护人员对待输液瓶的收纳，设置的输液瓶口固定机构，在医用输液瓶挂置设备使用时，可以将挂置在输液瓶挂置架上的输液瓶口卡在瓶口固定架中，再将弹力连接绳固定在瓶口固定架一侧，对输液瓶口进行固定，提高输液瓶的挂置稳定，防止瓶口晃动，影响患者的输液，带来更好的使用前景。

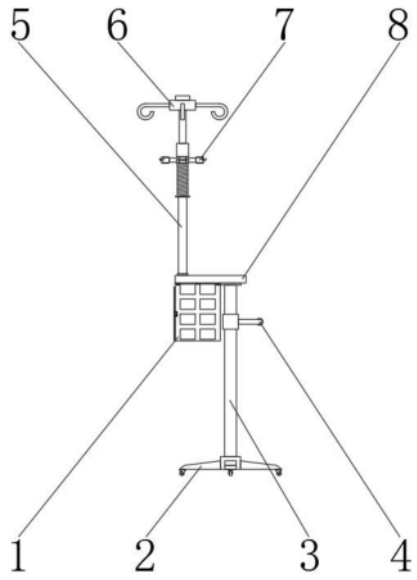

CN 216985921 U

1.一种自由转动的医用输液瓶挂置设备，包括移动底座(2)，其特征在于：所述移动底座(2)的上端外表面设置有主支撑杆(3)，所述主支撑杆(3)的外壁设置有把手(4)，所述主支撑杆(3)的上端外表面设置有放置板(8)，所述放置板(8)的下端一侧设置有待输液瓶收纳机构(1)，所述放置板(8)的上端一侧设置有副支撑杆(5)，所述副支撑杆(5)的外壁设置有输液瓶口固定机构(7)，所述副支撑杆(5)的上端外表面设置有输液瓶挂置架(6)。

2.根据权利要求1所述的一种自由转动的医用输液瓶挂置设备，其特征在于：所述待输液瓶收纳机构(1)包括固定绳(101)、待输液瓶收纳篮(102)、密封门(103)、固定架(104)与安装架(105)，所述待输液瓶收纳篮(102)的上端外表面设置有安装架(105)，所述待输液瓶收纳篮(102)的前端外表面设置有固定架(104)，所述待输液瓶收纳篮(102)的一侧外表面设置有密封门(103)，所述密封门(103)的前端外表面设置有固定绳(101)。

3.根据权利要求1所述的一种自由转动的医用输液瓶挂置设备，其特征在于：所述输液瓶口固定机构(7)包括限位环(701)、螺纹连接管(702)、弹力连接绳(703)、固定环(704)与瓶口固定架(705)，所述限位环(701)的上端外表面设置有螺纹连接管(702)，所述螺纹连接管(702)的外壁设置有固定环(704)，所述固定环(704)的外壁设置有瓶口固定架(705)，所述瓶口固定架(705)的外壁设置有弹力连接绳(703)。

4.根据权利要求2所述的一种自由转动的医用输液瓶挂置设备，其特征在于：所述待输液瓶收纳篮(102)的上端外表面与安装架(105)的下端外表面固定连接，所述待输液瓶收纳篮(102)的前端外表面与固定架(104)的后端外表面固定连接，所述待输液瓶收纳篮(102)与密封门(103)之间设置有合页，所述待输液瓶收纳篮(102)的一侧外表面通过合页与密封门(103)的一侧外表面活动连接，所述密封门(103)的前端外表面与固定绳(101)的一端外表面固定连接。

5.根据权利要求3所述的一种自由转动的医用输液瓶挂置设备，其特征在于：所述限位环(701)的上端外表面与螺纹连接管(702)的下端外表面固定连接，所述螺纹连接管(702)的外壁与固定环(704)的内壁活动连接，所述固定环(704)的外壁与瓶口固定架(705)的一侧外表面固定连接，所述瓶口固定架(705)的外壁与弹力连接绳(703)的一端外表面固定连接。

6.根据权利要求4所述的一种自由转动的医用输液瓶挂置设备，其特征在于：所述待输液瓶收纳篮(102)的上端外表面通过安装架(105)与放置板(8)的下端一侧可拆卸连接。

7.根据权利要求5所述的一种自由转动的医用输液瓶挂置设备，其特征在于：所述螺纹连接管(702)的内壁与副支撑杆(5)的外壁固定连接，所述瓶口固定架(705)和弹力连接绳(703)的数量均为四组。

8.根据权利要求1所述的一种自由转动的医用输液瓶挂置设备，其特征在于：所述移动底座(2)的上端外表面与主支撑杆(3)的下端外表面固定连接，所述主支撑杆(3)的外壁与把手(4)的一侧外表面固定连接，所述主支撑杆(3)的上端外表面与放置板(8)的下端一侧固定连接，所述放置板(8)的上端一侧与副支撑杆(5)的下端外表面固定连接，所述副支撑杆(5)的上端外表面与输液瓶挂置架(6)的下端外表面活动连接。

一种自由转动的医用输液瓶挂置设备

技术领域

[0001] 本实用新型涉及输液瓶挂置设备领域，特别涉及一种自由转动的医用输液瓶挂置设备。

背景技术

[0002] 一种自由转动的医用输液瓶挂置设备是方便医护人员对医用输液瓶进行挂放的设备，它的出现可以方便人们使用，它不但结构简单，而且操作方便。

[0003] 根据专利号201820557978.1中的一种自由转动的医用输液瓶挂置设备设置有折叠板，使得装置在使用过程中，能放置电子设备，从而避免了吊水时需人们单手拿手机的问题，但是，在挂置设备使用时，无法收纳待输液瓶，具有一定的不便，其次，医用输液瓶挂置时，瓶口容易晃动，影响患者的输液，为此，我们提出一种自由转动的医用输液瓶挂置设备，以解决上述问题。

实用新型内容

[0004] 本实用新型的主要目的在于提供一种自由转动的医用输液瓶挂置设备，可以有效解决背景技术中的问题。

[0005] 为实现上述目的，本实用新型采取的技术方案为：

[0006] 一种自由转动的医用输液瓶挂置设备，包括移动底座，所述移动底座的上端外表面设置有主支撑杆，所述主支撑杆的外壁设置有把手，所述主支撑杆的上端外表面设置有放置板，所述放置板的下端一侧设置有待输液瓶收纳机构，所述放置板的上端一侧设置有副支撑杆，所述副支撑杆的外壁设置有输液瓶口固定机构，所述副支撑杆的上端外表面设置有输液瓶挂置架。

[0007] 待输液瓶收纳机构主要是有利于医护人员收纳待输液瓶。

[0008] 输液瓶口固定机构主要是有利于对医用输液瓶瓶口进行固定。

[0009] 优选的，所述待输液瓶收纳机构包括固定绳、待输液瓶收纳篮、密封门、固定架与安装架，所述待输液瓶收纳篮的上端外表面设置有安装架，所述待输液瓶收纳篮的前端外表面设置有固定架，所述待输液瓶收纳篮的一侧外表面设置有密封门，所述密封门的前端外表面设置有固定绳。

[0010] 优选的，所述输液瓶口固定机构包括限位环、螺纹连接管、弹力连接绳、固定环与瓶口固定架，所述限位环的上端外表面设置有螺纹连接管，所述螺纹连接管的外壁设置有固定环，所述固定环的外壁设置有瓶口固定架，所述瓶口固定架的外壁设置有弹力连接绳。

[0011] 优选的，所述待输液瓶收纳篮的上端外表面与安装架的下端外表面固定连接，所述待输液瓶收纳篮的前端外表面与固定架的后端外表面固定连接，所述待输液瓶收纳篮与密封门之间设置有合页，所述待输液瓶收纳篮的一侧外表面通过合页与密封门的一侧外表面活动连接，所述密封门的前端外表面与固定绳的一端外表面固定连接，所述待输液瓶收纳篮的上端外表面通过安装架与放置板的下端一侧可拆卸连接。

[0012] 优选的，所述限位环的上端外表面与螺纹连接管的下端外表面固定连接，所述螺纹连接管的外壁与固定环的内壁活动连接，所述固定环的外壁与瓶口固定架的一侧外表面固定连接，所述瓶口固定架的外壁与弹力连接绳的一端外表面固定连接，所述螺纹连接管的内壁与副支撑杆的外壁固定连接，所述瓶口固定架和弹力连接绳的数量均为四组。

[0013] 优选的，所述移动底座的上端外表面与主支撑杆的下端外表面固定连接，所述主支撑杆的外壁与把手的一侧外表面固定连接，所述主支撑杆的上端外表面与放置板的下端一侧固定连接，所述放置板的上端一侧与副支撑杆的下端外表面固定连接，所述副支撑杆的上端外表面与输液瓶挂置架的下端外表面活动连接。

[0014] 与现有技术相比，本实用新型具有如下有益效果：该一种自由转动的医用输液瓶挂置设备，通过设置的待输液瓶收纳机构，在医用输液瓶挂置设备使用前，可将待输液瓶放置于待输液瓶收纳篮中，再将密封门固定在待输液瓶收纳篮一侧，最后将密封门一侧的固定绳固定在固定架上，防止待输液瓶从待输液瓶收纳篮中滑出，有利于医护人员对待输液瓶的收纳，通过设置的输液瓶口固定机构，可以在医用输液瓶挂置设备使用时，可以将挂置在输液瓶挂置架上的输液瓶口卡在瓶口固定架中，再将弹力连接绳固定在瓶口固定架一侧，对输液瓶口进行固定，提高输液瓶的挂置稳定，防止瓶口晃动，影响患者的输液，有利于挂置设备的使用，整个一种自由转动的医用输液瓶挂置设备结构简单，操作方便，使用的效果相对于传统方式更好。

附图说明

[0015] 图1为本实用新型一种自由转动的医用输液瓶挂置设备的整体结构示意图。

[0016] 图2为本实用新型一种自由转动的医用输液瓶挂置设备的图1中待输液瓶收纳机构1的放大图。

[0017] 图3为本实用新型一种自由转动的医用输液瓶挂置设备的图1中输液瓶口固定机构7的放大图。

[0018] 图中：1、待输液瓶收纳机构；2、移动底座；3、主支撑杆；4、把手；5、副支撑杆；6、输液瓶挂置架；7、输液瓶口固定机构；8、放置板；101、固定绳；102、待输液瓶收纳篮；103、密封门；104、固定架；105、安装架；701、限位环；702、螺纹连接管；703、弹力连接绳；704、固定环；705、瓶口固定架。

具体实施方式

[0019] 为使本实用新型实现的技术手段、创作特征、达成目的与功效易于明白了解，下面结合具体实施方式，进一步阐述本实用新型。

[0020] 在本实用新型的描述中，需要说明的是，术语“上”、“下”、“内”、“外”“前端”、“后端”、“两端”、“一端”、“另一端”等指示的方位或位置关系为基于附图所示的方位或位置关系，仅是为了便于描述本实用新型和简化描述，而不是指示或暗示所指的装置或元件必须具有特定的方位、以特定的方位构造和操作，因此不能理解为对本实用新型的限制。此外，术语“第一”、“第二”仅用于描述目的，而不能理解为指示或暗示相对重要性。

[0021] 在本实用新型的描述中，需要说明的是，除非另有明确的规定和限定，术语“安装”、“设置有”、“连接”等，应做广义理解，例如“连接”，可以是固定连接，也可以是可拆卸连

接，或一体地连接；可以是机械连接，也可以是电连接；可以是直接相连，也可以通过中间媒介间接相连，可以是两个元件内部的连通。对于本领域的普通技术人员而言，可以具体情况理解上述术语在本实用新型中的具体含义。

[0022] 下面将结合本实用新型实施例中的附图，对本实用新型实施例中的技术方案进行清楚、完整地描述，显然，所描述的实施例仅仅是本实用新型一部分实施例，而不是全部的实施例。基于本实用新型中的实施例，本领域普通技术人员在没有做出创造性劳动前提下所获得的所有其他实施例，都属于本实用新型保护的范围。

[0023] 实施例一：

[0024] 如图1-3所示，一种自由转动的医用输液瓶挂置设备，包括移动底座2，移动底座2的上端外表面设置有主支撑杆3，主支撑杆3的外壁设置有把手4，主支撑杆3的上端外表面设置有放置板8，放置板8的下端一侧设置有待输液瓶收纳机构1，放置板8的上端一侧设置有副支撑杆5，副支撑杆5的外壁设置有输液瓶口固定机构7，副支撑杆5的上端外表面设置有输液瓶挂置架6。

[0025] 实施例二：

[0026] 在实施例一的基础之上，如图2所示，待输液瓶收纳机构1包括固定绳101、待输液瓶收纳篮102、密封门103、固定架104与安装架105，待输液瓶收纳篮102的上端外表面设置有安装架105，待输液瓶收纳篮102的前端外表面设置有固定架104，待输液瓶收纳篮102的一侧外表面设置有密封门103，密封门103的前端外表面设置有固定绳101，有利于待输液瓶收纳机构1的结构稳定。

[0027] 实施例三：

[0028] 在实施例一的基础之上，如图3所示，输液瓶口固定机构7包括限位环701、螺纹连接管702、弹力连接绳703、固定环704与瓶口固定架705，限位环701的上端外表面设置有螺纹连接管702，螺纹连接管702的外壁设置有固定环704，固定环704的外壁设置有瓶口固定架705，瓶口固定架705的外壁设置有弹力连接绳703，有利于输液瓶口固定机构7的结构稳定。

[0029] 实施例四：

[0030] 在实施例一与实施例二的基础之上，如图1、2所示，待输液瓶收纳篮102的上端外表面与安装架105的下端外表面固定连接，待输液瓶收纳篮102的前端外表面与固定架104的后端外表面固定连接，待输液瓶收纳篮102与密封门103之间设置有合页，待输液瓶收纳篮102的一侧外表面通过合页与密封门103的一侧外表面活动连接，密封门103的前端外表面与固定绳101的一端外表面固定连接，待输液瓶收纳篮102的上端外表面通过安装架105与放置板8的下端一侧可拆卸连接，有利于待输液瓶收纳机构1的连接稳定。

[0031] 实施例五：

[0032] 在实施例一与实施例三的基础之上，如图1、3所示，限位环701的上端外表面与螺纹连接管702的下端外表面固定连接，螺纹连接管702的外壁与固定环704的内壁活动连接，固定环704的外壁与瓶口固定架705的一侧外表面固定连接，瓶口固定架705的外壁与弹力连接绳703的一端外表面固定连接，螺纹连接管702的内壁与副支撑杆5的外壁固定连接，瓶口固定架705和弹力连接绳703的数量均为四组，有利于输液瓶口固定机构7的连接稳定。

[0033] 实施例六：

[0034] 在实施例一的基础之上，如图1所示，移动底座2的上端外表面与主支撑杆3的下端外表面固定连接，主支撑杆3的外壁与把手4的一侧外表面固定连接，主支撑杆3的上端外表面与放置板8的下端一侧固定连接，放置板8的上端一侧与副支撑杆5的下端外表面固定连接，副支撑杆5的上端外表面与输液瓶挂置架6的下端外表面活动连接，有利于医用输液瓶挂置设备的整体结构稳定。

[0035] 需要说明的是，本实用新型为一种自由转动的医用输液瓶挂置设备，在使用时，医护人员可以将需要输液的输液瓶挂置在输液瓶挂置架6对患者进行输液，其设置的待输液瓶收纳机构1，在医用输液瓶挂置设备使用前，可将待输液瓶放置于待输液瓶收纳篮102中，再将密封门103固定在待输液瓶收纳篮102一侧，最后将密封门103一侧的固定绳101固定在固定架104上，防止待输液瓶从待输液瓶收纳篮102中滑出，有利于医护人员对待输液瓶的收纳，其设置的输液瓶口固定机构7，可以在医用输液瓶挂置设备使用时，可以将挂置在输液瓶挂置架6上的输液瓶口卡在瓶口固定架705中，再将弹力连接绳703固定在瓶口固定架705一侧，对输液瓶口进行固定，提高输液瓶的挂置稳定，防止瓶口晃动，影响患者的输液，有利于挂置设备的使用，较为实用。

[0036] 以上显示和描述了本实用新型的基本原理和主要特征和本实用新型的优点。本行业的技术人员应该了解，本实用新型不受上述实施例的限制，上述实施例和说明书中描述的只是说明本实用新型的原理，在不脱离本实用新型精神和范围的前提下，本实用新型还会有各种变化和改进，这些变化和改进都落入要求保护的本实用新型范围内。本实用新型要求保护范围由所附的权利要求书及其等效物界定。

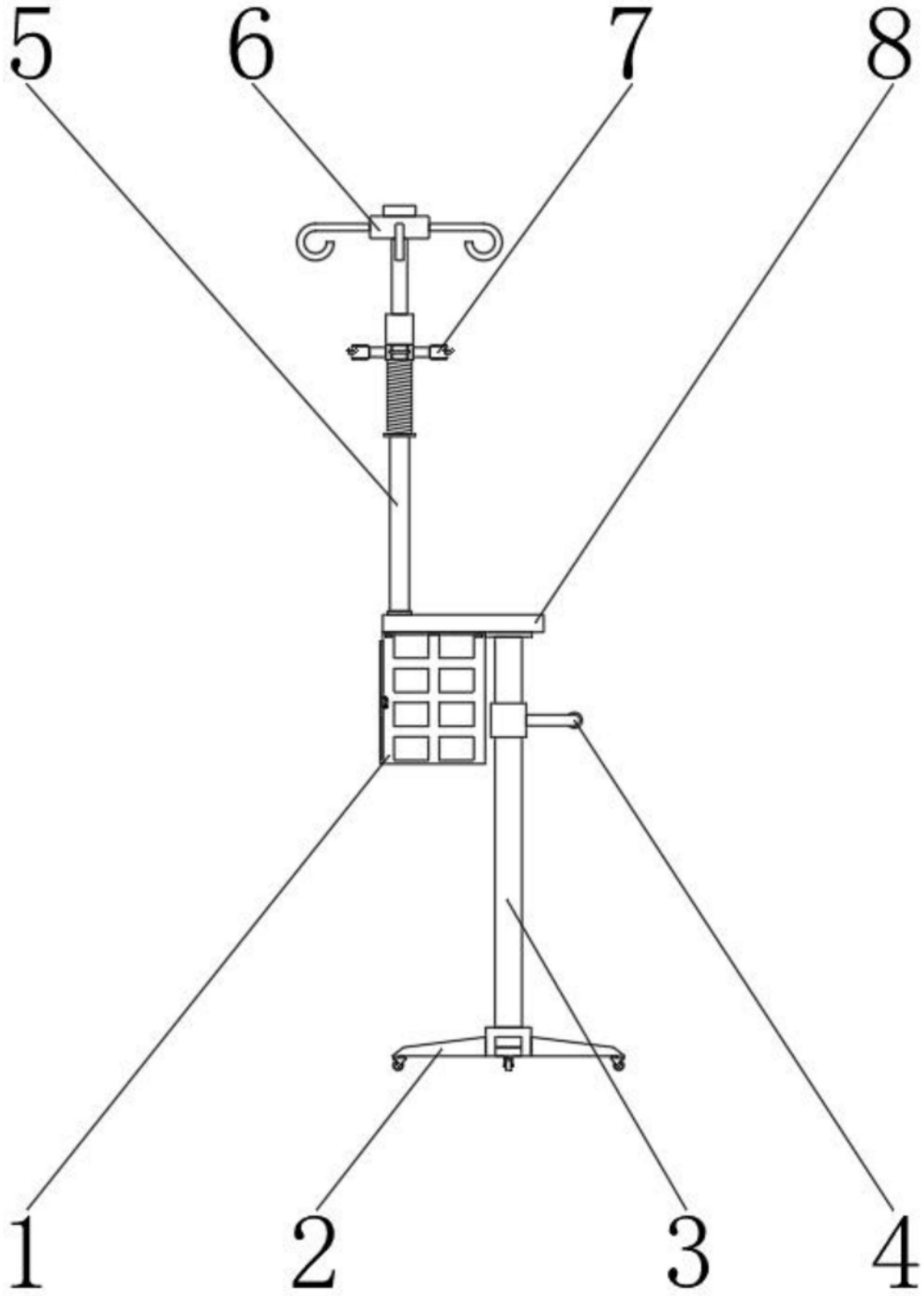

图1

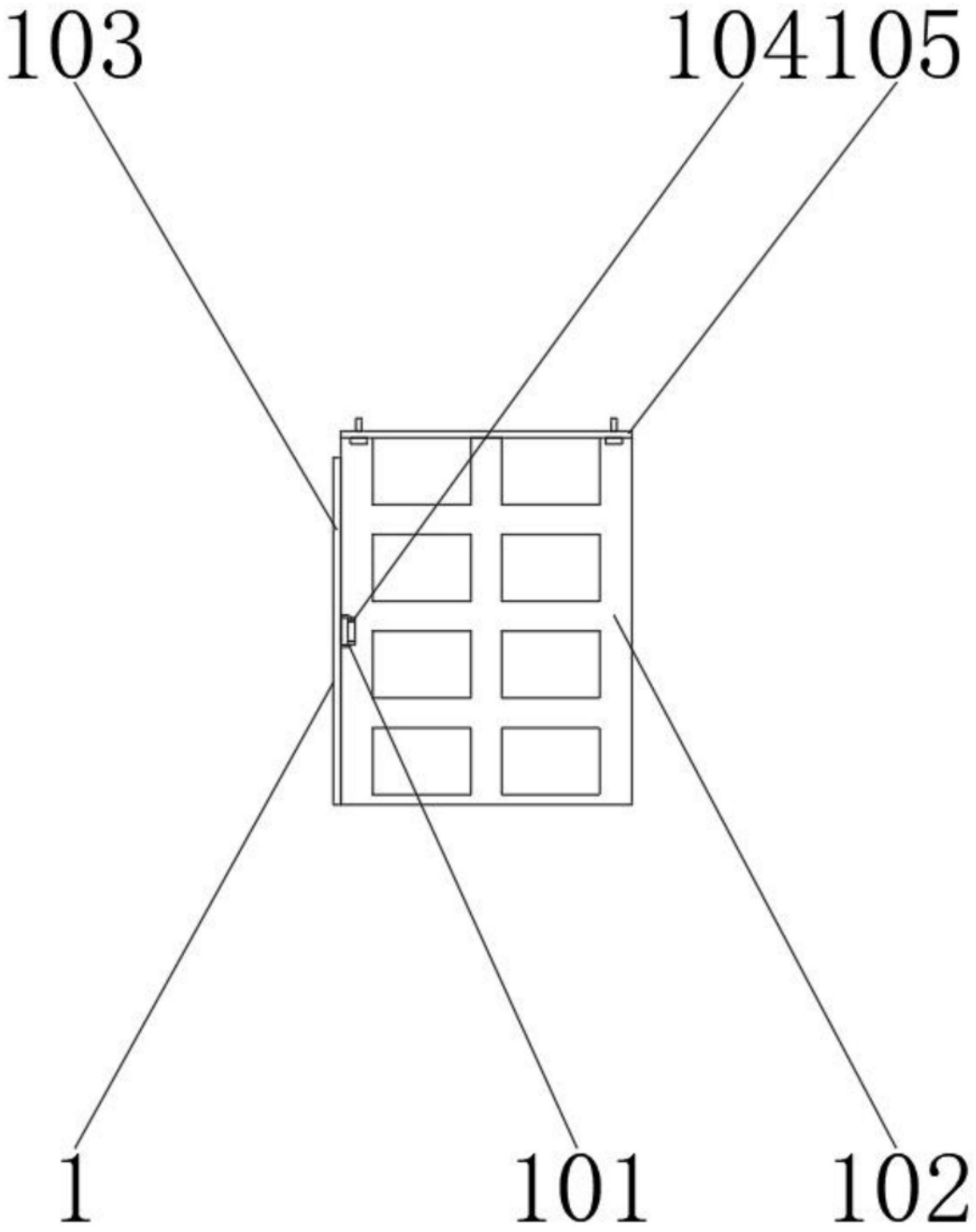

图2

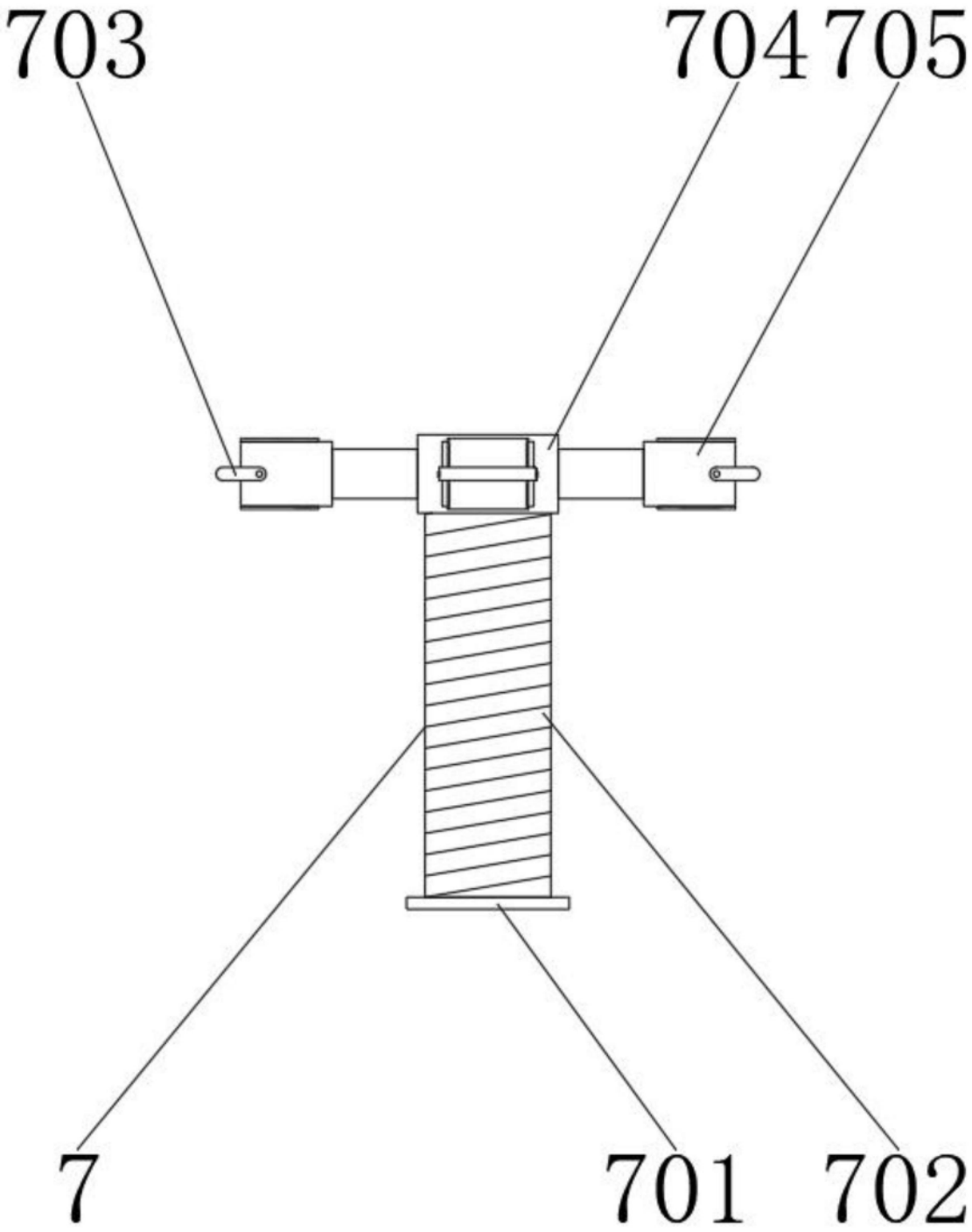

图3