(19) 대한민국특허청(KR)
(12) 공개특허공보(A)

(51) Int. Cl.[6]
G09F 11/02

(11) 공개번호 특1998-0004263
(43) 공개일자 1998년03월30일

(21) 출원번호 특1997-0060785
(22) 출원일자 1997년11월18일

(71) 출원인 박한채
대전광역시 대덕구 중리동 179-1 (우 : 306-050)
(72) 발명자 박한채
대전광역시 대덕구 중리동 179-1 (우 : 306-050)
(74) 대리인 원은섭

심사청구 : 있음

(54) 게시대

요약

본 발명은 우천이나 강풍에 의해 현수막이 훼손되지 않고, 협소한 공간에서 다수의 현수막을 용이하게 설치 할 수 있으며, 광고나 홍보나 같은 게시효과를 극대화 할 수 있도록 구성된 게시대에 관한 것이다.

본 발명의 특징에 따르면, 적어도 하나 이상의 게시창이 구비되고, 통체회전 수단에 의해 회전하는 게시통체와; 상기 게시통체의 게시창 내측에 설치되어 현수막을 엔드리스형으로 회전시켜 게시하는 현수막회전게시수단으로 구성된 것을 특징으로 하는 게시대가 제공된다.

대표도

도2

명세서

[발명의 명칭]

게시대

[도면의 간단한 설명]

제1도는 본 발명의 실시예를 나타낸 사시도.

제2도는 본 발명의 실시예를 나타낸 정면도.

본 내용은 요부공개 건이므로 전문 내용을 수록하지 않았음

(57) 청구의 범위

청구항 1

적어도 하나 이상의 게시창(401)이 구비되고, 통체회전수단(410)에 의해 회전하는 게시통체(400)와; 상기 게시통체(400)의 게시창(401) 내측에 설치되어 현수막(800)을 엔드리스형으로 회전시켜 게시하는 현수막회전게시수단(900)으로 구성된 것을 특징으로 하는 게시대.

청구항 2

제1항에 있어서, 바닥면에 고정되는 기대(100)의 상부에 게시판(300)이 고정 결합되고, 상기 게시판(300)의 상부에 게시통체(400)가 결합되며, 상기 게시통체(400)의 상부에 광고판(600)이 판회전수단(610)에 의해 회전 가능하게 결합되고, 상기 광고판(600)의 상부에 상징물(700)이 고정 결합되어 구성된 것을 특징으로 하는 게시대.

청구항 3

제2항에 있어서, 상기 기대(100)의 상단에 기동(200)이 수직으로 설치되고, 상기 기둥(200)에 게시통체(400)의 광고판(600)이 회전 가능하게 결합되며, 상기 현수막회전게시수단(900)은 현수막(800)이 장착되는 게시벨트(910)와, 상기 게시벨트(910)를 이송시키는 구동수단(920)으로 구성되고, 상기 통제회전수단(410)은 상기 기둥(200)에 고정 결합된 모터와, 상기 모터(411)의 회전축(412)에 형성된 풀리(413)와, 상기 게시통체(400)에 형성된 풀리(414)와, 상기 풀리(413)(414)를 서로 연결하여 연동되도록 하는 벨트(415)로 구성되며, 상기 판회전수단(610)은 상기 기둥(200)에 고정 결합된 모터(611)와,

상기 모터(611)의 회전축(612)에 형성된 풀리(613)와, 상기 광고판(600)에 형성된 풀리(614)와, 상기 풀리(613)(614)를 서로 연결하여 연동되도록 하는 벨트(615)로 구성된 것을 특징으로 하는 게시대.

청구항 4

제1항 내지 제3항중 어느 한 항에 있어서, 상기 게시통체(400)의 내부에 위치한 기둥(200)에 조명기구(240)가 설치되고, 상기 게시통체(400) 주위에는 방탄유리(500)가 결합되며, 상기 기대(100)에는 화단(140)이 조성되고, 상기 상징물(700)의 상단에 피뢰침(710)이 결합되며, 상기 구동수단(920)은 게시벨트(910)의 양단을 지지하는 로울러(921)와 상기 로울러(921)의 회전축(922)에 형성된 원홀(923)과, 상기 원홀(923)과 맞물리는 원(924)이 구비된 모터(925)로 구성된 것을 특징으로 하는 게시대.

※ 참고사항 : 최초출원 내용에 의하여 공개하는 것임.

도면

도면1

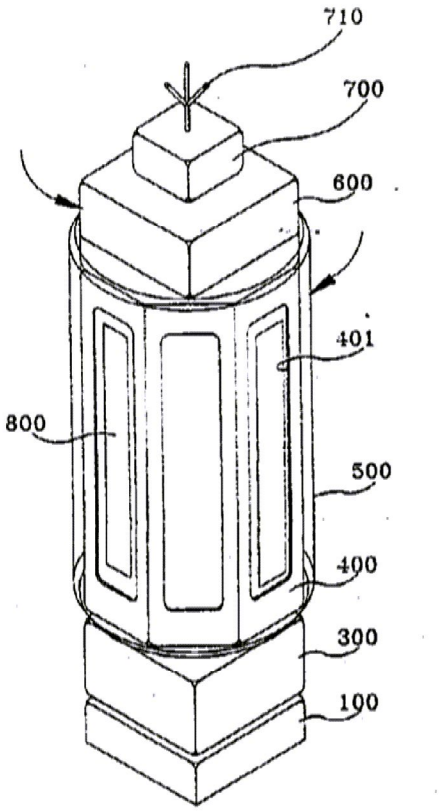

도면2

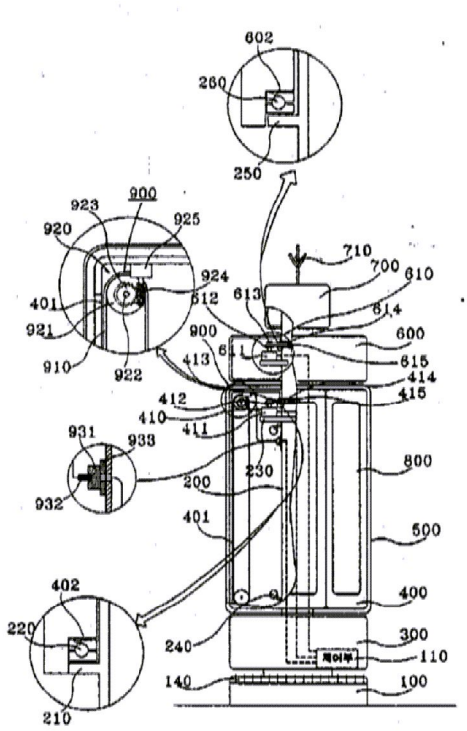
602
260
250
900
923
925
920
924
612
613
710
700
610
401
921
900
614
600
910
922
413
611
615
414
412
415
410
411
931
933
800
230
200
932
401
500
402
400
220
240
300
110
140
100
210