(19)中华人民共和国国家知识产权局

(12)实用新型专利

(10)授权公告号 CN 210310486 U
(45)授权公告日 2020.04.14

(21)申请号 201921096298.5

(22)申请日 2019.07.12

(73)专利权人 海口明邦实业有限责任公司
地址 570100 海南省海口市美兰区桂林洋经济开发区夏云南路海南新大源工业苑有限公司5F厂房

(72)发明人 陈文垂 麦德秋 李积桂

(51)Int.Cl.
B62B 3/04(2006.01)
A47B 31/00(2006.01)

权利要求书1页 说明书3页 附图3页

(54)实用新型名称

一种新型卸污衣物车

(57)摘要

本实用新型属于医疗设备技术领域，尤其为一种新型卸污衣物车，包括箱体，所述箱体内设有衣物收集箱，所述衣物收集箱的两侧均焊接有转动杆，所述箱体内设有电机，所述电机的输出轴上固定安装有第一链轮，所述箱体内设有第二链轮，所述第一链轮和所述第二链轮上安装有同一个链条，所述箱体内焊接斜板，所述箱体的顶部开设有进口，所述箱体的顶部铰接活动门，所述活动门与所述进口相适配，所述箱体的一侧开设有出口，所述出口与所述斜板相接触。本实用新型操作简单，使用方便，便于移动，可自动卸污衣物，提高了工作效率，降低了清洁人员的劳动强度，对清洁人员的健康也起到一定的保护作用。

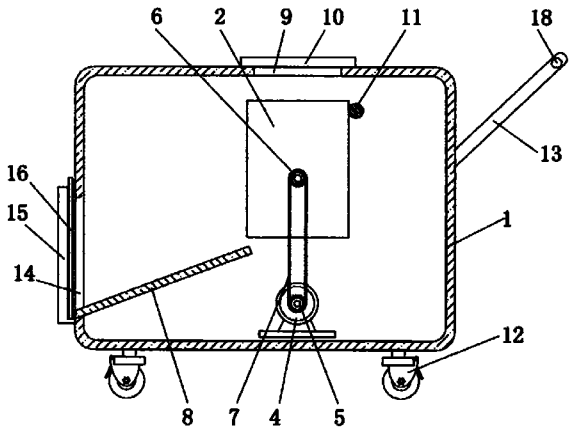

CN 210310486 U

1.一种新型卸污衣物车,包括箱体(1),其特征在于:所述箱体(1)内设有衣物收集箱(2),所述衣物收集箱(2)的两侧均焊接有转动杆(3),所述箱体(1)内设有电机(4),所述电机(4)的输出轴上固定安装有第一链轮(5),所述箱体(1)内设有第二链轮(6),所述第一链轮(5)和所述第二链轮(6)上安装有同一个链条(7),所述箱体(1)内焊接斜板(8),所述箱体(1)的顶部开设有进口(9),所述箱体(1)的顶部铰接活动门(10),所述活动门(10)与所述进口(9)相适配,所述箱体(1)的一侧开设有出口(14),所述出口(14)与所述斜板(8)相接触。

2.根据权利要求1所述的一种新型卸污衣物车,其特征在于:所述箱体(1)内设有固定杆(11),所述固定杆(11)的两端分别与所述箱体(1)的两侧固定连接,所述固定杆(11)与所述衣物收集箱(2)相接触。

3.根据权利要求1所述的一种新型卸污衣物车,其特征在于:所述箱体(1)的底部固定安装有四个万向轮(12),四个万向轮(12)呈矩形阵列分布。

4.根据权利要求1所述的一种新型卸污衣物车,其特征在于:所述箱体(1)的一侧焊接两个连杆(13),所述连杆(13)上焊接有同一个推杆(18)。

5.根据权利要求4所述的一种新型卸污衣物车,其特征在于:所述箱体(1)远离所述连杆(13)的一侧焊接两个固定块(15),两个所述固定块(15)向靠近的一侧均开设有顶部为开口的凹槽。

6.根据权利要求5所述的一种新型卸污衣物车,其特征在于:两个所述凹槽内滑动安装有同一个堵板(16),所述堵板(16)上焊接手把(17)。

一种新型卸污衣物车

技术领域

[0001] 本实用新型涉及医疗设备技术领域，尤其涉及一种新型卸污衣物车。

背景技术

[0002] 病人在医院每天会产生很多脏的衣物，这些污衣需要妥善的处理，否则很容易污染环境，且很多衣物携带有病毒和细菌，一般医院都会准备专门的容器来盛装这些污衣物。

[0003] 经检索，授权公告号为CN202413885U的一种污衣袋车，包括圆柱体框架，所述圆柱体框架包括上环体和下环体，所述上环体和下环体之间通过三根固定杆连接，所述下环体底端设有万向滚轮；一软体袋内衬在所述圆柱体框架的框架当中，所述软体袋上端与所述上环体可拆卸的环向固定。该装置结构简单，盛放污衣的袋子可拆卸的内衬设置在所述圆柱体框架内，方便拆洗，另外，体积小巧，移动方便，适合在医院这种人流量较大的公共场合使用，但是，上述设计仍有不足之处，清洁人员在收集污衣物后，将污衣物运送到指定地点还要污衣物拿出，将污衣物放在指定地点集中处理，此装置不能直接将污衣物直接卸出，增加了清洁人员的工作量，且人工向外拿衣物速度必然慢，造成效率低，同时清洁人员多次接触带有病毒和细菌的污衣物，对清洁人员的健康带来潜在危险，为此，提出一种新型卸污衣物车。

实用新型内容

[0004] 本实用新型的目的是为了解决现有技术中存在的缺点，而提出的一种新型卸污衣物车。

[0005] 为了实现上述目的，本实用新型采用了如下技术方案：一种新型卸污衣物车，包括箱体，所述箱体内设有衣物收集箱，所述衣物收集箱的两侧均焊接有转动杆，所述箱体内设有电机，所述电机的输出轴上固定安装有第一链轮，所述箱体内设有第二链轮，所述第一链轮和所述第二链轮上安装有同一个链条，所述箱体内焊接斜板，所述箱体的顶部开设有进口，所述箱体的顶部铰接活动门，所述活动门与所述进口相适配，所述箱体的一侧开设有出口，所述出口与所述斜板相接触。

[0006] 优选的，所述箱体内设有固定杆，所述固定杆的两端分别与所述箱体的两侧固定连接，所述固定杆与所述衣物收集箱相接触。

[0007] 优选的，所述箱体的底部固定安装有四个万向轮，四个万向轮呈矩形阵列分布。

[0008] 优选的，所述箱体的一侧焊接两个连杆，所述连杆上焊接有同一个推杆。

[0009] 优选的，所述箱体远离所述连杆的一侧焊接两个固定块，两个所述固定块向靠近的一侧均开设有顶部为开口的凹槽。

[0010] 优选的，两个所述凹槽内滑动安装有同一个堵板，所述堵板上焊接手把。

[0011] 与现有技术相比，本实用新型的有益效果是：首先，该装置通过箱体、衣物收集箱、转动杆、电机、第一链轮、第二链轮、链条、斜板、进口、活动门、固定杆、万向轮、连杆、出口、固定块、堵板、手把和推杆的相配合，使用时，打开活动门，将病人使用过的污衣物直接放入

到衣物收集箱内，当污衣物收满后，将本装置推动到指定地点，握住手把，将手把从凹槽内抽出，启动电机，电机的输出轴转动带动第一链轮转动，第一链轮通过链条带动第二链轮转动，从而使衣物收集箱转动，当衣物收集箱转动到一定的位置时，衣物收集箱的一侧与斜板接触，此时，停止电机，污衣物从衣物收集箱中滚落下来并随着斜板下滑，最后污衣物从出口出来，再反向启动电机，使衣物收集箱转动，当衣物收集箱与固定杆接触时，关闭电机的电源，整个过程实现自动卸污衣物，避免了人员多次接触污衣物，同时提高了工作效率，降低了劳动强度，对工作人员也起到一定的保护作用。

[0012] 本实用新型操作简单，使用方便，便于移动，可自动卸污衣物，提高了工作效率，降低了清洁人员的劳动强度，对清洁人员的健康也起到一定的保护作用。

附图说明

[0013] 图1为本实用新型的正视剖视结构示意图；

[0014] 图2为本实用新型的侧视剖视结构示意图；

[0015] 图3为本实用新型的侧视结构示意图。

[0016] 图中：1、箱体；2、衣物收集箱；3、转动杆；4、电机；5、第一链轮；6、第二链轮；7、链条；8、斜板；9、进口；10、活动门；11、固定杆；12、万向轮；13、连杆；14、出口；15、固定块；16、堵板；17、手把；18、推杆。

具体实施方式

[0017] 下面将结合本实用新型实施例中的附图，对本实用新型实施例中的技术方案进行清楚、完整地描述，显然，所描述的实施例仅仅是本实用新型一部分实施例，而不是全部的实施例。基于本实用新型中的实施例，本领域普通技术人员在没有做出创造性劳动前提下所获得的所有其他实施例，都属于本实用新型保护的范围。

[0018] 请参照图1-3，本实用新型提供一种技术方案：一种新型卸污衣物车，包括箱体1，箱体1内设有衣物收集箱2，衣物收集箱2的两侧均焊接有转动杆3，箱体1内设有电机4，电机4的输出轴上固定安装有第一链轮5，箱体1内设有第二链轮6，第一链轮5和第二链轮6上安装有同一个链条7，箱体1内焊接斜板8，箱体1的顶部开设有进口9，箱体1的顶部铰接活动门10，活动门10与进口9相适配，箱体1的一侧开设有出口14，出口14与斜板8相接触；

[0019] 箱体1内设有固定杆11，固定杆11的两端分别与箱体1的两侧固定连接，固定杆11与衣物收集箱2相接触，箱体1的底部固定安装有四个万向轮12，四个万向轮12呈矩形阵列分布，箱体1的一侧焊接两个连杆13，连杆13上焊接有同一个推杆18，箱体1远离连杆13的一侧焊接两个固定块15，两个固定块15向靠近的一侧均开设有顶部为开口的凹槽，两个凹槽内滑动安装有同一个堵板16，堵板16上焊接手把17，通过箱体1、衣物收集箱2、转动杆3、电机4、第一链轮5、第二链轮6、链条7、斜板8、进口9、活动门10、固定杆11、万向轮12、连杆13、出口14、固定块15、堵板16、手把17和推杆18的相配合，使用时，打开活动门10，将病人使用过的污衣物直接放入到衣物收集箱2内，当污衣物收满后，将本装置推动到指定地点，握住手把17，将手把17从凹槽内抽出，启动电机4，电机4的输出轴转动带动第一链轮5转动，第一链轮5通过链条7带动第二链轮6转动，从而使衣物收集箱2转动，当衣物收集箱2转动到一定的位置时，衣物收集箱2的一侧与斜板8接触，此时，停止电机4，污衣物从衣物收集箱2中滚

落下来并随着斜板8下滑，最后污衣物从出口14出来，再反向启动电机4，使衣物收集箱2转动，当衣物收集箱2与固定杆11接触时，关闭电机4的电源，整个过程实现自动卸污衣物，避免了人员多次接触污衣物，同时提高了工作效率，降低了劳动强度，对工作人员也起到一定的保护作用。本实用新型操作简单，使用方便，便于移动，可自动卸污衣物，提高了工作效率，降低了清洁人员的劳动强度，对清洁人员的健康也起到一定的保护作用。

[0020] 工作原理：箱体1内设有蓄电池，箱体1的外壁上设有开关，通过导向依次将电机4、蓄电池、开关接通电源，使用时，打开活动门10，将病人使用过的污衣物直接放入到衣物收集箱2内，当污衣物收满后，将本装置推动到指定地点，握住手把17，将手把17从凹槽内抽出，启动电机4，电机4的输出轴转动带动第一链轮5转动，第一链轮5通过链条7带动第二链轮6转动，从而使衣物收集箱2转动，当衣物收集箱2转动到一定的位置时，衣物收集箱2的一侧与斜板8接触，此时，停止电机4，污衣物从衣物收集箱2中滚落下来并随着斜板8下滑，最后污衣物从出口14出来，再反向启动电机4，使衣物收集箱2转动，当衣物收集箱2与固定杆11接触时，关闭电机4的电源，整个过程实现自动卸污衣物，避免了人员多次接触污衣物，同时提高了工作效率，降低了劳动强度，对工作人员也起到一定的保护作用。

[0021] 以上所述，仅为本实用新型较佳的具体实施方式，但本实用新型的保护范围并不局限于此，任何熟悉本技术领域的技术人员在本实用新型揭露的技术范围内，根据本实用新型的技术方案及其实用新型构思加以等同替换或改变，都应涵盖在本实用新型的保护范围之内。

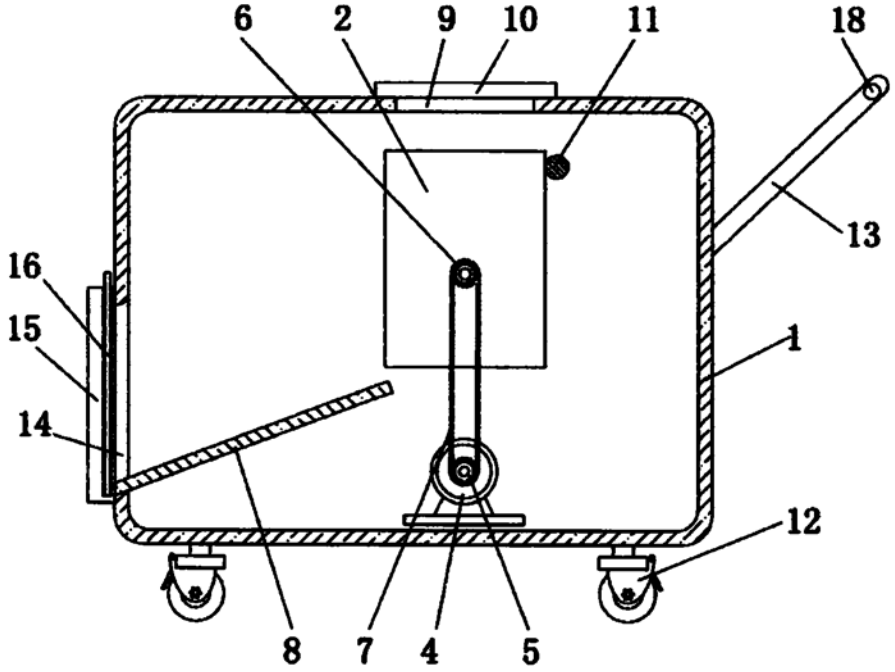

图1

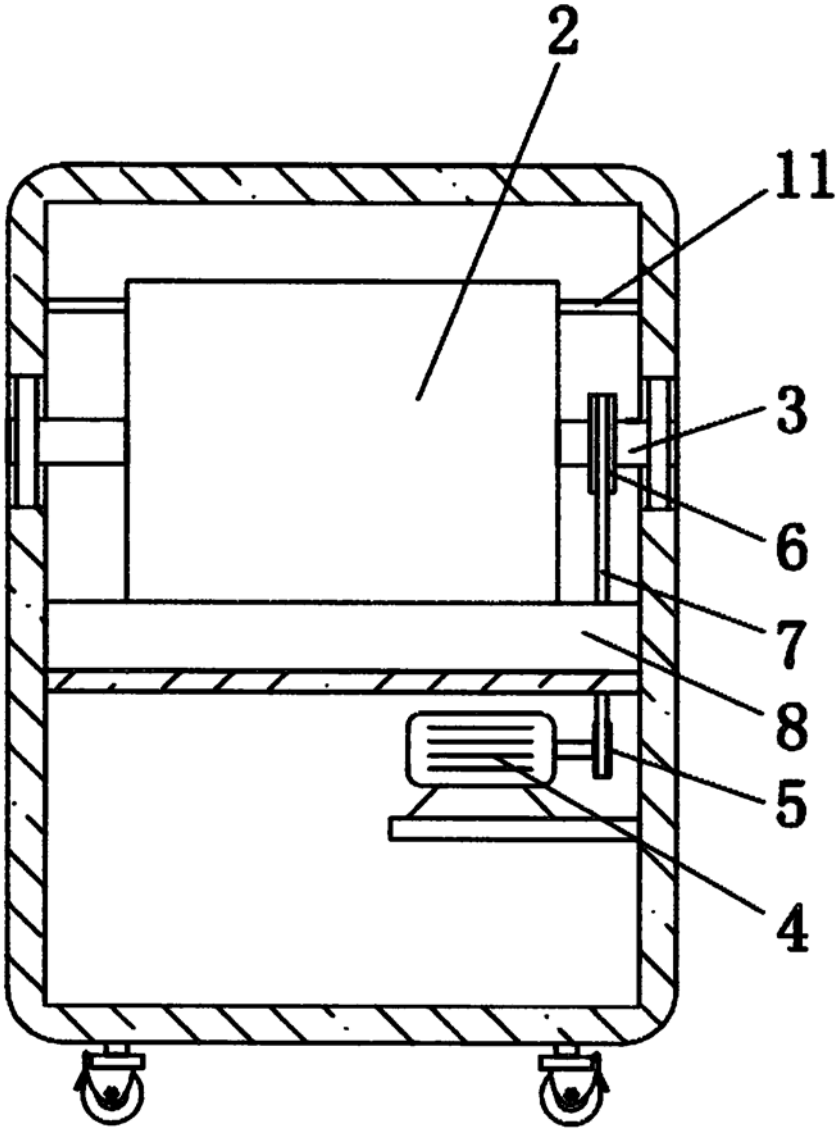

图2

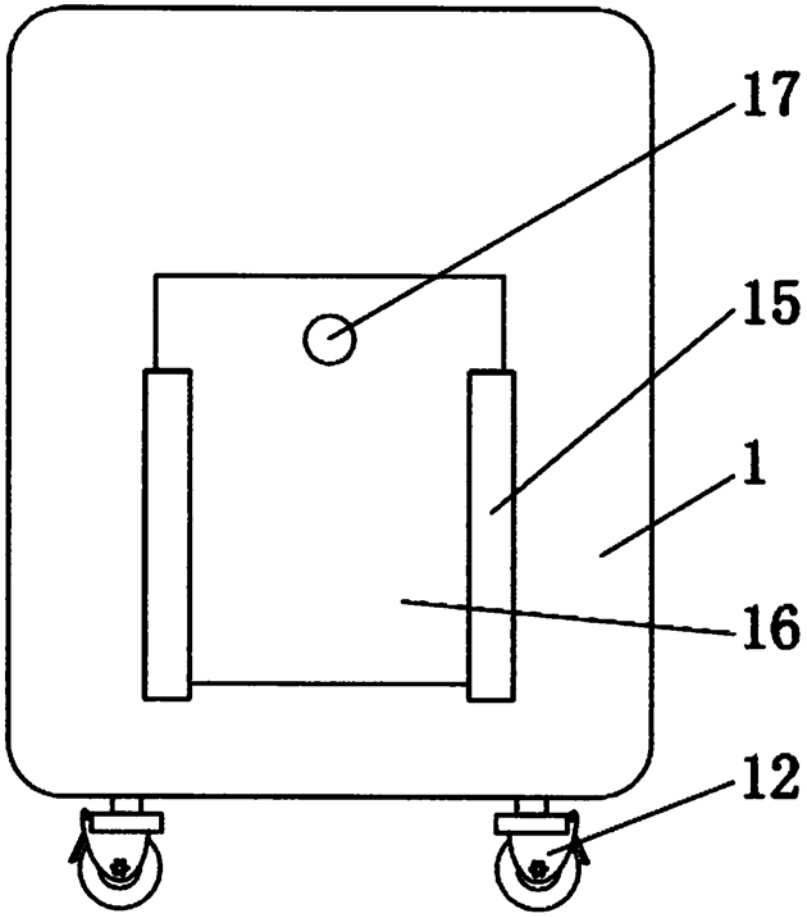

图3