[19] 中华人民共和国国家知识产权局

[51] Int. Cl.
A61B 17/42 (2006.01)
A61B 17/34 (2006.01)

[12] 实用新型专利说明书

专利号 ZL 200820133427.9

[45] 授权公告日 2009 年 6 月 3 日

[11] 授权公告号 CN 201248756Y

[22] 申请日 2008.9.13

[21] 申请号 200820133427.9

[73] 专利权人 时振华

地址 253600 山东省乐陵市安居路 18 号乐陵市人民医院妇产科

[72] 发明人 时振华

权利要求书 1 页 说明书 2 页 附图 1 页

[54] 实用新型名称

一种人工破膜器

[57] 摘要

一种人工破膜器，属于医疗用具技术领域。本实用新型的技术方案是：包括套管、穿刺针和推柄，其特征是在套管上设有推柄滑槽，推柄滑槽边缘设有刻度。本实用新型结构简单，使用方便，在给病人进行破膜时能够严格控制穿刺深浅度，减轻了医务人员的工作难度。

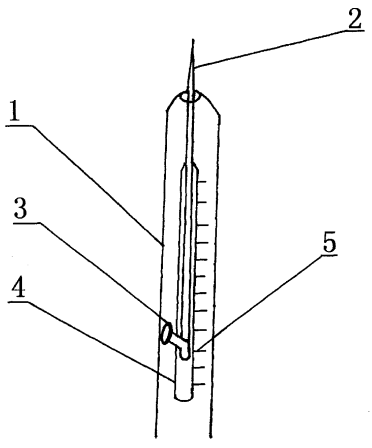

1、一种人工破膜器，包括套管（1）、穿刺针（2）和推柄（3），其特征是：在套管（1）上设有推柄滑槽（4），推柄滑槽（4）边缘设有刻度（5）。

一种人工破膜器

技术领域:本实用新型属于医疗用具技术领域，具体地讲是一种人工破膜器。

背景技术：在各级医院的妇产科，对临床妇女进行接生时，一般要对羊水膜进行破膜操作，目前临床上所使用的破膜针为普通的穿刺针，在操作过程中，破膜深度较难控制，给医务人员增加了工作难度。

发明内容：本实用新型的目的是提供一种在给病人进行破膜时能够严格控制穿刺深浅度的人工破膜器。

本实用新型的技术方案是：包括套管、穿刺针和推柄，其特征是在套管上设有推柄滑槽，推柄滑槽边缘设有刻度。

本实用新型的有益效果是：本实用新型结构简单，使用方便，在给病人进行破膜时能够严格控制穿刺深浅度，减轻了医务人员的工作难度。

附图说明：附图 1 为本实用新型的结构示意图。

图中 1、套管，2、穿刺针， 3 、推柄， 4 、推柄滑槽，5 、刻度。

具体实施方式：包括套管 1 、穿刺针 2 和推柄 3 ，其特

征是在套管 1 上设有推柄滑槽 4，推柄滑槽 4 边缘设有刻度 5。在给病人进行破膜时，观察刻度 5 推动推柄 3 刺破羊膜即可。

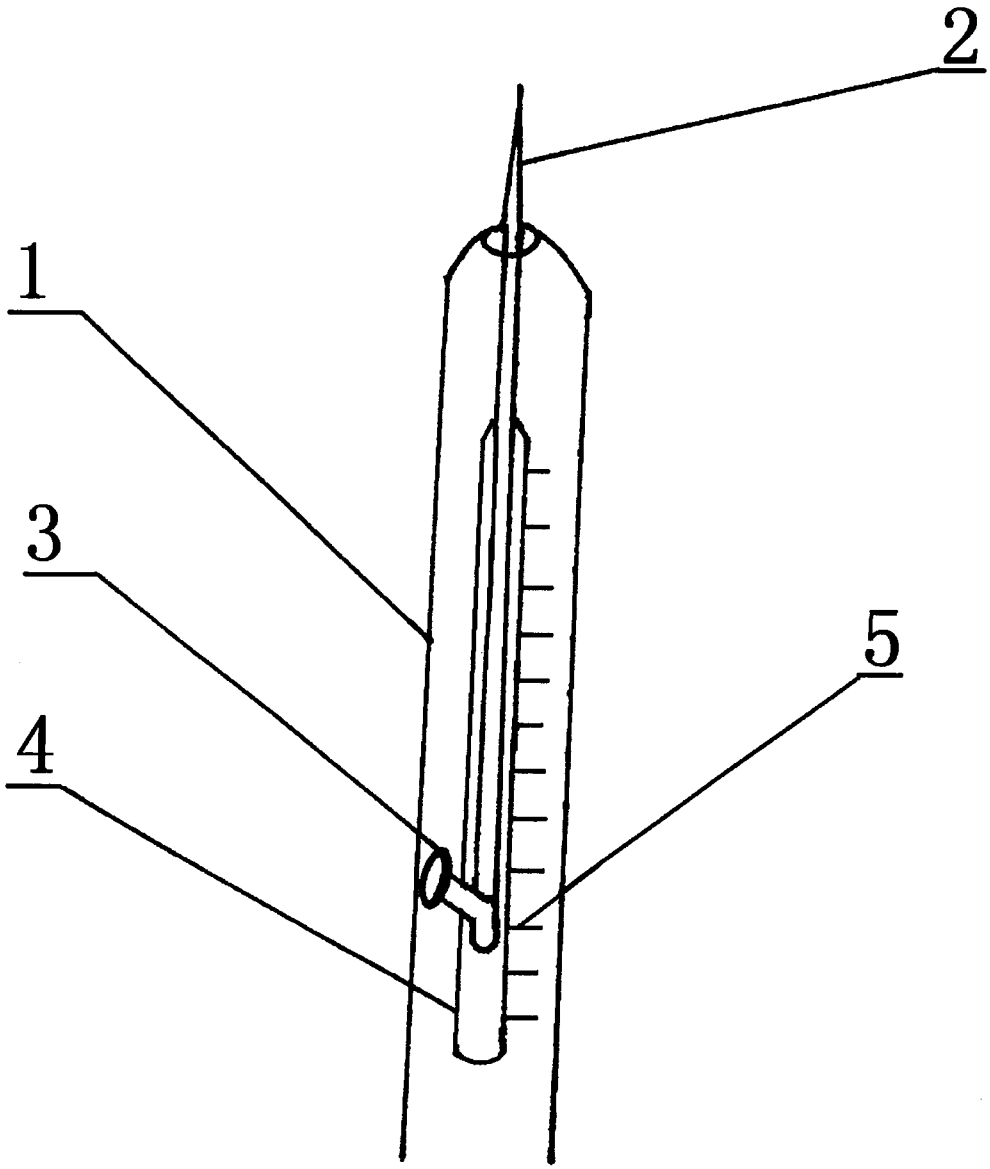

图 1