[19] 中华人民共和国国家知识产权局

[51] Int. Cl.
*A61M 5/00 (2006.01)*
*A61J 1/00 (2006.01)*
*A61B 19/02 (2006.01)*

[12] 实用新型专利说明书

专利号 ZL 200620080744.X

[45] 授权公告日 2007 年 10 月 24 日

[11] 授权公告号 CN 200963372Y

[22] 申请日 2006.1.23

[21] 申请号 200620080744.X

[73] 专利权人 丁 晓

地址 650000 云南省昆明市昆明医学院海源学院 2002 级四大班五小班

[72] 设计人 丁 晓

权利要求书 1 页 说明书 1 页 附图 1 页

[54] 实用新型名称

一次性组合输液盒

[57] 摘要

本实用新型公开了一种一次性组合输液盒，该输液盒包括一盒体，盒体内依次设置输液器放置室、消毒棉棒放置室、胶布放置室，盒体上部用透明塑料薄膜封住。 所述醮了消毒液的棉棒是被放在塑料袋中密封后放在盒内，以防止消毒液挥发。 所述盒体封装后经过严格的消毒灭菌处理，达到干净无菌的要求。 由于采用上述结构，医护人员在给患者输液时，只要拿着一个输液盒，即可方便的完成一个患者的输液，而且在病房内也好放置，达到卫生方便的目的。

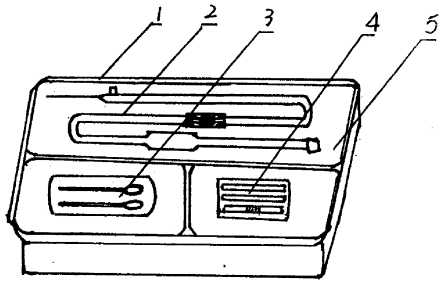

1、一种一次性组合输液盒，该输液盒包括一盒体，其特征在于盒体内依次设置输液器放置室、消毒棉棒放置室、胶布放置室，盒体上部用透明塑料薄膜封住。

# 一次性组合输液盒

技术领域

本实用新型属于医疗卫生领域，涉及一种方便输液用的输液盒。

背景技术

一次性输液器被广泛应用在临床上，目前，对一次性输液器的改进，更多的是针对输液器本身，如中国专利技术中提出的“安全输液器”，即通过在输液器滴管中设置上一个浮球，瓶中液体一旦输完，浮球即可自动阻住滴管口，避免了医护人员不在时将空气输入患者体内。通过检索没有发现如何方便医护人员输液的专利设计。

发明内容

本实用新型是针对医护人员在输液时，既要携带输液器，又要拿消毒棉棒、胶布，显得既麻烦，又不好放置的问题，而设计的一次性组合输液盒。

本实用新型的目的是这样实现的，该输液盒包括一盒体，盒体内依次设置输液器放置室、消毒棉棒放置室、胶布放置室，盒体上部用透明塑料薄膜封住。

所述醮了消毒液的棉棒是被放在塑料袋中密封后放在盒内，以防止消毒液挥发。所述盒体封装后经过严格的消毒灭菌处理，达到干净无菌的要求。

由于采用上述结构，医护人员在给患者输液时，只要拿着一个输液盒，即可方便的完成一个患者的输液，而且在病房内也好放置，达到卫生方便的目的。

附图说明

下面结合附图详细说明本实用新型的实施例

图 1 为本实用新型的示意图

图中：1、盒体 2、输液器放置室 3、消毒棉棒放置室 4、胶布放置室

实施例

如图 1 所示，该输液盒包括一盒体 1，盒体 1 内依次设置输液器放置室 2、消毒棉棒放置室 3、胶布放置室 4，盒体上部用透明塑料薄膜 5 封住。盒体 1 可用泡沫塑料一次性压成。醮了消毒液的棉棒是被放在塑料袋中密封后放在盒内，以防止消毒液挥发，盒体封装后经过严格的消毒灭菌处理，达到干净无菌的要求。医护人员在给患者输液时，只要拿着一个输液盒，即可方便的完成一个患者的输液，而且在病房内也好放置，达到卫生方便的目的。

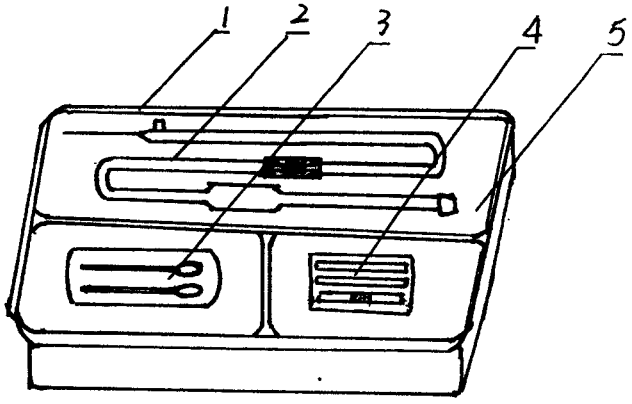


图 1