(19)国家知识产权局

(12)实用新型专利

(10)授权公告号 CN 220588355 U
(45)授权公告日 2024.03.15

(21)申请号 202321736722.4

(22)申请日 2023.07.04

(73)专利权人 中山大学附属第一医院
地址 510080 广东省广州市中山二路58号

(72)发明人 张瑞 陈小俊 李晓君

(74)专利代理机构 北京荣哲知识产权代理事务所(普通合伙) 11998
专利代理师 张鑫垚

(51)Int.Cl.
A61B 50/22(2016.01)

权利要求书1页 说明书4页 附图4页

(54)实用新型名称

一种新型冠状动脉搭桥手术器械台

(57)摘要

本实用新型属于医疗器械技术领域,具体为一种新型冠状动脉搭桥手术器械台,包括底座、放置台和器械托盘;其中,所述底座的底部设置有万向自锁轮,所述底座的一侧设置有固定插板,所述底座的顶部中间设置有升降气缸固定端,所述升降气缸固定端的顶部设置有升降气缸输出端,所述升降气缸输出端的顶部设置有放置台,所述放置台的内腔底部中间设置有支架,所述支架的底部设置有焊接架,且焊接架与升降气缸输出端的顶部相连;所述器械托盘设置在放置台的内部,且器械托盘与放置台为可拆卸连接;其结构合理,在使用的过程中,具备可液压升降,可插入手术床底座下方,稳定性强,器械托盘可拆卸消毒等优点。

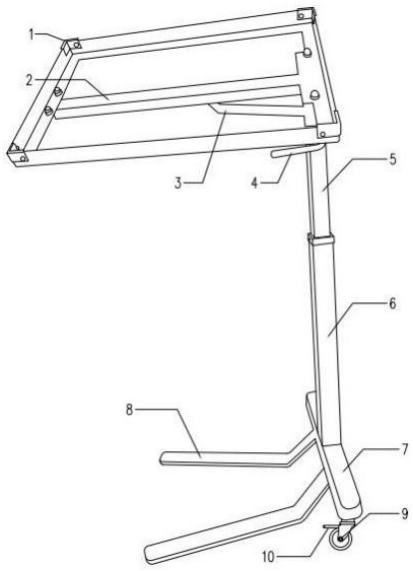

CN 220588355 U

1.一种新型冠状动脉搭桥手术器械台,其特征在于:包括底座(7)、放置台(1)和器械托盘(11);

其中,

所述底座(7)的底部设置有万向自锁轮(9),所述底座(7)的一侧设置有固定插板(8),所述底座(7)的顶部中间设置有升降气缸固定端(6),所述升降气缸固定端(6)的顶部设置有升降气缸输出端(5),所述升降气缸输出端(5)的顶部设置有放置台(1),所述放置台(1)的内腔底部中间设置有支架(2),所述支架(2)的底部设置有焊接架(3),且焊接架(3)与升降气缸输出端(5)的顶部相连;

所述器械托盘(11)设置在放置台(1)的内部,且器械托盘(11)与放置台(1)为可拆卸连接。

2.根据权利要求1所述的一种新型冠状动脉搭桥手术器械台,其特征在于:所述万向自锁轮(9)上设置有自锁结构(10)。

3.根据权利要求1所述的一种新型冠状动脉搭桥手术器械台,其特征在于:所述升降气缸输出端(5)的顶部设置有升降把手(4)。

4.根据权利要求1所述的一种新型冠状动脉搭桥手术器械台,其特征在于:所述升降气缸固定端(6)上设置有限位板。

5.根据权利要求1所述的一种新型冠状动脉搭桥手术器械台,其特征在于:所述器械托盘(11)为为内陷型托盘,长:60cm,宽:50cm,高:3cm,可嵌入放置台(1)。

6.根据权利要求1所述的一种新型冠状动脉搭桥手术器械台,其特征在于:所述放置台(1)的内侧壁四角设置有L型的橡胶垫片。

一种新型冠状动脉搭桥手术器械台

技术领域

[0001] 本实用新型涉及医疗器械技术领域,具体为一种新型冠状动脉搭桥手术器械台。

背景技术

[0002] 手术器械台是手术中经常使用的手术辅助器具,在术中为手术器械提供放置区域,便于器械护士迅速、正确地向医生传递手术操作所需物品,便于手术台上的器械管理。然而在心脏冠状动脉搭桥手术中,由于术中需要进行大隐静脉的获取,现有的手术器械台无法使用,且存在一些缺陷。导致冠状动脉搭桥手术过程中,器械护士将器械放置于器械车及患者身体上,存在诸多安全隐患及不足。

[0003] 冠状动脉搭桥手术需进行双侧下肢消毒,同时大部分患者需要进行大隐静脉的获取,现有的手术器械台无法用于该手术,临床上在进行冠状动脉搭桥手术时,所需要的手术器械较多,且大部分为贵重精密器械,现常用的方法通常是将器械放置于器械车及患者身体上,存在以下安全隐患及不足:

[0004] (1)器械车体积大,且只能放置于手术床一侧,手术时取用手术器械距离较远,无法及时关注手术进程。且拿取过程中,小件器械易掉落。

[0005] (2)常用器械放置于患者身体上,器械摆放散乱,容易出现心脏切口与大腿切口器械相互接触造成交叉感染;

[0006] (3)剪刀、刀片等锐器放置于患者身上存在无菌屏障破坏以及患者器械相关性损伤等安全隐患;

[0007] (4)手术器械易滑落,不利于精密器械保养,同时也影响手术进程。

[0008] (5)现有器械台一体固定,底座较高,不可拆卸,术中无法升降,稳定性不高等,无法满足冠状动脉搭桥手术的需求.

[0009] 针对现有器械台一体固定,不可拆卸,术中无法升降,稳定性不高等不足的问题,我们提出一种新型的新型冠状动脉搭桥手术器械台。

实用新型内容

[0010] 本部分的目的在于概述本实用新型的实施方式的一些方面以及简要介绍一些较佳实施方式。在本部分以及本申请的说明书摘要和实用新型名称中可能会做些简化或省略以避免使本部分、说明书摘要和实用新型名称的目的模糊,而这种简化或省略不能用于限制本实用新型的范围。

[0011] 鉴于现有的技术中存在的问题,提出了本实用新型。

[0012] 因此,本实用新型的目的是提供一种新型冠状动脉搭桥手术器械台,在使用的过程中,具备可液压升降,可插入手术床底座下方,稳定性强,器械托盘可拆卸消毒等优点。

[0013] 为解决上述技术问题,根据本实用新型的一个方面,本实用新型提供了如下技术方案:

[0014] 一种新型冠状动脉搭桥手术器械台,其包括底座、放置台和器械托盘;

[0015] 其中,

[0016] 所述底座的底部设置有万向自锁轮,所述底座的一侧设置有固定插板,所述底座的顶部中间设置有升降气缸固定端,所述升降气缸固定端的顶部设置有升降气缸输出端,所述升降气缸输出端的顶部设置有放置台,所述放置台的内腔底部中间设置有支架,所述支架的底部设置有焊接架,且焊接架与升降气缸输出端的顶部相连;

[0017] 所述器械托盘设置在放置台的内部,且器械托盘与放置台为可拆卸连接。

[0018] 作为本实用新型所述的一种新型冠状动脉搭桥手术器械台的一种优选方案,其中:所述万向自锁轮上设置有自锁结构。

[0019] 作为本实用新型所述的一种新型冠状动脉搭桥手术器械台的一种优选方案,其中:所述升降气缸输出端的顶部设置有升降把手。

[0020] 作为本实用新型所述的一种新型冠状动脉搭桥手术器械台的一种优选方案,其中:所述升降气缸固定端上设置有限位板。

[0021] 作为本实用新型所述的一种新型冠状动脉搭桥手术器械台的一种优选方案,其中:所述器械托盘为为内陷型托盘,长:60cm,宽:50cm,高:3cm,可嵌入放置台。

[0022] 作为本实用新型所述的一种新型冠状动脉搭桥手术器械台的一种优选方案,其中:所述放置台的内侧壁四角设置有L型的橡胶垫片。

[0023] 与现有技术相比,本实用新型的有益效果是:

[0024] 1.可以满足体外循环冠状动脉搭桥手术需要:

[0025] ①消毒后使用双层无菌保护套保护器械台,放置于患者脐部水平;

[0026] ②常规铺巾后将消毒的无菌托盘放置于操作台上即可使用;

[0027] ③术中可根据需要,器械护士通过液压泵手柄调节操作台的高度;

[0028] 2.有效避免器械掉落:

[0029] ①器械护士可将常用手术器械放置于操作台,缩短器械传递距离,避免掉落;

[0030] ②操作台内陷型设计可有效避免器械滑落;

[0031] 3.降低感染风险:

[0032] ①手术器械放置于操作台,隔离心脏切口与大腿切口器械,避免造成交叉感染;

[0033] ②避免剪刀、刀片等锐器放置于患者身上造成无菌屏障破坏,降低感染风险;

[0034] ③可拆卸设计,托盘可消毒,不受手术铺巾限制的同时也减少污染的可能;

[0035] 4.保证手术效率;

[0036] 使用操作台为手术器械提供放置区域,便于器械护士迅速、正确地向医生传递手术操作所需物品,保证手术效率。

附图说明

[0037] 为了更清楚地说明本实用新型实施方式的技术方案,下面将结合附图和详细实施方式对本实用新型进行详细说明,显而易见地,下面描述中的附图仅仅是本实用新型的一些实施方式,对于本领域普通技术人员来讲,在不付出创造性劳动性的前提下,还可以根据这些附图获得其它的附图。其中:

[0038] 图1为本实用新型结构示意图;

[0039] 图2为本实用新型器械台正视结构图;

[0040] 图3为本实用新型器械台侧视结构图；

[0041] 图4为本实用新型器械台侧视结构图。

[0042] 图中；1放置台、2支架、3焊接架、4升降把手、5升降气缸输出端、6升降气缸固定端、7底座、8固定插板、9万向自锁轮、10自锁结构、11器械托盘。

实施方式

[0043] 为使本实用新型的上述目的、特征和优点能够更加明显易懂，下面结合附图对本实用新型的具体实施方式做详细的说明。

[0044] 在下面的描述中阐述了很多具体细节以便于充分理解本实用新型，但是本实用新型还可以采用其他不同于在此描述的其它方式来实施，本领域技术人员可以在不违背本实用新型内涵的情况下做类似推广，因此本实用新型不受下面公开的具体实施方式的限制。

[0045] 其次，本实用新型结合示意图进行详细描述，在详述本实用新型实施方式时，为便于说明，表示器件结构的剖面图会不依一般比例作局部放大，而且所述示意图只是示例，其在此不应限制本实用新型保护的范围。此外，在实际制作中应包含长度、宽度及深度的三维空间尺寸。

[0046] 为使本实用新型的目的、技术方案和优点更加清楚，下面将结合附图对本实用新型的实施方式作进一步地详细描述。

[0047] 本实用新型提供如下技术方案：一种新型冠状动脉搭桥手术器械台，在使用的过程中，具备可液压升降，可插入手术床底座下方，稳定性强，器械托盘可拆卸消毒等优点；

[0048] 图1至图4示出的是本实用新型一种新型冠状动脉搭桥手术器械台一种实施例的结构示意图；

实施例

[0049] 一种新型冠状动脉搭桥手术器械台，其包括底座7、放置台1和器械托盘11，

[0050] 底座7的底部螺接有万向自锁轮9，万向自锁轮9上螺接有自锁结构10，底座7用于承载万向自锁轮9，万向自锁轮9和自锁结构10用于方便移动固定，底座7的一侧焊接有固定插板8，固定插板8用于维持器械台稳定的同时，可插入手术床任意位置，底座7的顶部中间焊接有升降气缸固定端6，升降气缸固定端6的顶部焊接有升降气缸输出端5，升降气缸输出端5的顶部螺接有升降把手4，升降气缸固定端6上螺接有限位板，升降气缸固定端6、升降气缸输出端5和升降把手4用于高度调节，升降气缸输出端5的顶部焊接有放置台1，放置台1的内腔底部中间焊接有支架2，支架2的底部焊接有焊接架3，且焊接架3与升降气缸输出端5的顶部相连；

[0051] 器械托盘11设置在放置台1的内部，且器械托盘11与放置台1为可拆卸连接，器械托盘11为为内陷型托盘，长：60cm，宽：50cm，高：3cm，可嵌入放置台1；放置台1的内侧壁四角设置有L型的橡胶垫片。

[0052] 虽然在上文中已经参考实施方式对本实用新型进行了描述，然而在不脱离本实用新型的范围的情况下，可以对其进行各种改进并且可以用等效物替换其中的部件。尤其是，只要不存在结构冲突，本实用新型所披露的实施方式中的各项特征均可通过任意方式相互结合起来使用，在本说明书中未对这些组合的情况进行穷举性的描述仅仅是出于省略篇幅

和节约资源的考虑。因此,本实用新型并不局限于文中公开的特定实施方式,而是包括落入权利要求的范围内的所有技术方案。

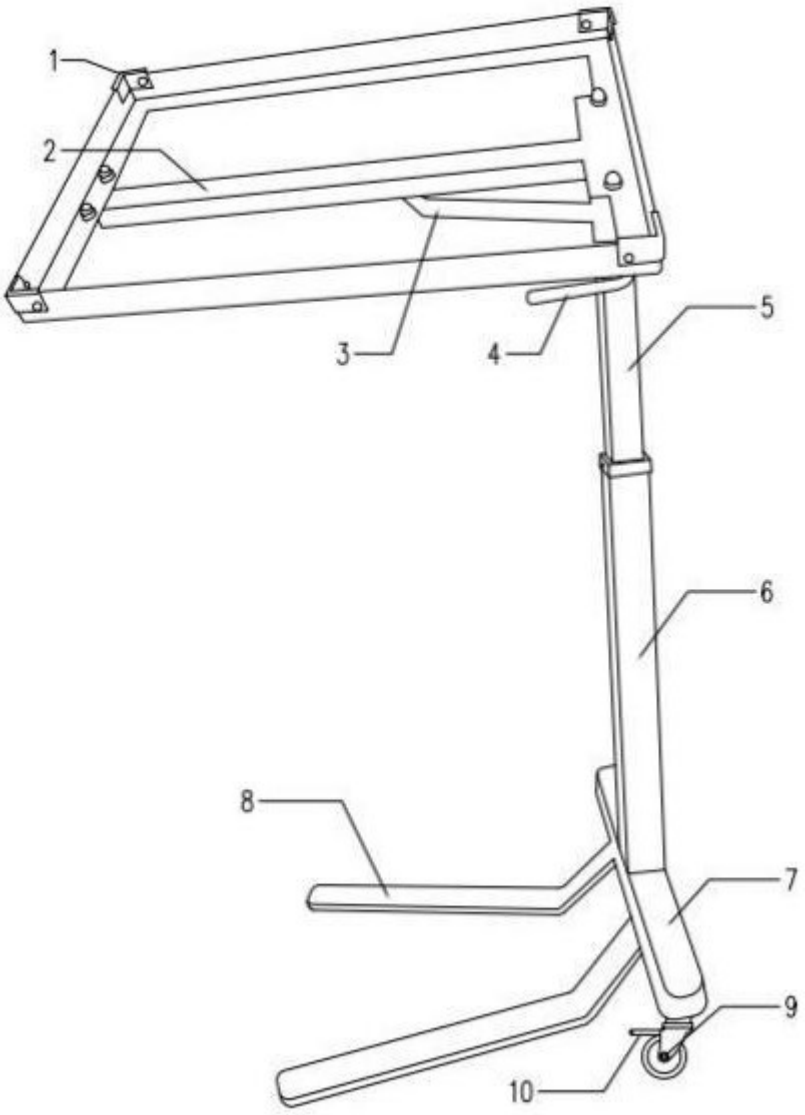

图 1

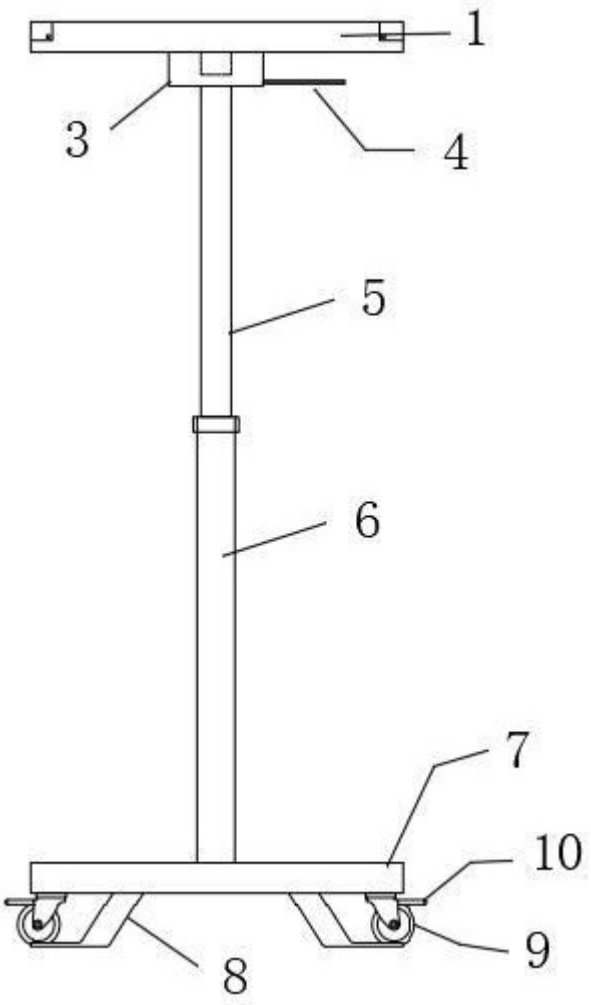

图 2

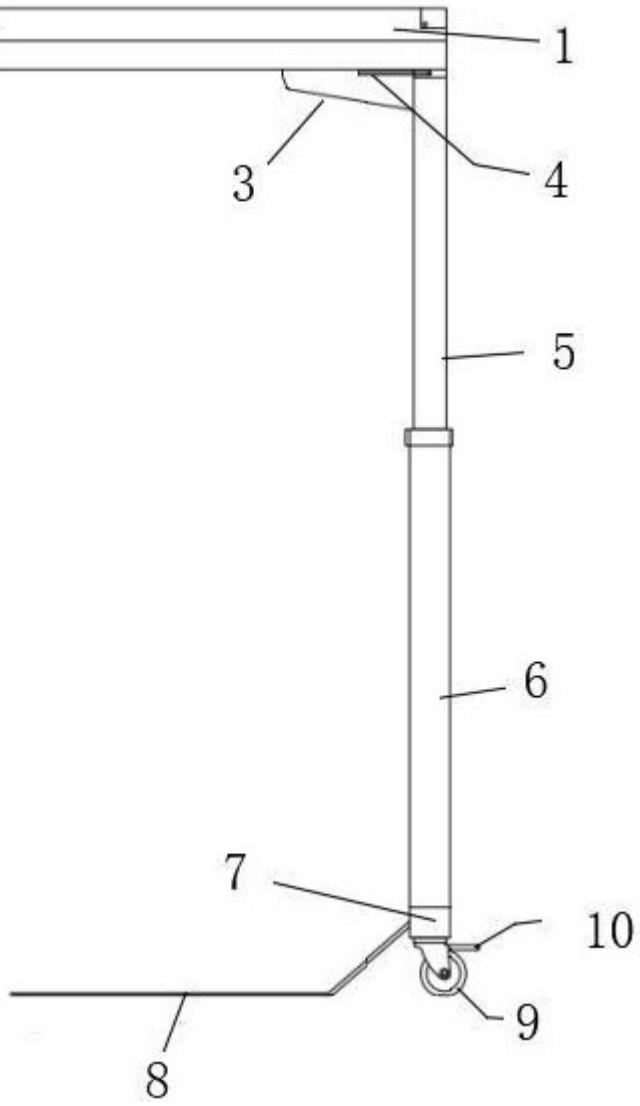

图 3

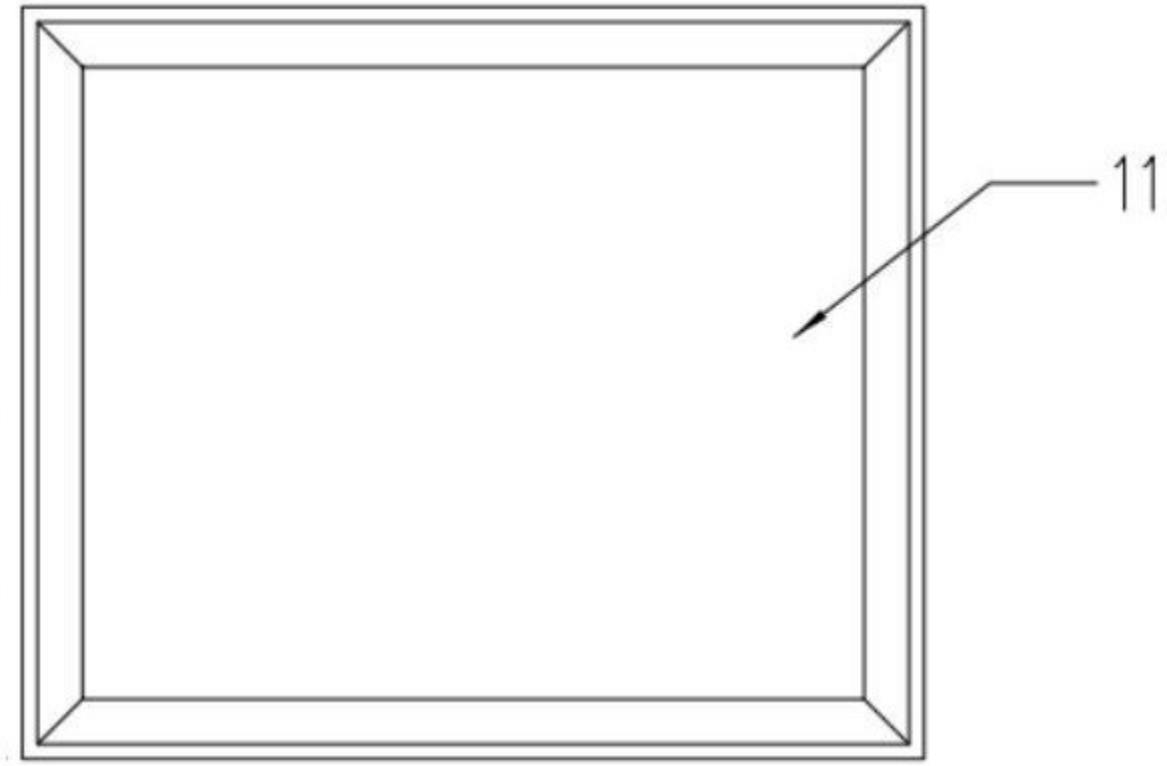

图 4