(19)中华人民共和国国家知识产权局

(12)发明专利申请

(10)申请公布号 CN 109009620 A
(43)申请公布日 2018.12.18

(21)申请号 201810996521.5

(22)申请日 2018.08.29

(71)申请人 江苏兴鑫医用设备有限公司
地址 215624 江苏省苏州市张家港市锦丰镇杨锦公路605号江苏兴鑫医用设备有限公司

(72)发明人 张姝琛 张健 朱建红 于迪 张兵

(74)专利代理机构 苏州市港澄专利代理事务所（普通合伙）32304
代理人 汤婷

(51)Int.Cl.
A61F 5/042(2006.01)

权利要求书1页 说明书3页 附图1页

(54)发明名称

电动颈椎牵引椅

(57)摘要

本申请公开了一种电动颈椎牵引椅，所述座椅上方设置有牵引吊具，所述牵引吊具包括牵引支架以及牵引绳，所述牵引支架与所述牵引绳之间设置有弹簧，所述弹簧设置于一圆筒内部，所述座椅包括一靠背，所述靠背表面形成有两排弹性凸体，所述座椅底部左侧或右侧设置有一抽屉，所述座椅底部支撑于四条支撑腿，所述抽屉夹持于相邻两支撑腿之间，所述支撑腿底部设置有万向轮，所述万向轮上方转动设置有刹车片。本发明的优点在于适用于家用颈椎牵引。

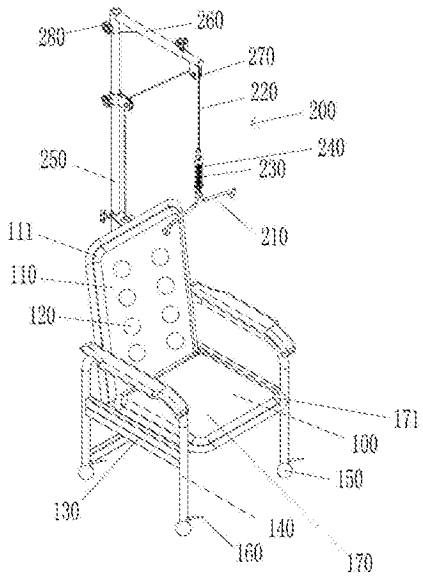

CN 109009620 A

1.一种电动颈椎牵引椅，其特征在于，包括一座椅(100)，所述座椅(100)上方设置有牵引吊具(200)，所述牵引吊具(200)包括牵引支架(210)以及牵引绳(220)，所述牵引支架(210)与所述牵引绳(220)之间设置有弹簧(230)，所述弹簧(230)设置于一圆筒(240)内部，所述座椅(100)包括一靠背(110)，所述靠背(110)表面形成有两排弹性凸体(120)，所述座椅(100)底部左侧或右侧设置有一抽屉(130)，所述座椅(100)底部支撑于四条支撑腿(140)，所述抽屉(130)夹持于相邻两支撑腿(140)之间，所述支撑腿(140)底部设置有万向轮(150)，所述万向轮(150)上方转动设置有刹车片(160)。

2.根据权利要求1所述的电动颈椎牵引椅，其特征在于，所述靠背(110)周围形成有一圈第一弹性橡胶(111)。

3.根据权利要求1所述的电动颈椎牵引椅，其特征在于，所述座椅(100)还包括一坐垫(170)，所述坐垫(170)周围形成有一圈第二弹性橡胶(171)。

4.根据权利要求1所述的电动颈椎牵引椅，其特征在于，所述牵引吊具(200)还包括一立柱(250)，所述立柱(250)固定安装于所述靠背(110)背部，所述立柱(250)顶部形成有横杆(260)，所述立柱(250)与所述横杆(260)分别设置有定滑轮(270)，所述牵引绳(220)通过所述定滑轮(270)转向。

5.根据权利要求4所述的电动颈椎牵引椅，其特征在于，所述横杆(260)连接于所述立柱(250)的一端套设并上下滑动安装于所述立柱(250)，还包括一锁定螺扣(280)。

6.根据权利要求4所述的电动颈椎牵引椅，其特征在于，设置于所述横杆(260)一端的定滑轮(270)沿所述横杆(260)滑动安装于所述横杆(260)。

7.根据权利要求1所述的电动颈椎牵引椅，其特征在于，所述牵引绳(220)另一端连接于牵引器械，所述牵引器械设置于所述座椅(100)底部。

电动颈椎牵引椅

技术领域

[0001] 本申请涉及一种医疗用具，特别涉及一种电动颈椎牵引椅。

背景技术

[0002] 现有的电动颈椎牵引椅子，大多作为是医院的固定结构的牵引椅，缺少家用的牵引椅，功能上也缺少适于家用的用途。

发明内容

[0003] 本发明的目的在于提供一种电动颈椎牵引椅，以克服现有技术的不足。

[0004] 为实现上述目的，本发明提供如下技术方案。

[0005] 本申请实施例公开了一种电动颈椎牵引椅，所述座椅上方设置有牵引吊具，所述牵引吊具包括牵引支架以及牵引绳，所述牵引支架与所述牵引绳之间设置有弹簧，所述弹簧设置于一圆筒内部，所述座椅包括一靠背，所述靠背表面形成有两排弹性凸体，所述座椅底部左侧或右侧设置有一抽屉，所述座椅底部支撑于四条支撑腿，所述抽屉夹持于相邻两支撑腿之间，所述支撑腿底部设置有万向轮，所述万向轮上方转动设置有刹车片。

[0006] 优选的，在上述的电动颈椎牵引椅中，所述靠背周围形成有一圈第一弹性橡胶。

[0007] 优选的，在上述的电动颈椎牵引椅中，所述座椅还包括一坐垫，所述坐垫周围形成有一圈第二弹性橡胶。

[0008] 优选的，在上述的电动颈椎牵引椅中，所述牵引吊具还包括一立柱，所述立柱固定安装于所述靠背背部，所述立柱顶部形成有横杆，所述立柱与所述横杆分别设置有定滑轮，所述牵引绳通过所述定滑轮转向。

[0009] 优选的，在上述的电动颈椎牵引椅中，所述横杆连接于所述立柱的一端套设并上下滑动安装于所述立柱，还包括一锁定螺扣。

[0010] 优选的，在上述的电动颈椎牵引椅中，设置于所述横杆一端的定滑轮沿所述横杆滑动安装于所述横杆。

[0011] 优选的，在上述的电动颈椎牵引椅中，所述牵引绳另一端连接于牵引器械，所述牵引器械设置于所述座椅底部。

[0012] 与现有技术相比，本发明的优点在于适用于家用颈椎牵引，由于底部设置了万向轮以及刹车片，可以在使用时简单的进行移动以及停靠；侧面设置了抽屉，可以放置茶杯、手机、书籍等物件，做牵引时增加了一些乐趣；靠背的两排弹性凸体正好抵持于人体背部两侧，较为舒服；另外由于牵引支架与牵引绳之间设置了弹簧，起到一定的缓冲作用，不会造成牵引过度造成新的扭伤。

附图说明

[0013] 为了更清楚地说明本申请实施例或现有技术中的技术方案，下面将对实施例或现有技术描述中所需要使用的附图作简单地介绍，显而易见地，下面描述中的附图仅仅是本

申请中记载的一些实施例，对于本领域普通技术人员来讲，在不付出创造性劳动的前提下，还可以根据这些附图获得其他的附图。

[0014] 图1所示为本发明具体实施例中电动颈椎牵引椅的立体结构示意图。

具体实施方式

[0015] 下面将结合本发明实施例中的附图，对本发明实施例中的技术方案进行详细的描述，显然，所描述的实施例仅仅是本发明一部分实施例，而不是全部的实施例。基于本发明中的实施例，本领域普通技术人员在没有做出创造性劳动的前提下所获得的所有其他实施例，都属于本发明保护的范围。

[0016] 在本发明的描述中，需要说明的是，术语“中心”、“上”、“下”、“左”、“右”、“竖直”、“水平”、“内”、“外”等指示的方位或位置关系为基于附图所示的方位或位置关系，仅是为了便于描述本发明和简化描述，而不是指示或暗示所指的装置或元件必须具有特定的方位、以特定的方位构造和操作，因此不能理解为对本发明的限制。此外，术语“第一”、“第二”、“第三”仅用于描述目的，而不能理解为指示或暗示相对重要性。

[0017] 在本发明的描述中，需要说明的是，除非另有明确的规定和限定，术语“安装”、“相连”、“连接”应做广义理解，例如，可以是固定连接，也可以是可拆卸连接，或一体地连接；可以是机械连接，也可以是电连接；可以是直接相连，也可以通过中间媒介间接相连，可以是两个元件内部的连通。对于本领域的普通技术人员而言，可以具体情况理解上述术语在本发明中的具体含义。

[0018] 结合图1所示，一种电动颈椎牵引椅，包括一座椅100，座椅100上方设置有牵引吊具200，牵引吊具200包括牵引支架210以及牵引绳220，牵引支架210与牵引绳220之间设置有弹簧230，弹簧230设置于一圆筒240内部，座椅100包括一靠背110，靠背110表面形成有两排弹性凸体120，座椅100底部左侧或右侧设置有一抽屉130，座椅100底部支撑于四条支撑腿140，抽屉130夹持于相邻两支撑腿140之间，支撑腿140底部设置有万向轮150，万向轮150上方转动设置有刹车片160。

[0019] 由于底部设置了万向轮以及刹车片，可以在使用时简单的进行移动以及停靠；侧面设置了抽屉，可以放置茶杯、手机、书籍等物件，做牵引时增加了一些乐趣；靠背的两排弹性凸体正好抵持于人体背部两侧，较为舒服；另外由于牵引支架与牵引绳之间设置了弹簧，起到一定的缓冲作用，不会造成牵引过度造成新的扭伤。

[0020] 进一步地，靠背110周围形成有一圈第一弹性橡胶111。座椅100还包括一坐垫170，坐垫170周围形成有一圈第二弹性橡胶171。

[0021] 弹性橡胶防止了座椅边缘的舒适感，以及患者可能造成的触碰撞伤。

[0022] 进一步地，牵引吊具200还包括一立柱250，立柱250固定安装于靠背110背部，立柱250顶部形成有横杆260，立柱250与横杆260分别设置有定滑轮270，牵引绳220通过定滑轮270转向。横杆260连接于立柱250的一端套设并上下滑动安装于立柱250，还包括一锁定螺扣280。设置于横杆260一端的定滑轮270沿横杆260滑动安装于横杆260。

[0023] 上述的技术方案通过立柱与横杆以及定滑轮的设置，可以自由实现牵引吊具竖直方向与水平方向的调节，使得设备适用于大部分患者。

[0024] 进一步地，牵引绳220另一端连接于牵引器械(图未视)，牵引器械设置于座椅100

底部。

[0025] 将器械隐藏，更为美观。

[0026] 需要说明的是，在本文中，诸如第一和第二等之类的关系术语仅仅用来将一个实体或者操作与另一个实体或操作区分开来，而不一定要求或者暗示这些实体或操作之间存在任何这种实际的关系或者顺序。而且，术语“包括”、“包含”或者其任何其他变体意在涵盖非排他性的包含，从而使得包括一系列要素的过程、方法、物品或者设备不仅包括那些要素，而且还包括没有明确列出的其他要素，或者是还包括为这种过程、方法、物品或者设备所固有的要素。在没有更多限制的情况下，由语句“包括一个……”限定的要素，并不排除在包括所述要素的过程、方法、物品或者设备中还存在另外的相同要素。

[0027] 以上所述仅是本申请的具体实施方式，应当指出，对于本技术领域的普通技术人员来说，在不脱离本申请原理的前提下，还可以做出若干改进和润饰，这些改进和润饰也应视为本申请的保护范围。

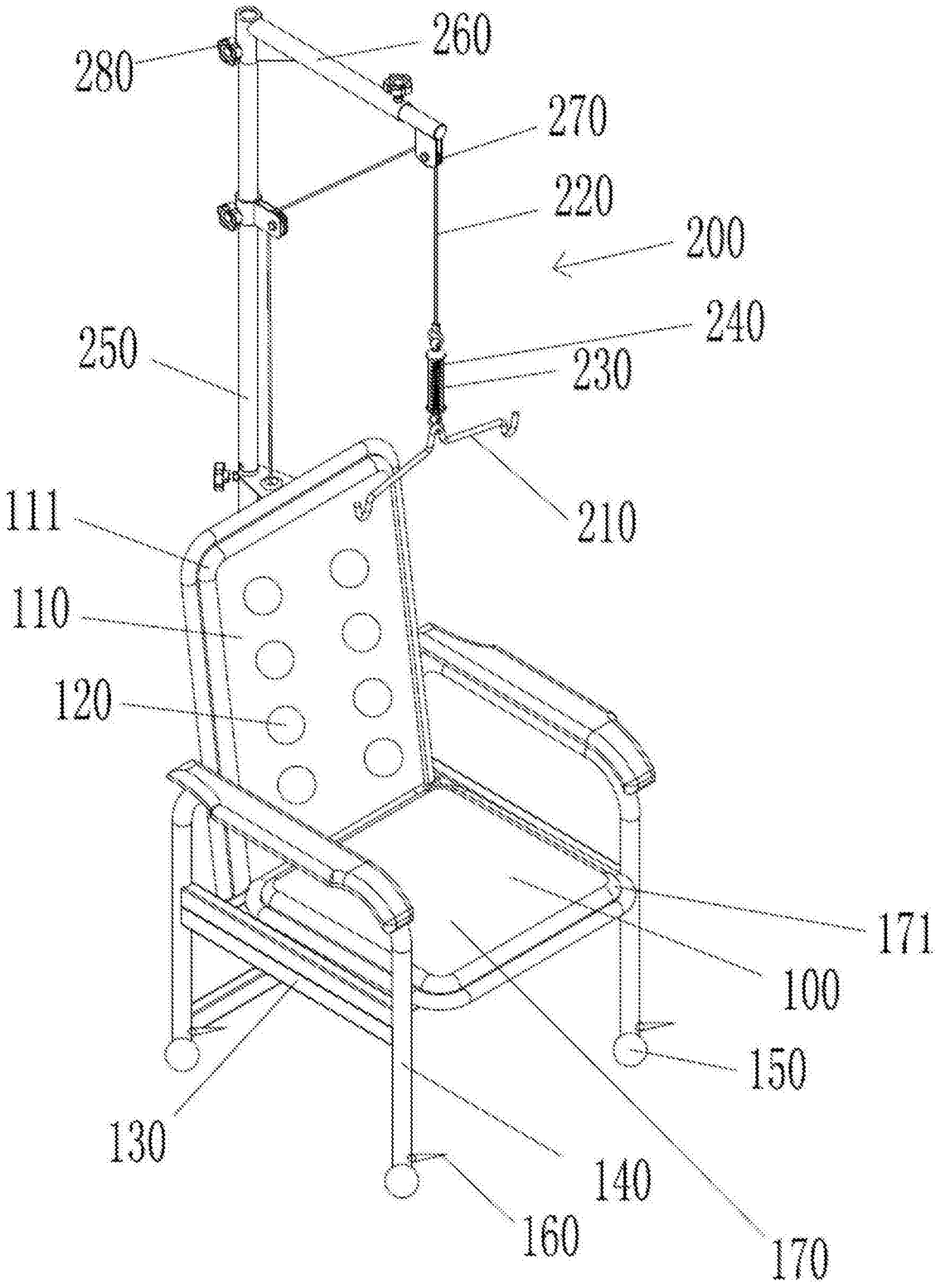
280
260
270
220
200
240
250
230
210
111
110
120
171
100
150
130
140
160
170

图1