(19)中华人民共和国国家知识产权局

(12)实用新型专利

(10)授权公告号 CN 203575749 U
(45)授权公告日 2014.05.07

(21)申请号 201320677334.3

(22)申请日 2013.10.29

(73)专利权人 浙江雅浪鞋业有限公司
地址 325007 浙江省温州市中国鞋都三期54号

(72)发明人 陈壹敏

(74)专利代理机构 北京康信知识产权代理有限责任公司 11240
代理人 吴贵明 张永明

(51)Int.Cl.
A43B 17/08(2006.01)

权利要求书1页 说明书3页 附图2页

(54)实用新型名称

一种冷粘中底鞋垫及包含该鞋垫的鞋底

(57)摘要

本实用新型公开了一种冷粘中底鞋垫，用于透气的功能鞋，包括中底，还包括一鞋垫底，所述中底鞋跟部和鞋垫底相应位置各设有一凹口；所述中底鞋跟凹口下方外周上连接有棉布，所述鞋垫底压在棉布上并粘黏在中底鞋跟部的下方。优选地，所述棉布下方粘贴一软胶。优选地，所述中底前部均匀分布大小相同的透气孔。本实用新型的优点在于提供一种透气性、柔韧度好、成本低、穿着舒适的冷粘中底鞋垫。

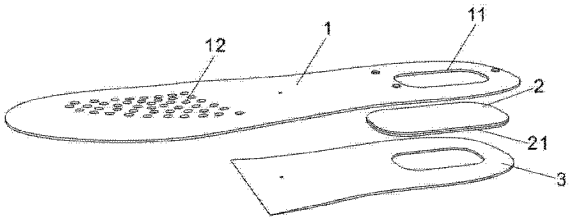

CN 203575749 U

1. 一种冷粘中底鞋垫，用于透气的功能鞋，包括中底，其特征在于：还包括一鞋垫底，所述中底鞋跟部和鞋垫底相应位置各设有一凹口；所述中底鞋跟凹口下方外周上连接有棉布，所述鞋垫底压在棉布上并粘黏在中底鞋跟部的下方。

2. 根据权利要求 1 所述的冷粘中底鞋垫，其特征在于：所述棉布下方粘贴一软胶。

3. 根据权利要求 1 所述的冷粘中底鞋垫，其特征在于：所述中底前脚掌部均匀分布大小相同的透气孔。

4. 根据权利要求 1 所述的冷粘中底鞋垫，其特征在于：所述中底与鞋垫底之间还设有一勾心。

5. 一种冷粘中底鞋垫，用于透气的功能鞋，用于透气的功能鞋，包括中底，其特征在于：还包括一鞋垫底，所述中底鞋跟部和鞋垫底相应位置各设有一凹口；所述中底鞋跟凹口下方外周上连接有棉布，所述鞋垫底压在棉布上并粘黏在中底鞋跟部的下方；所述棉布下方粘贴一软胶；所述中底前脚掌部均匀分布大小相同的透气孔。

6. 一种冷粘中底鞋垫，用于透气的功能鞋，用于透气的功能鞋，包括中底，其特征在于：还包括一鞋垫底，所述中底鞋跟部和鞋垫底相应位置各设有一凹口；所述中底鞋跟凹口下方外周上连接有棉布，所述鞋垫底压在棉布上并粘黏在中底鞋跟部的下方；所述棉布下方粘贴一软胶；所述中底前脚掌部均匀分布大小相同的透气孔；所述中底与鞋垫底之间还设有一勾心。

7. 一种鞋底，包括鞋大底、换气气囊和权利要求 1-6 中任一所述的冷粘中底鞋垫。

一种冷粘中底鞋垫及包含该鞋垫的鞋底

技术领域

[0001] 本实用新型属于鞋垫，更具体地，涉及一种冷粘中底鞋垫。

背景技术

[0002] 鞋子是人们日常生活中必不可少的用品之一，它给人们的生产、生活及工作提供了便利。人们穿着鞋子在行走时或者参加体育活动时，由于人体自身的重力以及运动所产生的运动力都会作用于人体的脚部，所以人体的脚部每天都要承受来自人体重力及运动力所产生的巨大冲击，因此如何有效地保护人体的脚部不受伤以及如何有效地降低人体重力及运动力对人体脚部所造成的冲击就成为鞋材设计的重点之一，也是一种市场需求。

[0003] 目前，人们穿的皮鞋其鞋底普遍较硬，走路的时候不能起到减震的作用，穿着不舒服。

[0004] 中国专利号 200920148533.9 公开了一种气垫式缓震透气鞋，包括鞋底、中底、鞋帮及鞋垫，其特征是：该鞋底内侧设置有凹槽，其凹槽后跟部位的中部向下凹陷形成凹陷槽，凹陷槽内设有弹性突起，鞋底的凹槽内粘贴一脚形气垫换气装置，脚形气垫换气装置形状与鞋底内侧凹槽形状相同，该脚形气垫换气装置由上、下两层组成，上层为一脚形垫片，下层为后跟部位的向下凸起的杯形气垫片，杯形气垫片与凹陷槽内的弹性突起接触，脚形气垫换气装置上、下层的中空部位皆放置有弹性层；脚形气垫换气装置的前掌前端部位设置有单向隐形进气阀，脚形气垫换气装置后跟后端部位设置有单向排气阀，形成单向排气系统。上述的专利虽然能够起到减震的作用，但是结构上却很复杂，舒适度不是很好，成本又高。

实用新型内容

[0005] 本实用新型针对上述问题，提供一种结构简单、舒适度好、成本低的冷粘中底鞋垫。

[0006] 根据本实用新型的一发明目的，提供一种冷粘中底鞋垫，用于透气的功能鞋，包括中底，还包括一鞋垫底，所述中底鞋跟部和鞋垫底相应位置各设有一凹口；所述中底鞋跟凹口下方外周上连接有棉布，所述鞋垫底压在棉布上并粘黏在中底鞋跟部的下方。

[0007] 进一步地，所述棉布下方粘贴一软胶。

[0008] 进一步地，所述中底前脚掌部均匀分布大小相同的透气孔。

[0009] 进一步地，所述中底与鞋垫底之间还设有一勾心。

[0010] 根据本实用新型的又一发明目的，提供一种冷粘中底鞋垫，用于透气的功能鞋，包括中底，还包括一鞋垫底，所述中底鞋跟部和鞋垫底相应位置各设有一凹口；所述中底鞋跟凹口下方外周上连接有棉布，所述鞋垫底压在棉布上并粘黏在中底鞋跟部的下方；所述棉布下方粘贴一软胶；所述中底前脚掌部均匀分布大小相同的透气孔。

[0011] 根据本实用新型的再一发明目的，提供一种冷粘中底鞋垫，用于透气的功能鞋，包括中底，还包括一鞋垫底，所述中底鞋跟部和鞋垫底相应位置各设有一凹口；所述中底鞋跟

凹口下方外周上连接有棉布，所述鞋垫底压在棉布上并粘黏在中底鞋跟部的下方；所述棉布下方粘贴一软胶；所述中底前脚掌部均匀分布大小相同的透气孔；所述中底与鞋垫底之间还设有一勾心。

[0012] 根据本实用新型的又一发明目的，提供一种鞋底，包括鞋大底、换气气囊和权利要求 1-6 中任一上述的冷粘中底鞋垫。

[0013] 本实用新型的优点在于：

[0014] 1. 本实用新型的棉布的设置，增加了鞋垫的透气性，柔韧度好，

[0015] 成本低。

[0016] 2. 本实用新型的软胶的设置，增加了穿着的舒适度。

[0017] 3. 本实用新型的换气囊的设置，使鞋子具有循环换气的功能，

[0018] 能够使鞋子保持干爽、舒适。

附图说明

[0019] 附图用来提供对本实用新型的进一步理解，构成本申请的一部分，本实用新型的示意性实施例及其说明用于解释本实用新型，并不构成对本实用新型的不当限定。在附图中：

[0020] 图 1 为本实用新型第一实施例的结构示意图；

[0021] 图 2 为本实用新型第二实施例的结构示意图；

[0022] 图 3 为本实用新型第三实施例的结构示意图；以及

[0023] 图 4 为本实用新型第四实施例的结构示意图。其中，

[0024] 1 为中底、11 为凹口、12 为透气孔、2 为棉布、21 为软胶、3 为鞋垫底、4 为勾心、5 为鞋大底、6 为换气气囊。

具体实施方式

[0025] 以下结合附图对本实用新型的实施例进行详细说明，但是本实用新型可以由权利要求限定和覆盖的多种不同方式实施。

[0026] 第一实施例

[0027] 如图 1 所示，本实用新型提供一种冷粘中底鞋垫，用于透气的功能鞋，包括中底 1，还包括一鞋垫底 3，所述中底 1 鞋跟部和鞋垫底 3 相应位置各设有一凹口 11；所述中底 1 鞋跟凹口 11 下方外周上连接有棉布 2，所述鞋垫底 3 压在棉布 2 上并粘黏在中底 1 鞋跟部的下方。

[0028] 第二实施例

[0029] 如图 2 所示，本实用新型提供一种冷粘中底鞋垫，用于透气的功能鞋，包括中底 1，还包括一鞋垫底 3，所述中底 1 鞋跟部和鞋垫底 3 相应位置各设有一凹口 11；所述中底 1 鞋跟凹口 11 下方外周上连接有棉布 2，所述鞋垫底 3 压在棉布 2 上并粘黏在中底 1 鞋跟部的下方；所述棉布 2 下方粘贴一软胶 21；所述中底 1 前部均匀分布大小相同的透气孔 12。

[0030] 第三实施例

[0031] 如图 3 所示，本实用新型提供一种冷粘中底鞋垫，用于透气的功能鞋，包括中底 1，还包括一鞋垫底 3，所述中底 1 鞋跟部和鞋垫底 3 相应位置各设有一凹口 11；所述中底 1 鞋

跟凹口 11 下方外周上连接有棉布 2，所述鞋垫底 3 压在棉布 2 上并粘黏在中底 1 鞋跟部的下方；所述棉布 2 下方粘贴一软胶 21；所述中底 1 前部均匀分布大小相同的透气孔 12；所述中底 1 与鞋垫底 3 之间还设有一勾心 4。

[0032] 第四实施例

[0033] 如图 4 所示，本实用新型提供一种鞋底，包括鞋大底 5、换气气囊 6 和任一上述的冷粘中底鞋垫。

[0034] 以上所述仅为本实用新型的优选实施例而已，并不用于限制本实用新型，对于本领域的技术人员来说，本实用新型可以有各种更改和变化。凡在本实用新型的精神和原则之内，所作的任何修改、等同替换、改进等，均应包含在本实用新型的保护范围之内。

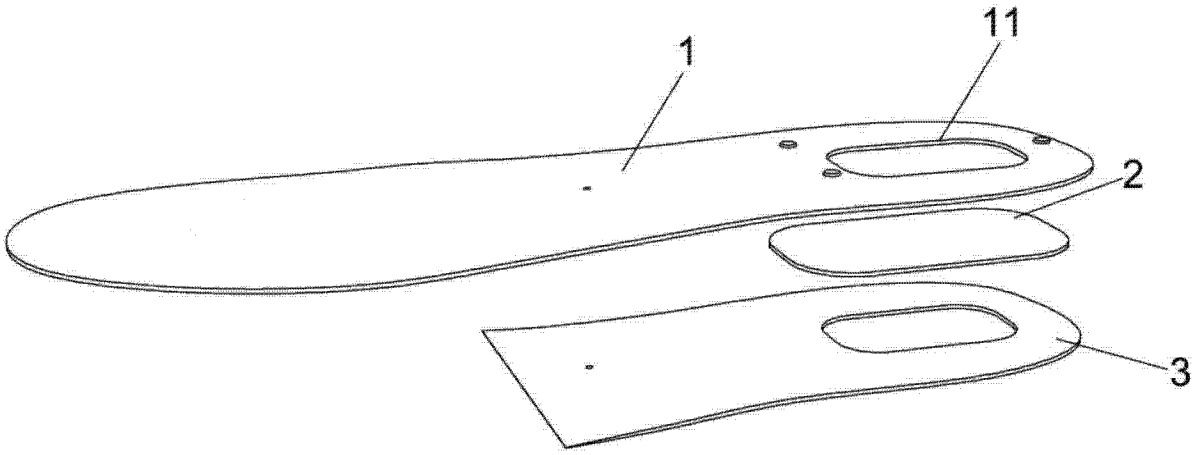

图 1

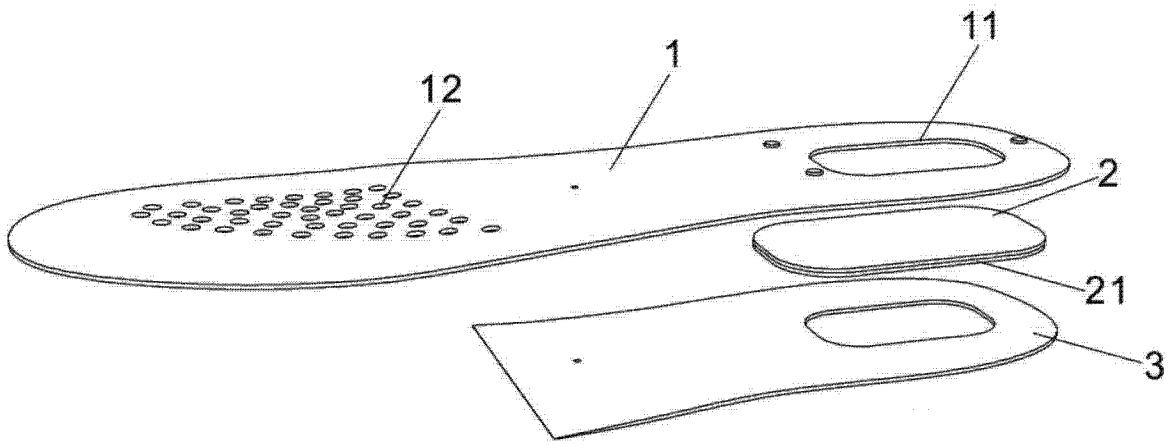

图 2

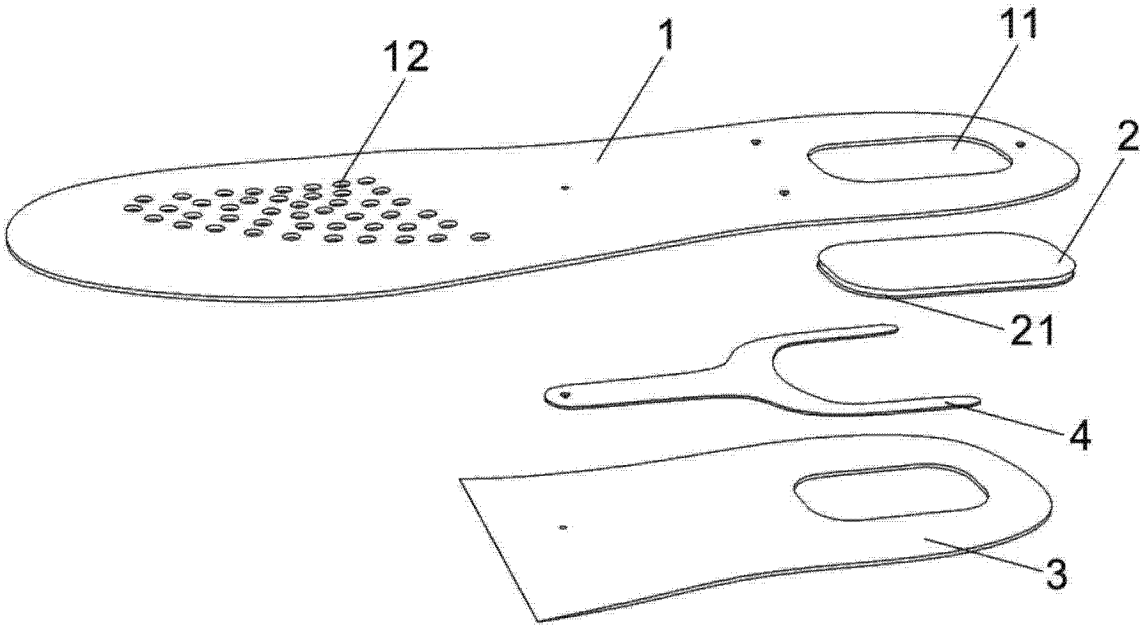

图 3

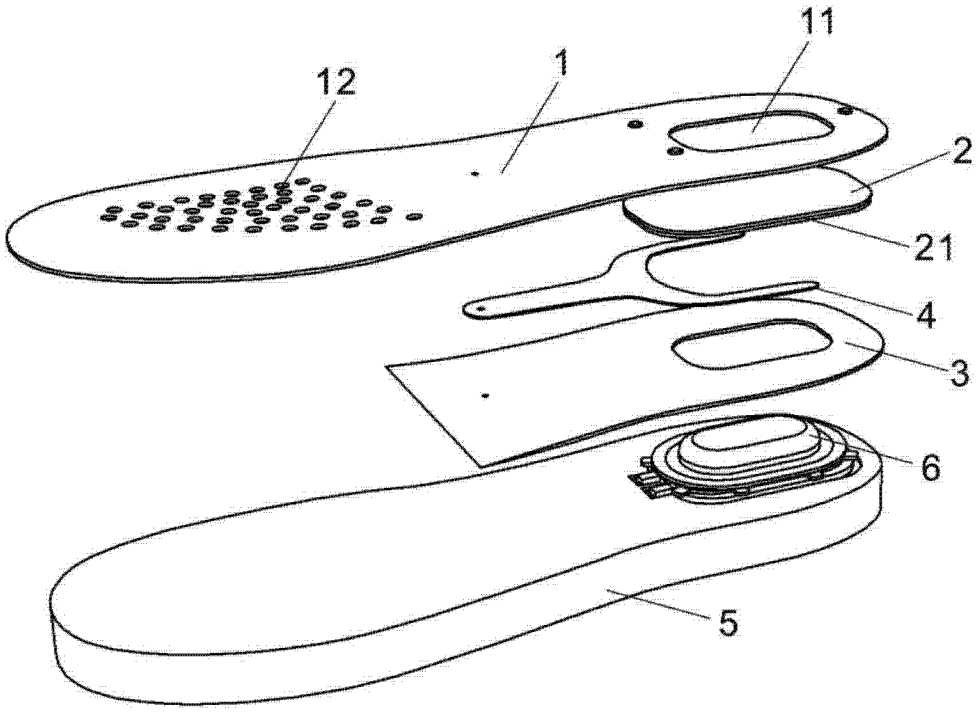

图 4