(19)中华人民共和国国家知识产权局

(12)发明专利申请

(10)申请公布号 CN 103574450 A
(43)申请公布日 2014.02.12

(21)申请号 201310543814.5

(22)申请日 2013.11.06

(71)申请人 昆山博文照明科技有限公司
地址 215300 江苏省苏州市昆山市玉山镇登云路 268 号

(72)发明人 熊开富

(51)Int.Cl.
F21S 8/08(2006.01)
F21V 21/22(2006.01)
F21V 23/04(2006.01)
F21W 131/109(2006.01)

权利要求书1页 说明书2页 附图1页

(54)发明名称

一种带市电可伸缩草坪灯

(57)摘要

本发明涉及一种带市电可伸缩草坪灯，它包括灯杆本体，支撑柱，光源窗口，固定底座，卡扣，提把，标准插座，开关；所述支撑柱由卡口与灯杆本体连接，光源窗口在灯杆本体四周，光源窗口安装有高透钢化玻璃，固定底座在支撑柱底部，卡扣安装在支撑柱两侧，提把固定在灯杆本体顶底，标准插座内嵌安装在灯杆本体侧面，开关内嵌安装在灯杆本体侧面，本发明的产品使用方便，一灯多用；更加融合于草坪，美观。

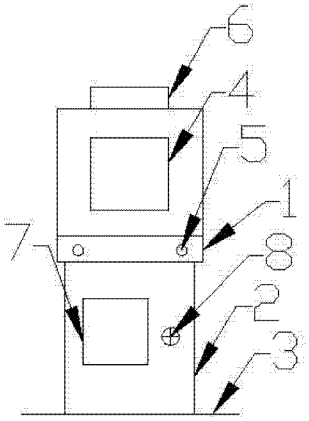

CN 103574450 A

1. 一种带市电可伸缩草坪灯，其特征是，它包括灯杆本体，支撑柱，光源窗口，固定底座，卡扣，提把，标准插座，开关；所述支撑柱由卡口与灯杆本体连接，光源窗口在灯杆本体四周，光源窗口安装有高透钢化玻璃，固定底座在支撑柱底部，卡扣安装在支撑柱两侧，提把固定在灯杆本体顶底，标准插座内嵌安装在灯杆本体侧面，开关内嵌安装在灯杆本体侧面。

2. 根据权利要求 1 所述的一种带市电可伸缩草坪灯，其特征是，所述灯杆本体为铝材质制作，形状为方形。

3. 根据权利要求 1 所述的一种带市电可伸缩草坪灯，其特征是，所述光源窗口与灯杆本体为一体设计。

4. 根据权利要求 1 所述的一种带市电可伸缩草坪灯，其特征是，所述固定底座与支撑柱为一体设计。

5. 根据权利要求 1 所述的一种带市电可伸缩草坪灯，其特征是，所述提把为不锈钢材质。

6. 根据权利要求 1 所述的一种带市电可伸缩草坪灯，其特征是，所述卡扣为不锈钢卡扣。

7. 根据权利要求 1 所述的一种带市电可伸缩草坪灯，其特征是，所述标准插座提供 2 孔、3 孔，防水设计。

8. 根据权利要求 1 所述的一种带市电可伸缩草坪灯，其特征是，所述开关为防水设计。

一种带市电可伸缩草坪灯

技术领域

[0001] 本发明涉及草坪灯，具体涉及一种带市电可伸缩草坪灯。

背景技术

[0002] 随着社会的快速发展，生活水平的提高，越来越多的人在庭院草坪内安装草坪灯，装饰庭院，但大数草坪灯都只是固定的高度，当我们修剪完草坪后，草坪灯突出于太多，影响美观，如果有一种带市电可伸缩的草坪灯，在我们在修剪完草坪后，可以把草坪缩到更低的高度及提供市电输出功能。

发明内容

[0003] 本发明的目的是提供一种带市电可伸缩草坪灯，该草坪灯在于克服现有技术的不足。

[0004] 为了实现上述技术目的，本发明采取的技术方案是：一种带市电可伸缩草坪灯，其特征是，它包括灯杆本体，支撑柱，光源窗口，固定底座，卡扣，提把，标准插座，开关；所述支撑柱由卡口与灯杆本体连接，光源窗口在灯杆本体四周，光源窗口安装有高透钢化玻璃，固定底座在支撑柱底部，卡扣安装在支撑柱两侧，提把固定在灯杆本体顶底，标准插座内嵌安装在灯杆本体侧面，开关内嵌安装在灯杆本体侧面。

[0005] 所述灯杆本体为铝材质制作，形状为方形。

[0006] 所述光源窗口与灯杆本体为一体设计。

[0007] 所述固定底座与支撑柱为一体设计。

[0008] 所述提把为不锈钢材质。

[0009] 所述卡扣为不锈钢卡扣。

[0010] 所述标准插座提供 2 孔、3 孔，防水设计。

[0011] 所述开关为防水设计。

[0012] 本发明的优点和积极效果是：1. 使用方便，一灯多用；2. 更加融合于草坪，美观。

附图说明

[0013] 图 1 为一种带市电可伸缩草坪灯。

[0014] 图 2 为图 1 所示实施例俯视结构示意图。

[0015] 其中：1、灯杆本体，2、支撑柱，3、光源窗口，4、固定底座，5、卡扣，6、提把，7、标准插座，8、开关。

具体实施方式

[0016] 下面结合附图对本发明作进一步的说明。

[0017] 一种带市电可伸缩草坪灯，如图 1，图 2 所示，它包括灯杆本体 1，支撑柱 2，光源窗口 3，固定底座 4，卡扣 5，提把 6，标准插座 7，开关 8；所述支撑柱 2 由卡口 5 与灯杆本体 1

连接，光源窗口 3 在灯杆本体 1 四周，光源窗口 3 安装有高透钢化玻璃，固定底座 4 在支撑柱 2 底部，卡扣 5 安装在支撑柱 2 两侧，提把 6 固定在灯杆本体 1 顶底，标准插座 7 内嵌安装在灯杆本体 1 侧面，开关 8 内嵌安装在灯杆本体 1 侧面，即形成带市电可伸缩草坪灯。

[0018] 具体操作如下：首先将安装有灯源的灯杆本体 1 安装在草坪内，通过固定底座 4 固定，当需要使用时，开启电源开关，安装有灯源的灯杆本体 1 将亮起，并通过光源窗口 3 照射出光亮，由于光源窗口 3 上安装有高透钢化玻璃，可以防止杂物或其它物体损坏灯源，当需要收缩时，只需按压下提把 6，灯杆本体 1 将沿着支撑柱 2 垂直下降，与支撑柱 2 重叠，当需要提升高度时，只需抓着提把 6，垂直向上提拉，到达卡扣 6 处时，卡扣 6 将固定住灯杆本体 1，当其它设备需要市电时，按下开关 8，标准插座 7 将接通市电，此时标准插座 7 将提供市电。

[0019] 本发明中，作为变行实施例，灯杆本体为铝材质制作，形状为方形。故本发明的权利保护范围以权利要求书限定的范围为准。

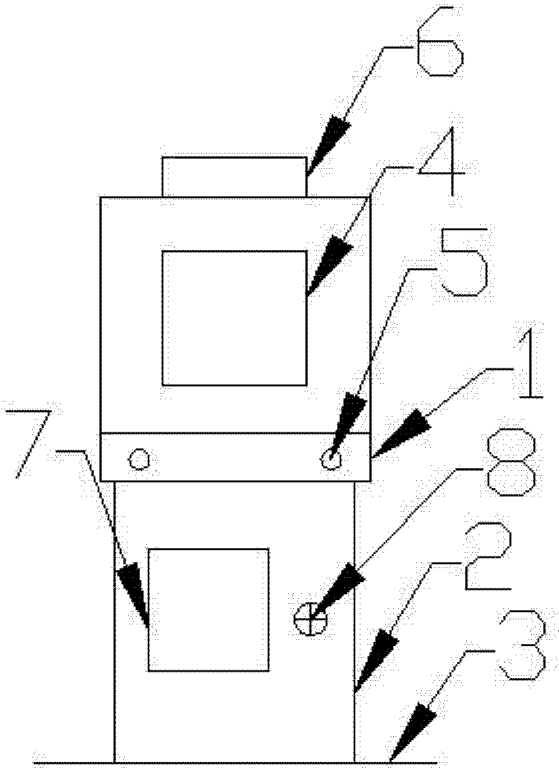

图 1

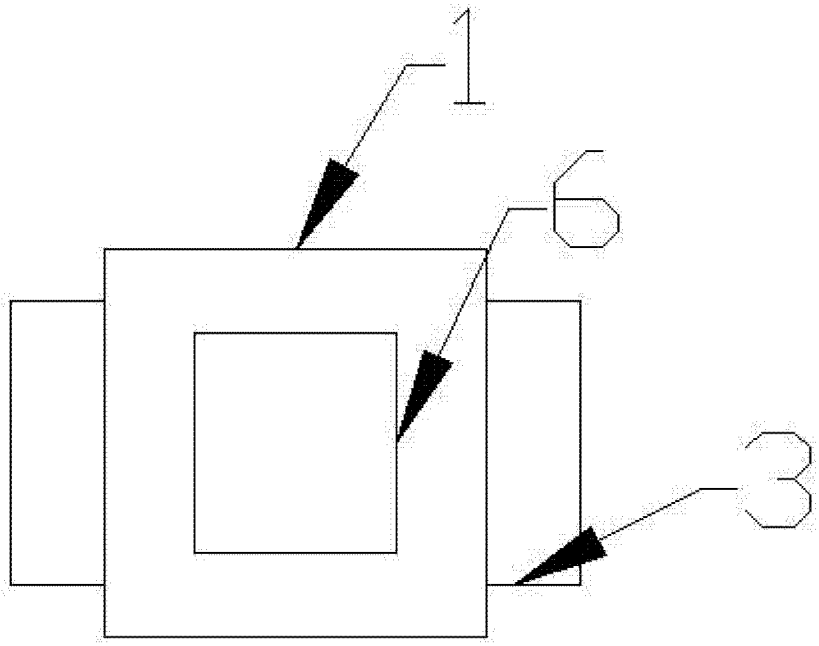

图 2