(19)国家知识产权局

(12)实用新型专利

(10)授权公告号 CN 222085319 U
(45)授权公告日 2024.11.29

(21)申请号 202323487293.4

(22)申请日 2023.12.20

(73)专利权人 温州亮莎卫浴有限公司
地址 325024 浙江省温州市龙湾区沙城街道宏瑞路563号

(72)发明人 吴慧洁

(74)专利代理机构 温州瓯越专利代理有限公司 33211
专利代理师 林亦好

(51)Int.Cl.
F16K 51/00(2006.01)
F17D 1/20(2006.01)
F17D 3/01(2006.01)
B01D 35/04(2006.01)

权利要求书1页 说明书3页 附图3页

(54)实用新型名称

壁挂过滤式水龙头

(57)摘要

本实用新型公开了一种壁挂过滤式水龙头，包括管体和过滤器，所述管体具有出水口，所述管体和过滤器可拆卸连接，所述管体设置有滑动座，所述滑动座上滑动设置分流机构，所述分流机构设置有第一通道和第二通道，所述第一通道和第二通道中的至少其中一个设置有过滤器，所述分流机构滑动后第一通道和第二通道中的至少其中一个通道能够与出水口连通，所述滑动座对应第一通道和第二通道均设置有一个输出口，这种水龙头能够自主调节是否将水过滤，能够减少对滤芯的浪费，结构简单。

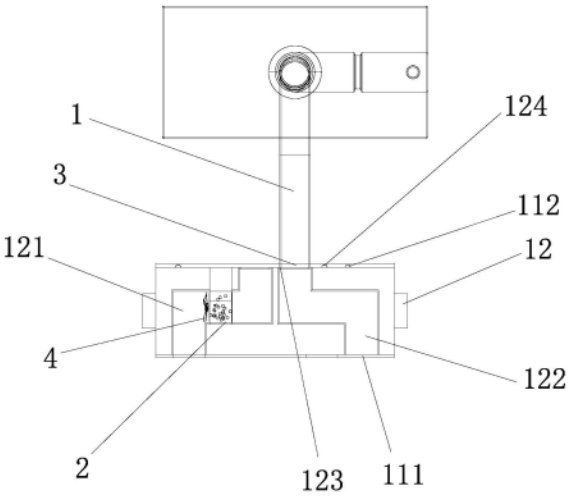

CN 222085319 U

1.一种壁挂过滤式水龙头,包括管体和过滤器,所述管体具有出水口,所述管体和过滤器可拆卸连接,其特征在于:所述管体设置有滑动座,所述滑动座上滑动设置分流机构,所述分流机构设置有第一通道和第二通道,所述第一通道和第二通道中的至少其中一个设置有过滤器,所述分流机构滑动后第一通道和第二通道中的至少其中一个通道能够与出水口连通,所述滑动座对应第一通道和第二通道均设置有一个输出口。

2.根据权利要求1所述的一种壁挂过滤式水龙头,其特征在于:所述第一通道和第二通道均对应出水口位置设置有密封环,所述密封环能够与出水口密封连接。

3.根据权利要求1所述的一种壁挂过滤式水龙头,其特征在于:所述滑动座内壁对应第一通道和第二通道位置均设置有限位部,所述分流机构外周壁设置有弹性凸起,所述弹性凸起能够与限位部配合对分流机构轴向限位。

4.根据权利要求3所述的一种壁挂过滤式水龙头,其特征在于:所述限位部为与弹性凸起相适配的弧形凹槽。

5.根据权利要求1所述的一种壁挂过滤式水龙头,其特征在于:所述滑动座和分流机构两者的横截面均为相同的多边形,所述滑动座的内壁与分流机构的外周壁环向相抵。

壁挂过滤式水龙头

技术领域

[0001] 本实用新型涉及水龙头技术领域,具体为一种壁挂过滤式水龙头。

背景技术

[0002] 水龙头是生活中常见的水阀,水龙头在卫生间,厨房或是其他公共场所都能够随处可见,在家庭中的厨房用水一般要求较高,过去人们一般直接采用水龙头中直接放出的未过滤的水对食物进行加工,由于水龙头的水源一般是露天的,水中存在许多杂质,人们长时间使用这种未过滤的带有大量杂质的水容易对身体健康产生影响,随着水龙头行业的发展,现有的一种能够通过安装滤水装置的水龙头受广大消费者喜爱,这种水龙头通过在水管上安装滤水装置或是滤芯,在水通过水管流出前,水会先经过滤水装置或是滤芯进行过滤,此时水中的杂质会大量减少,当水从水龙头中出来时,已经是能够直接饮用的纯净水,但是现有的这种带有滤水装置的水龙头不能够主动调节是否将水源过滤,水龙头只要开启,水就会通过滤水装置或是滤芯进行过滤,长时间来对滤水装置或是滤芯的消耗也相对较大。

实用新型内容

[0003] 针对现有技术不足,本实用新型提供了一种壁挂过滤式水龙头,这种过滤式水龙头能够自主调节是否将水过滤,能够减少对滤芯的浪费,结构简单。

[0004] 为达到上述目的,本实用新型提供了一种壁挂过滤式水龙头,包括管体和过滤器,所述管体具有出水口,所述管体和过滤器可拆卸连接,所述管体设置有滑动座,所述滑动座上滑动设置分流机构,所述分流机构设置有第一通道和第二通道,所述第一通道和第二通道中的至少其中一个设置有过滤器,所述分流机构滑动后第一通道和第二通道中的至少其中一个通道能够与出水口连通,所述滑动座对应第一通道和第二通道均设置有一个输出口。

[0005] 采用上述技术方案能够产生的效果是:在水龙头开启时,水能够通过管体的出水口流出,采用在管体上设置滑动座,滑动座上设置有分流机构,分流机构上设置有第一通道和第二通道,分流机构能够在滑动座上滑动,并能够在滑动后使得第一通道/第二通道中的至少其中一个通道与出水口连通,使得出水口中流出的谁能够进入通道,并在至少其中一条通道中设置有过滤器,过滤器能够将通过的水过滤净化,减少水中的杂质,实现净水的效果,在需要使用净化后的水时,将分流机构滑动至设置有净水器的通道与出水口连通即可,采用将过滤器与管体可拆卸连接设置能够使得过滤器在使用一段时间后进行更换,保证过滤器的净水效果,在不需要净水时,将分流机构滑动使得另一个未设置过滤器的通道与出水口连通,水能够通过第一通道/第二通道的输出口流出,本领域技术人员能够根据需求在第一通道/第二通道中的其中一个通道或是两个通道均设置过滤器,且本领域技术人员能够根据自己的需求调整水从其中一个通道流出,能够自主调节,避免过度使用过滤器使得过滤器需要频繁更换,节约成本,结构简单,调节方便。

[0006] 本实用新型进一步设置:所述第一通道和第二通道均对应出水口位置设置有密封环,所述密封环能够与出水口密封连接。

[0007] 采用上述技术方案能够产生的效果是:第一通道和第二通道能够子啊分流机构沿滑动座滑动后与出水口连通,采用在第一通道和第二通道位置均设置有密封环,且密封环对应出水口位置设置,当出水口与第一通道连通时,密封环应能够与第一通道的密封环密封连接,同理在出水口与第二通道连通时,出水口也能与第二通道的密封环密封连接,水从出水口中输出时不会从出水口与第一通道/第二通道的连接处溢出,密封效果好,不容易造成水资源的浪费。

[0008] 本实用新型进一步设置:所述滑动座内壁对应第一通道和第二通道位置均设置有限位部,所述分流机构外周壁设置有弹性凸起,所述弹性凸起能够与限位部配合对分流机构轴向限位。

[0009] 采用上述技术方案能够产生的效果是:采用在滑动座内壁设置限位部,在分流机构外周壁设置弹性凸起,由于第一通道与第二通道是设置在分流机构上的,在分流机构滑动至第一通道与出水口连通位置时,滑动座内壁对应第一通道设置的限位部能够与弹性凸起配合限位,此时弹性凸起与限位部卡接,同理在分流机构滑动至第二通道与出水口连通时,对应第二通道设置的限位部能够弹性凸起配合限位,限位效果好,能够使得出水口与第一通道/第二通道连接更加稳定。

[0010] 本实用新型进一步设置:所述限位部为与弹性凸起相适配的弧形凹槽。

[0011] 采用上述技术方案能够产生的效果是:采用设置弧形凹槽为限位部,弧形凹槽能够使得弹性凸起在与限位部配合限位或是脱离限位时减少磨损,且能够更流畅的进入弧形凹槽,结构简单,具有引导性。

[0012] 本实用新型进一步设置:所述滑动座和分流机构两者的横截面均为相同的多边形,所述滑动座的内壁与分流机构的外周壁环向相抵。

[0013] 采用上述技术方案能够产生的效果是:滑动座与分流机构均采用横截面为多边形的结构,在滑动座与分流机构滑动配合时,滑动座的各边与分流机构的各边能够相抵,避免分流机构在滑动座上转动,滑动座的各边能够对分流机构进行环向限位,限位效果好,稳定性高。

附图说明

[0014] 图1为本实用新型实施例的结构透视图;

[0015] 图2为本实用新型实施例中分流机构的立体图;

[0016] 图3为本实用新型实施例的局部结构放大图。

具体实施方式

[0017] 本实用新型一种壁挂过滤式水龙头的实施例如图所示,其中图1采用出水口与第二通道连通的实施方式,本领域技术人员也能够将出水口与第一通道连通,包括管体1和过滤器2,所述管体1具有出水口3,所述管体1和过滤器2可拆卸连接,所述管体1设置有滑动座11,所述滑动座11上滑动设置分流机构12,所述分流机构12设置有第一通道121和第二通道122,所述第一通道121和第二通道122中的至少其中一个设置有过滤器2,所述分流机构12

滑动后第一通道121和第二通道122中的至少其中一个通道能够与出水口3连通,所述第一通道121和第二通道122均设置有输出口111,在水龙头开启时,水能够通过管体1的出水口3流出,采用在管体1上设置滑动座11,滑动座11上设置有分流机构12,分流机构12上设置有第一通道121和第二通道122,分流机构12能够在滑动座11上滑动,并能够在滑动后使得第一通道121/第二通道122中的至少其中一个通道与出水口3连通,使得出水口3中流出的谁能够进入通道,并在至少其中一条通道中设置有过滤器2,过滤器2能够将通过的水过滤净化,减少水中的杂质,实现净水的效果,在需要使用净化后的水时,将分流机构12滑动至设置有净水器的通道与出水口3连通即可,采用将过滤器2与管体1可拆卸连接设置能够使得过滤器2在使用一段时间后进行更换,保证过滤器2的净水效果,在不需要净水时,将分流机构12滑动使得另一个未设置过滤器2的通道与出水口3连通,水能够通过第一通道121/第二通道122的输出口111流出,本领域技术人员能够根据需求在第一通道121/第二通道122中的其中一个通道或是两个通道均设置过滤器2,且本领域技术人员能够根据自己的需求调整水从其中一个通道流出;所述第一通道121和第二通道122均对应出水口3位置设置有密封环123,所述密封环123能够与出水口3密封连接,第一通道121和第二通道122能够子啊分流机构12沿滑动座11滑动后与出水口3连通,采用在第一通道121和第二通道122位置均设置有密封环123,且密封环123对应出水口3位置设置,当出水口3与第一通道121连通时,密封环123应能够与第一通道121的密封环123密封连接,同理在出水口3与第二通道122连通时,出水口3也能与第二通道122的密封环123密封连接,水从出水口3中输出时不会从出水口3与第一通道121/第二通道122的连接处溢出;所述滑动座11内壁对应第一通道121和第二通道122位置均设置有限位部,所述分流机构12外周壁设置有弹性凸起124,所述弹性凸起124能够与限位部配合对分流机构12轴向限位,采用在滑动座11内壁设置限位部,在分流机构12外周壁设置弹性凸起124,由于第一通道121与第二通道122是设置在分流机构12上的,在分流机构12滑动至第一通道121与出水口3连通位置时,滑动座11内壁对应第一通道121设置的限位部能够与弹性凸起124配合限位,此时弹性凸起124与限位部卡接,同理在分流机构12滑动至第二通道122与出水口3连通时,对应第二通道122设置的限位部能够与弹性凸起124配合限位;所述限位部为与弹性凸起124相适配的弧形凹槽112,采用设置弧形凹槽112为限位部,弧形凹槽112能够使得弹性凸起124在与限位部配合限位或是脱离限位时减少磨损,且能够更流畅的进入弧形凹槽112;所述滑动座11和分流机构12两者的横截面均为相同的多边形,所述滑动座11的内壁与分流机构12的外周壁环向相抵,滑动座11与分流机构12均采用横截面为多边形的结构,在滑动座11与分流机构12滑动配合时,滑动座11的各边与分流机构12的各边能够相抵,滑动座11的各边能够对分流机构12进行环向限位;

[0018] 以上显示和描述了本实用新型的基本原理和主要特征及本实用新型的优点,本行业的技术人员应该了解,本实用新型不受上述实施例的限制,上述实施例和说明书中描述的只是说明本实用新型的原理,在不脱离本实用新型精神和范围的前提下,本实用新型还会有各种变化和改进,这些变化和改进都落入要求保护的本实用新型范围内,本实用新型要求保护范围由所附的权利要求书及其等效物界定。

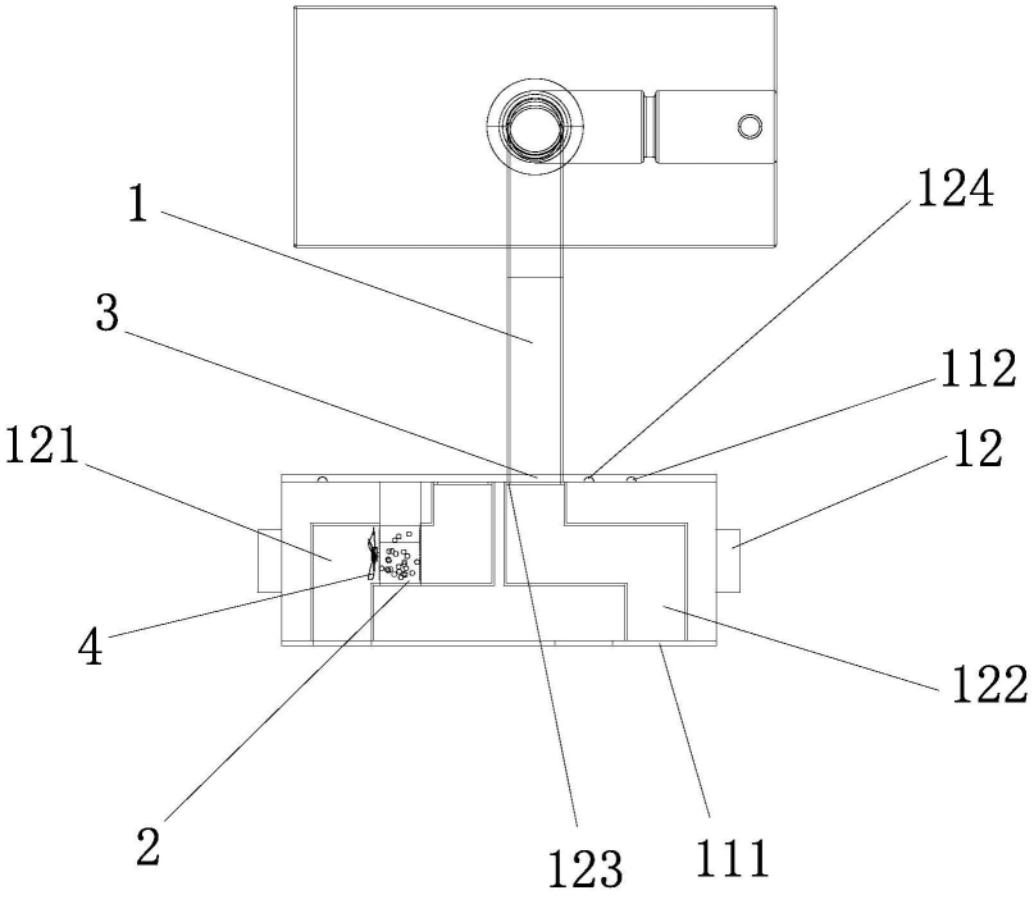

图1

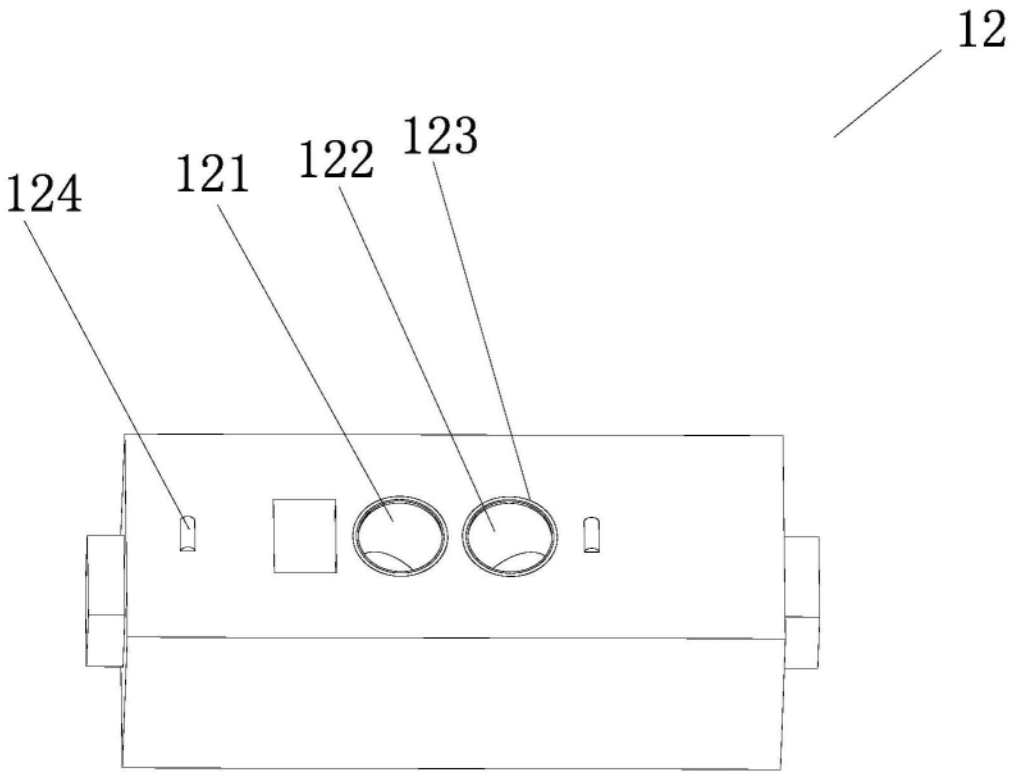

图2

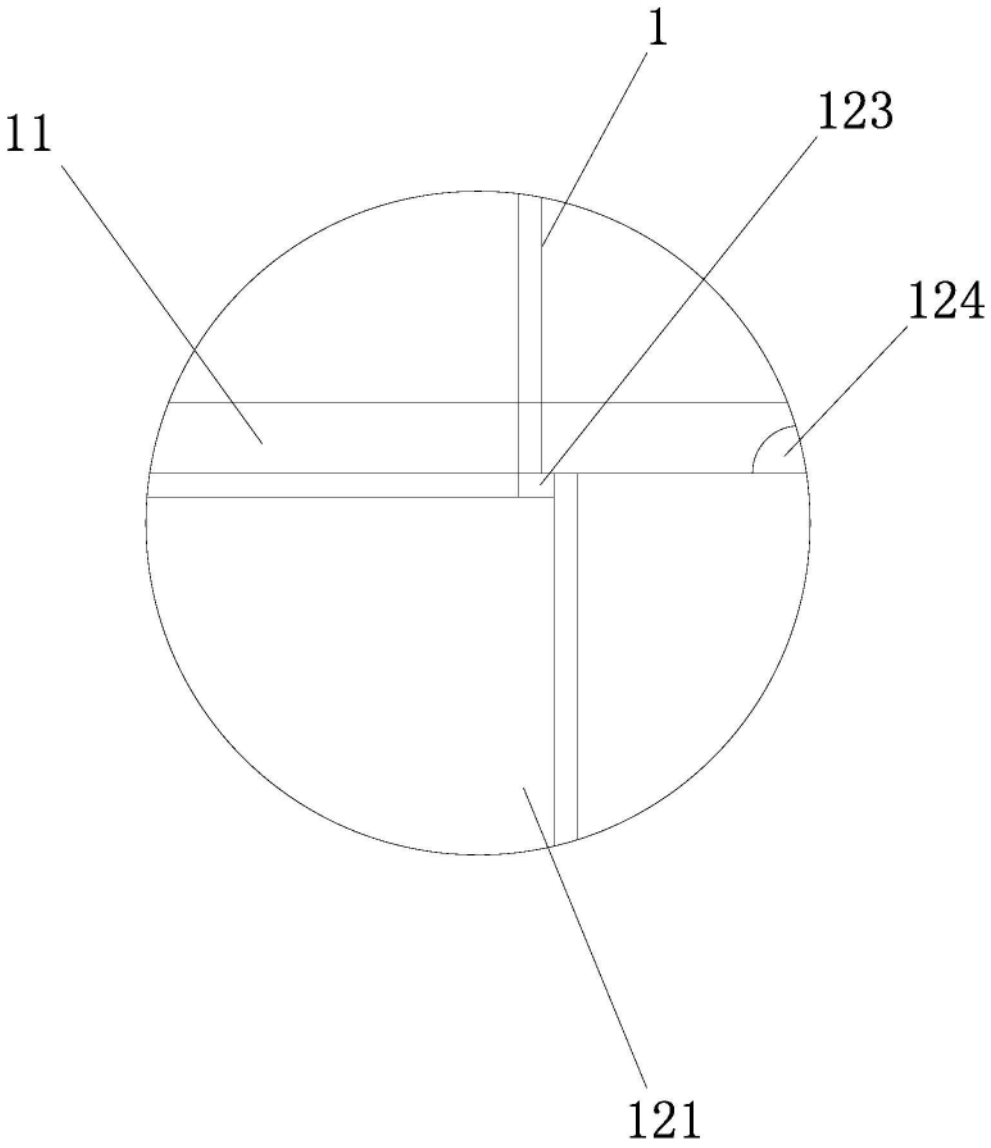

图3