(19)中华人民共和国国家知识产权局

(12)实用新型专利

(10)授权公告号 CN 211169536 U
(45)授权公告日 2020.08.04

(21)申请号 201922168365.6

(22)申请日 2019.12.06

(73)专利权人 河北辰力吊索具集团有限公司
地址 071100 河北省保定市清苑区东闾乡东闾村

(72)发明人 苏顺利

(74)专利代理机构 北京东方盛凡知识产权代理事务所(普通合伙) 11562
代理人 杜权

(51)Int.Cl.
B66C 1/42(2006.01)

权利要求书1页 说明书3页 附图2页

(54)实用新型名称

一种通用起重夹持吊具

(57)摘要

一种通用起重夹持吊具，包含有夹持部一、夹持部二；所述夹持部一和夹持部二通过转轴活动连接；所述夹持部一顶部设置有吊环一，所述夹持部一包含有主体一，所述主体一下端右侧连接有夹持弧一，所述主体一下端左侧设置有把手一；所述夹持部二顶部设置有吊环二；所述夹持部二包含有主体二，所述主体二包含有连接段一、连接片一、连接片二、连接段二组成；所述主体二下端设置有横杆，所述横杆两侧均设置有夹持弧二；所述夹持部二还设置有把手二，所述把手二连接于两个夹持弧二背侧的中间位置。该通用起重夹持吊具结构简单，吊运圆管形物品方便，夹持稳定。

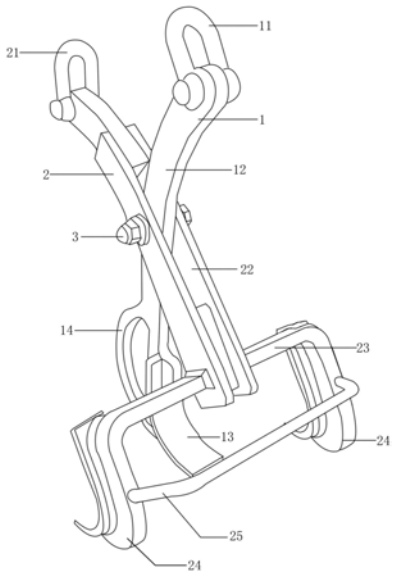

CN 211169536 U

1.一种通用起重夹持吊具,其特征在于:包含有夹持部一、夹持部二;

所述夹持部一和夹持部二通过转轴活动连接;

所述夹持部一顶部设置有吊环一,所述吊环一与所述夹持部一通过螺栓固定连接;

所述夹持部一包含有主体一,所述主体一下端右侧连接有夹持弧一,所述主体一下端左侧设置有把手一;所述主体一中部设置有圆孔一;

所述夹持部二顶部设置有吊环二,所述吊环二与所述夹持部二通过螺栓固定连接;

所述夹持部二包含有主体二,所述主体二包含有连接段一、连接片一、连接片二、连接段二组成,所述连接片一和连接片二平行设置,所述连接片一和连接片二的中间位置从上至下依次设置有连接段一、主体一、连接段二,所述连接段一与所述主体一之间设置有空隙,所述主体一与所述连接段二之间设置有空隙;所述连接片一中间设置有圆孔二、所述连接片二中间设置有圆孔三;

所述转轴依次穿过连接片一的圆孔二、主体一的圆孔一和连接片二的圆孔三;所述转轴的两端通过螺母进行限位;

所述主体二下端设置有横杆,所述横杆两侧均设置有夹持弧二;所述夹持部二还设置有把手二,所述把手二连接于两个夹持弧二背侧的中间位置。

2.根据权利要求1所述的一种通用起重夹持吊具,其特征在于:所述夹持弧一内壁粘接有橡胶层。

3.根据权利要求1所述的一种通用起重夹持吊具,其特征在于:所述夹持弧二内壁粘接有橡胶层。

4.根据权利要求1所述的一种通用起重夹持吊具,其特征在于:所述把手一呈弧形形状,所述把手一的两端通过焊接固定连接于所述主体一。

5.根据权利要求1所述的一种通用起重夹持吊具,其特征在于:所述把手二为“U”型形状,所述把手二的两端通过焊接固定连接于两个夹持弧二背侧的中间位置。

6.根据权利要求1所述的一种通用起重夹持吊具,其特征在于:所述把手二为直线型形状,所述把手二的两端通过焊接固定连接于两个夹持弧二背侧的中间位置。

一种通用起重夹持吊具

技术领域

[0001] 本实用新型涉及夹持吊具技术领域，更具体地说，特别涉及一种通用起重夹持吊具。

背景技术

[0002] 对于圆管形状的物品，其吊具多种多样，常用吊带吊运，吊运过程不稳定，存在重大的安全隐患。且吊带易磨损，易损坏断裂，成本高。现有技术中还存在夹钳，要么是只有一对钳口，在吊运过程中夹持不稳定；要么是有一段长横梁的两端设置有两对钳口，体积空间大，使用笨重。

实用新型内容

[0003] (1)技术问题

[0004] 因此，如何解决上述背景技术中只有一对钳口的夹钳，在吊运过程中夹持不稳定；一段长横梁的两端设置有两对钳口，体积空间大，使用笨重的问题，成了本领域技术人员亟待解决的问题。

[0005] (2)技术方案

[0006] 针对上述问题，本实用新型的内容是提供一种通用起重夹持吊具。

[0007] 一种通用起重夹持吊具，包含有夹持部一、夹持部二；

[0008] 所述夹持部一和夹持部二通过转轴活动连接；

[0009] 所述夹持部一顶部设置有吊环一，所述吊环一与所述夹持部一通过螺栓固定连接；

[0010] 所述夹持部一包含有主体一，所述主体一下端右侧连接有夹持弧一，所述主体一下端左侧设置有把手一；所述主体一中部设置有圆孔一；

[0011] 所述夹持部二顶部设置有吊环二，所述吊环二与所述夹持部二通过螺栓固定连接；

[0012] 所述夹持部二包含有主体二，所述主体二包含有连接段一、连接片一、连接片二、连接段二组成，所述连接片一和连接片二平行设置，所述连接片一和连接片二的中间位置从上至下依次设置有连接段一、主体一、连接段二，所述连接段一与所述主体一之间设置有空隙，所述主体一与所述连接段二之间设置有空隙；所述连接片一中间设置有圆孔二、所述连接片二中间设置有圆孔三；

[0013] 所述转轴依次穿过连接片一的圆孔二、主体一的圆孔一和连接片二的圆孔三；所述转轴的两端通过螺母进行限位；

[0014] 所述主体二下端设置有横杆，所述横杆两侧均设置有夹持弧二；所述夹持部二还设置有把手二，所述把手二连接于两个夹持弧二背侧的中间位置。

[0015] 进一步的，所述夹持弧一内壁粘接有橡胶层。

[0016] 进一步的，所述夹持弧二内壁粘接有橡胶层。

[0017] 进一步的，所述把手一呈弧形形状，所述把手一的两端通过焊接固定连接于所述主体一

[0018] 进一步的，所述把手二为“U”型形状，所述把手二的两端通过焊接固定连接于两个夹持弧二背侧的中间位置。

[0019] 进一步的，所述把手二为直线型形状，所述把手二的两端通过焊接固定连接于两个夹持弧二背侧的中间位置。

[0020] (3)有益效果

[0021] 该通用起重夹持吊具结构简单，吊运圆管形物品方便，夹持稳定。

附图说明

[0022] 图1为本通用起重夹持吊具的整体结构示意图，图2是本通用起重夹持吊具夹持部二的结构示意图。

[0023] 图中：1是夹持部一，11是吊环一，12是主体一，13是夹持弧一，14是把手一；2是夹持部二，21是吊环二，22是主体二，221是连接段一，222是连接片一，223是连接片二，224是连接段二；23是横杆，24是夹持弧二，25是把手二；3是转轴。

具体实施方式

[0024] 下面结合附图和实施例对本实用新型作进一步说明。

[0025] 在本实用新型的描述中，术语“上”、“下”、“前”、“后”、“顶部”、“底部”等指示的方位或位置关系为基于附图所示的方位或位置关系，仅是为了便于描述本实用新型和简化描述，而不是指示或暗示所指的装置或元件必须具有特定的方位、以特定的方位构造和操作，因此不能理解为对本实用新型的限制。

[0026] 如图1-2所示，一种通用起重夹持吊具，包含有夹持部一1、夹持部二2；

[0027] 所述夹持部一1和夹持部二2通过转轴3活动连接；

[0028] 所述夹持部一1顶部设置有吊环一11，所述吊环一11与所述夹持部一通过螺栓固定连接；

[0029] 所述夹持部一1包含有主体一12，所述主体一12下端右侧连接有夹持弧一13，所述夹持弧一13内壁粘接有橡胶层。所述主体一12下端左侧设置有把手一14；所述主体一中部设置有圆孔一；所述把手一14呈弧形形状，所述把手一的两端通过焊接固定连接于所述主体一。

[0030] 所述夹持部二2顶部设置有吊环二21，所述吊环二21与所述夹持部二通过螺栓固定连接；

[0031] 所述夹持部二2包含有主体二22，所述主体二22包含有连接段一221、连接片一222、连接片二223、连接段二224组成，所述连接片一222和连接片二223平行设置，所述连接片一222和连接片二223的中间位置从上至下依次设置有连接段一221、主体一12、连接段二224，所述连接段一221与所述主体一12之间设置有空隙，所述主体一12与所述连接段二224之间设置有空隙；所述连接片一222中间设置有圆孔二、所述连接片二223中间设置有圆孔三；

[0032] 所述转轴3依次穿过连接片一222的圆孔二、主体一12的圆孔一和连接片二223的

圆孔三;所述转轴3的两端通过螺母进行限位;

[0033] 所述主体二22下端设置有横杆23,所述横杆23两侧均设置有夹持弧二24;所述夹持部二还设置有把手二25,所述把手二25连接于两个夹持弧二24背侧的中间位置。所述夹持弧二24内壁粘接有橡胶层。所述把手二25为“U”型形状或直线型形状,所述把手二的两端通过焊接固定连接于两个夹持弧二背侧的中间位置。

[0034] 在使用该通用起重夹持吊具时,手动将夹持部一和夹持部二呈较大的角度,从而便于夹住待吊运的圆管形物品,将圆管形物品置于夹持部一和夹持部二之间时,用链条或绳索将吊环一和吊环二连接起来,将起重机的吊钩钩住该链条或绳索,在起重机吊钩向上的拉力和圆管形物品自身的重力作用下,夹持部一和夹持部二相互靠拢,夹紧圆管形物品,并吊运至指定位置。其中,夹持弧一和夹持弧二粘接的橡胶层,可防止夹持过程中对圆管形物品的损伤。

[0035] 该通用起重夹持吊具结构简单,吊运圆管形物品方便,夹持稳定。

[0036] 本实用新型不局限于上述实施方式,任何人在本实用新型的启示下都可以得出其他各种形式的产品。凡依本实用新型申请专利范围所做的均等变化与修饰,皆应属于本实用新型的涵盖范围。

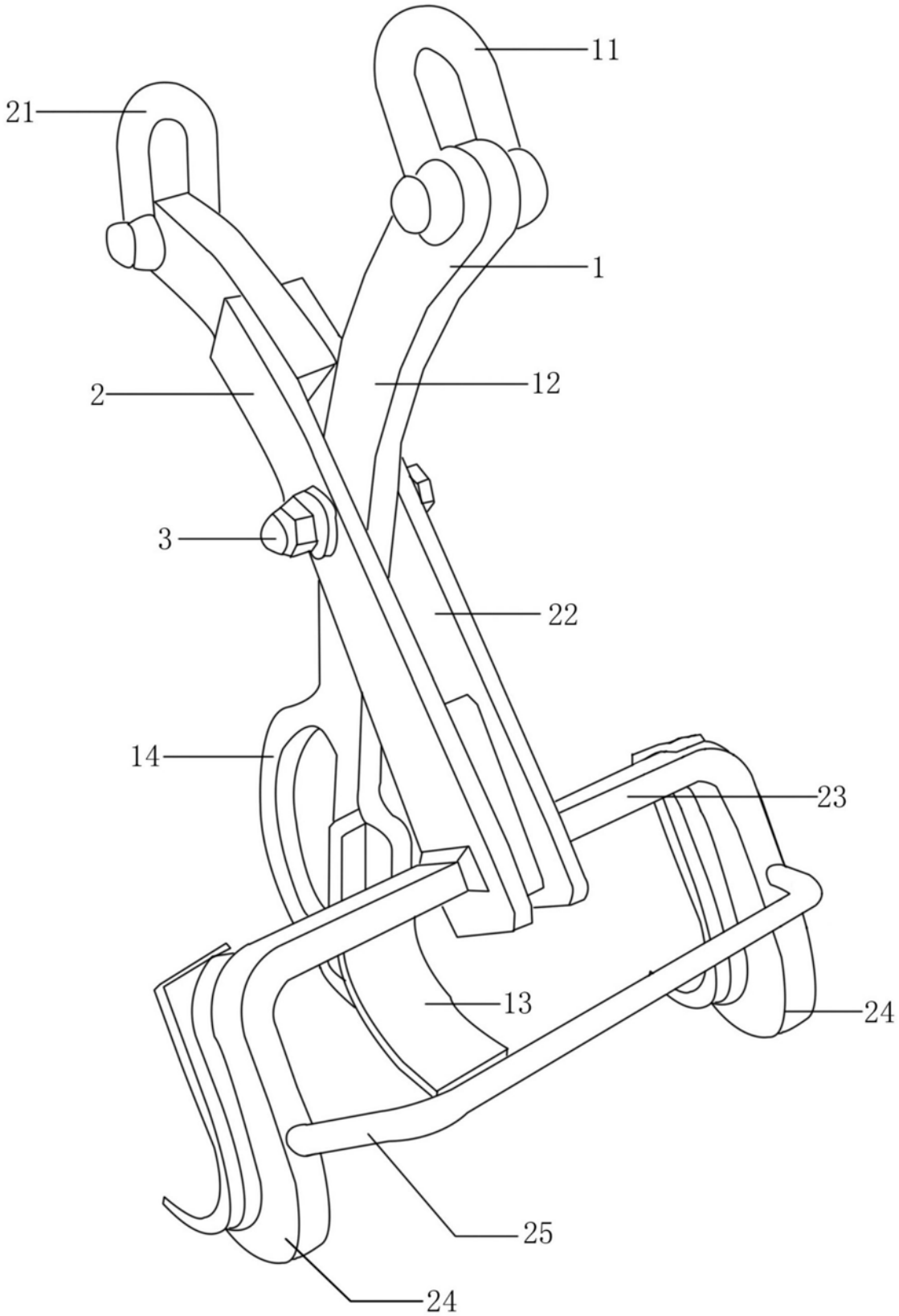

图1

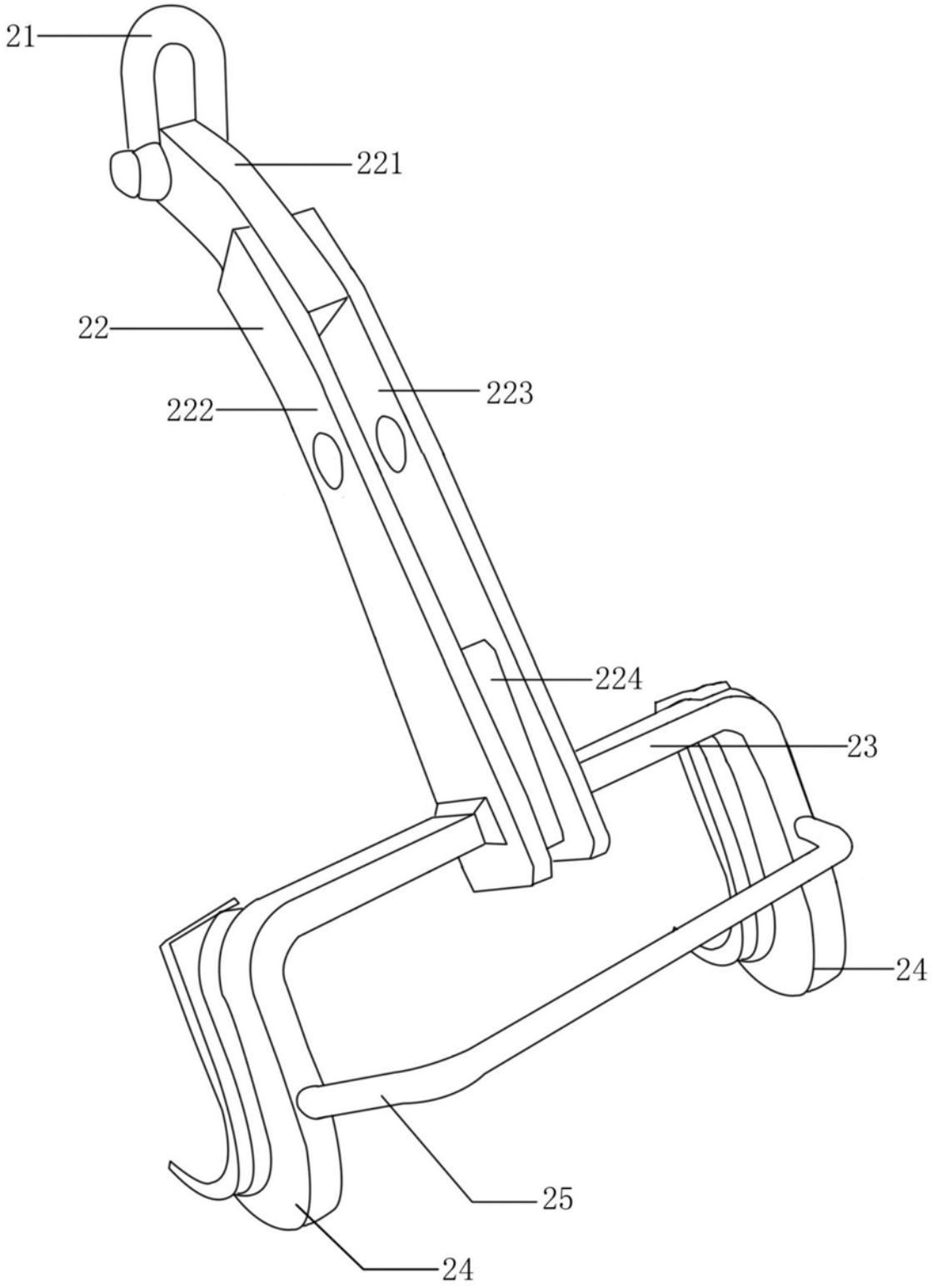

图2